Número de modelo:
(se encuentra en la caja del producto)

ESPAÑOL

SISTEMA PORTÁTIL DE BALONCESTO

Manual del propietario

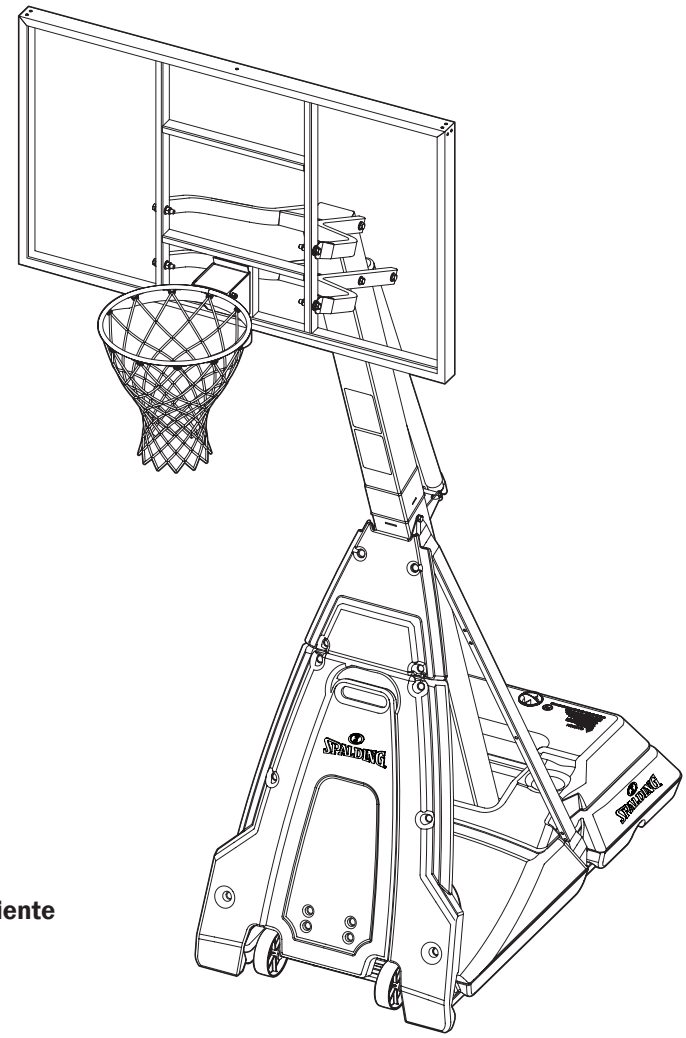

Teléfono gratuito del servicio al cliente

EE. UU.:	1-800-558-5234
Canadá:	1-800-284-8339
Europa:	+353 51 379777
Australia:	1300 367 582

www.spalding.com

⚠ ADVERTENCIA ⚠

LEA Y COMPRENDA EL MANUAL DEL OPERADOR ANTES DE USAR ESTA UNIDAD.
EL INCUMPLIMIENTO DE LAS INSTRUCCIONES DE FUNCIONAMIENTO PODRÍA OCASIONAR LESIONES O DAÑOS MATERIALES.

04/21 ID Núm. M7B60S00

Índice

Índice 2
Antes de empezar 2
Contacto 2
Garantía 3
Información de seguridad 3
Comprobación del ajuste de los pernos de tolerancia estrecha 4
Contenido del paquete 4
Herramientas y materiales para el montaje 9
Resumen del montaje 10
Montaje de la base 11
Montaje del soporte con ruedas 17
Montaje del elevador 21
Montaje del elevador superior 23
Montaje de la canasta 28
Instalación de la cubierta estilo cancha 33
Fijación de la unidad ensamblada para su uso 35
Funcionamiento 37
Listado de piezas 38

¿Tiene preguntas o le faltan piezas?

¡NO regrese a la tienda!

¡Llame al número de atención al cliente GRATUITO que figura en la primera página!

Antes de empezar

LEA Y COMPRENDA EL MANUAL DEL OPERADOR ANTES DE USAR ESTA UNIDAD.

- Saque **TODO** el contenido de las cajas.
- Asegúrese de revisar el **INTERIOR** de las secciones de los postes; los herrajes y las piezas adicionales se encuentran allí.
- Debe conservar este manual junto con el recibo de compra y tenerlo disponible como referencia conveniente, ya que contiene información importante sobre su modelo.

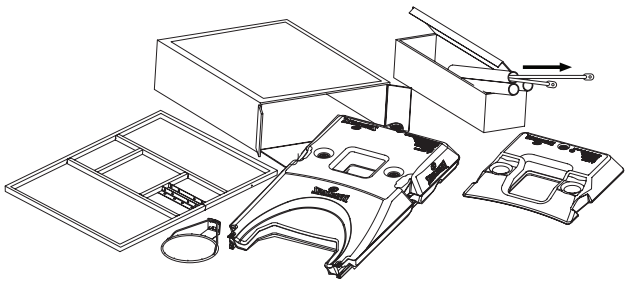

⚠ ADVERTENCIA ⚠

EL INCUMPLIMIENTO DE LAS INSTRUCCIONES DE FUNCIONAMIENTO PODRÍA OCASIONAR LESIONES O DAÑOS MATERIALES.

Contacto

¿Tiene preguntas o le falta alguna pieza? ¡**NO** vuelva a la tienda!

Correo electrónico:	warrantyservice@custserv.fotlinc.com
Teléfono gratuito del servicio al cliente:	1-800-558-5234
Dirección postal:	Spalding PO Box 90015 Bowling Green, KY 42102

Garantía

Para obtener la información más reciente sobre la Garantía del Sistema de Baloncesto, visite **www.Spalding.com** o llame al Servicio al Cliente de Spalding al **1-800-558-5234**.

Información de seguridad

⚠ ADVERTENCIA ⚠

EL INCUMPLIMIENTO DE ESTAS INSTRUCCIONES DE SEGURIDAD PUEDE OCASIONAR LESIONES GRAVES O DAÑOS MATERIALES Y ANULARÁ LA GARANTÍA.

Para que el funcionamiento del sistema sea seguro, el propietario debe asegurarse de que todos los jugadores conozcan y sigan estas reglas.

Para garantizar la seguridad, no intente montar este sistema sin seguir las instrucciones cuidadosamente. Revise toda la caja y el interior de todo el material de embalaje para verificar si hay piezas y/o cualquier material de instrucciones adicional. **Antes de comenzar el montaje, lea las instrucciones e identifique las piezas utilizando el identificador de los herrajes y la lista de piezas en este documento.** Es esencial el montaje completo, el uso y la supervisión adecuados para el funcionamiento correcto del sistema y para reducir el riesgo de accidentes o lesiones. Existe una alta probabilidad de lesiones graves si este sistema no se instala, mantiene y funciona adecuadamente.

- Si usa una escalera durante el montaje, extreme la precaución.
- Revise regularmente la base para detectar si hay fugas. Las fugas lentas pueden hacer que el sistema se vuelque inesperadamente.
- Asiente las secciones del poste correctamente (si corresponde). De lo contrario, las secciones del poste podrían separarse al jugar o al transportarlo.
- El clima, la corrosión o el mal uso podrían provocar fallos en el sistema.
- Si requiere asistencia técnica, póngase en contacto con el Servicio al Cliente.
- La altura mínima de funcionamiento es de 6 pies y 6 pulgadas (1,98 m) hasta la parte inferior del tablero.

La mayoría de las lesiones están causadas por un mal uso y/o por no seguir las instrucciones.

Tenga cuidado al usar este sistema.

⚠ ATENCIÓN ⚠

- **Se requiere que el montaje sea llevado a cabo por adultos.**
- Deseche de inmediato **TODOS** los materiales de embalaje.
- Como con cualquier otro producto, inspeccione periódicamente si hay piezas pequeñas sueltas.
- La unidad ensamblada **DEBE** estar llena de arena o agua en **TODO** momento.
- **TODOS** los sistemas de baloncesto, incluidos aquellos utilizados para EXHIBICIÓN, **DEBEN** montarse e instalarse según las instrucciones.
- El incumplimiento de las instrucciones puede ocasionar **LESIONES GRAVES**.
- **NO** es aceptable emplear un sistema de apoyo improvisado.

NOTA

El estilo del tablero variará.

Comprobación del ajuste de los pernos de tolerancia estrecha

Para garantizar que el sistema del tablero ofrece una calidad de juego óptima, se requiere una estrecha tolerancia del ajuste entre los componentes del elevador y los herrajes. Compruebe el ajuste de los pernos grandes en los orificios grandes de los tubos del elevador, los soportes del tablero y las placas triangulares. Si fuese necesario, con cuidado, realice movimientos circulares para extraer el exceso de pintura de los orificios.

NOTA
No todos los artículos ilustrados están incluidos en cada modelo.

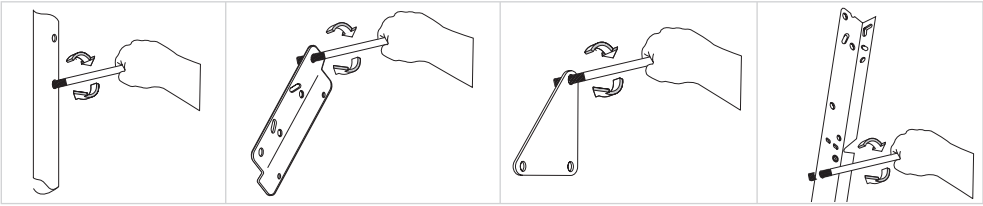

Contenido del paquete

Compruebe el contenido de cada kit y otras piezas para asegurarse de que se incluyen todas las partes. Conserve los herrajes del kit en la bolsa etiquetada, ya que los utilizará en diferentes pasos del montaje.

Vea el "Listado de piezas" de la página 38 para ver la lista completa de los números de las piezas de recambio.

MONTAJE DE LA BASE

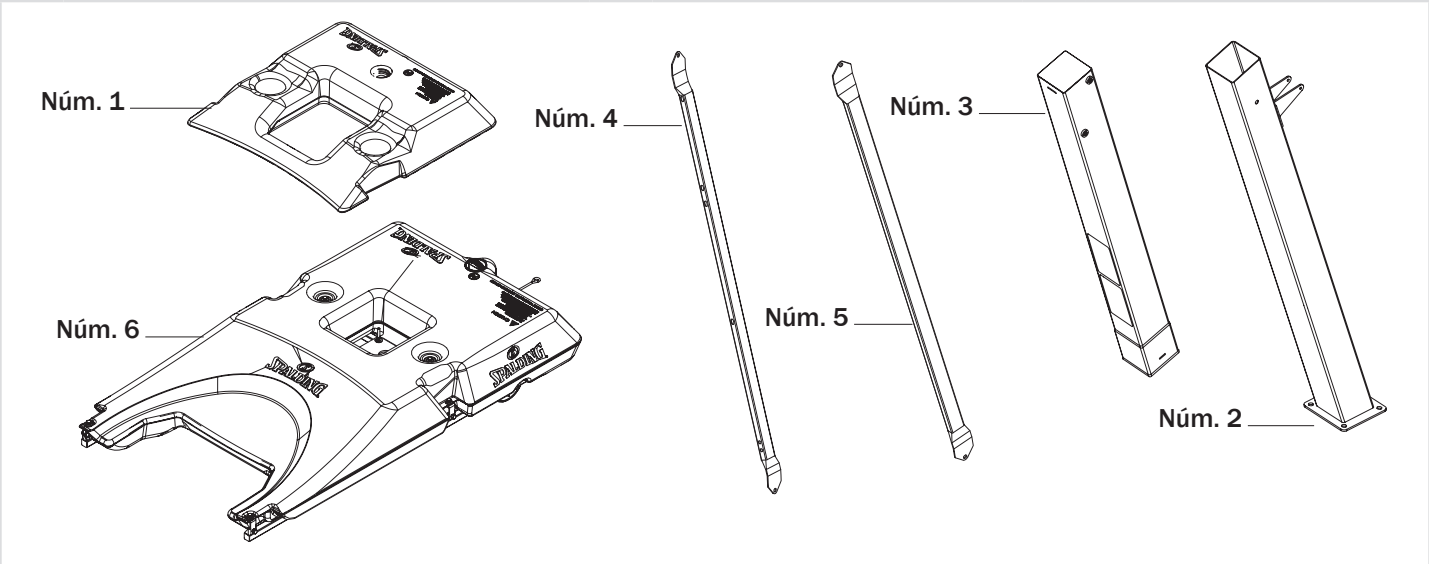

1	Base superior (x1)	2	Sección del poste inferior (x1)	3	Sección del poste superior (x1)
4	Puntal, delantero, 62,75” de largo, con orificios (x2)	5	Puntal, posterior, 62,75” de largo (x2)	6	Base inferior (x2)

KIT 1 – MONTAJE DE LA BASE – BA00004

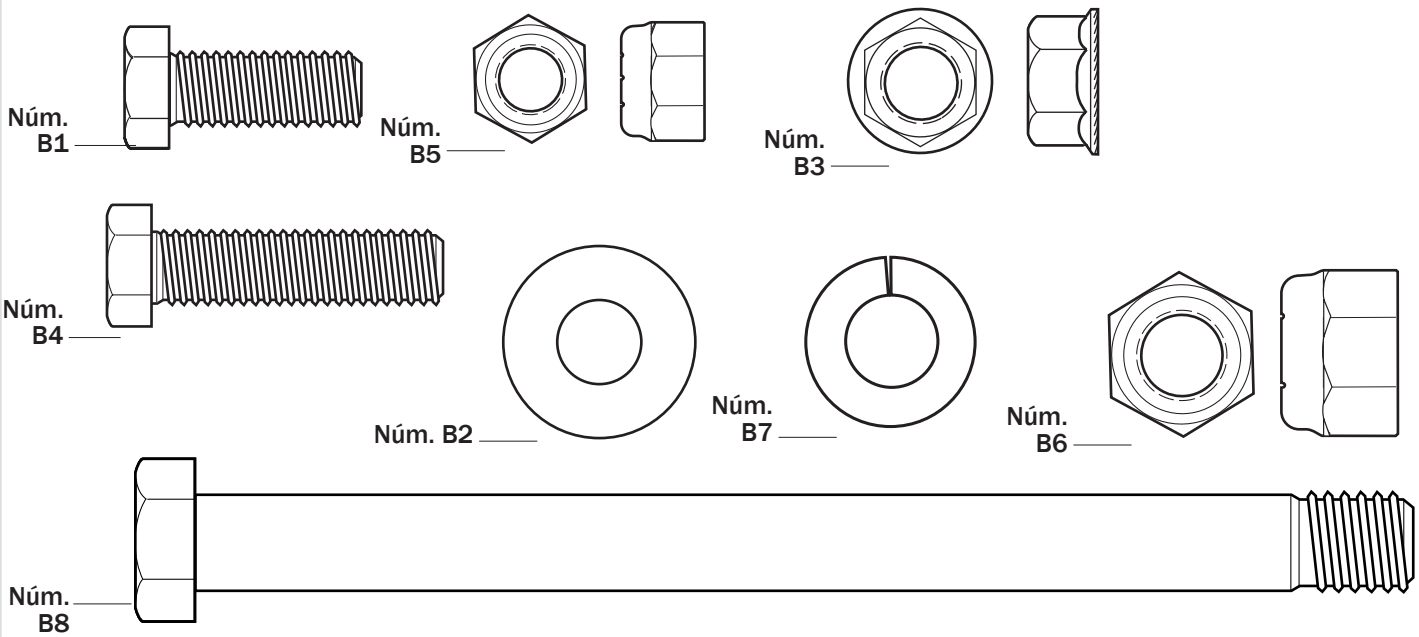

B1	Perno, cabeza hexagonal, 3/8-16 x 1 de largo (x4)	**B2**	Arandela, plana, 3/8 x 1 d. ext. (x12)	**B3**	Tuerca, brida hexagonal, 3/8-16 (x2)
B4	Perno, cabeza hexagonal, 3/8-16 x 1,5 de largo (x2)	**B5**	Contratuerca, con inserto de nylon, 3/8-16 (x4)	**B6**	Contratuerca, con inserto de nylon, 1/2-13 (x1)
B7	Arandela de seguridad, 0,375 d. int. x 0,675 d. ext. (x4)	**B8**	Perno, cabeza hexagonal, 1/2-13 x 6-5/16 de largo (x1)		

KIT 2 – MONTAJE DEL POSTE – 208616

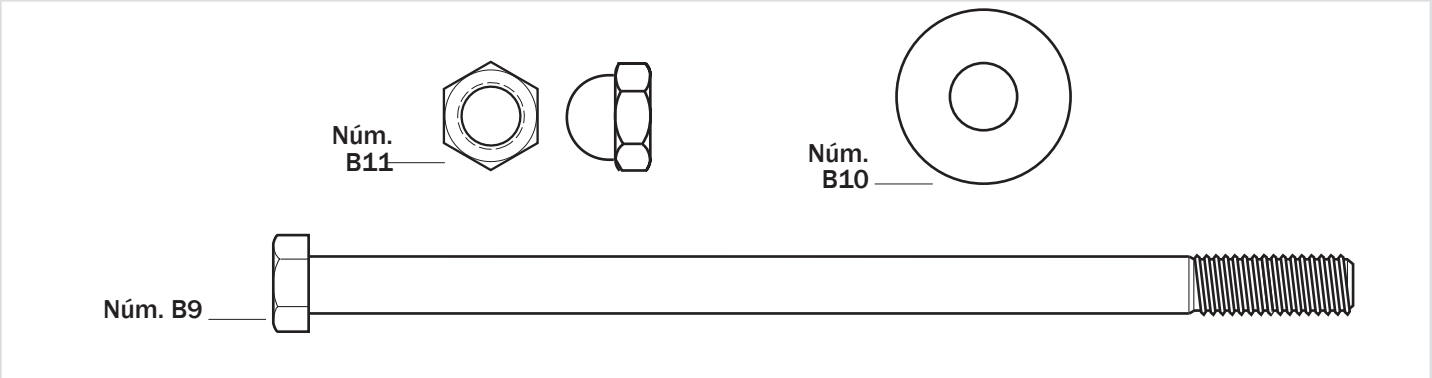

B9	Perno, cabeza hexagonal, 5/16-18 x 5,63 x 0,91 de largo (x1)	**B10**	Arandela, plana, 5/16 (x2)	**B11**	Tuerca, ciega, 5/16-18 (x1)

MONTAJE DE LAS RUEDAS EN LA BASE

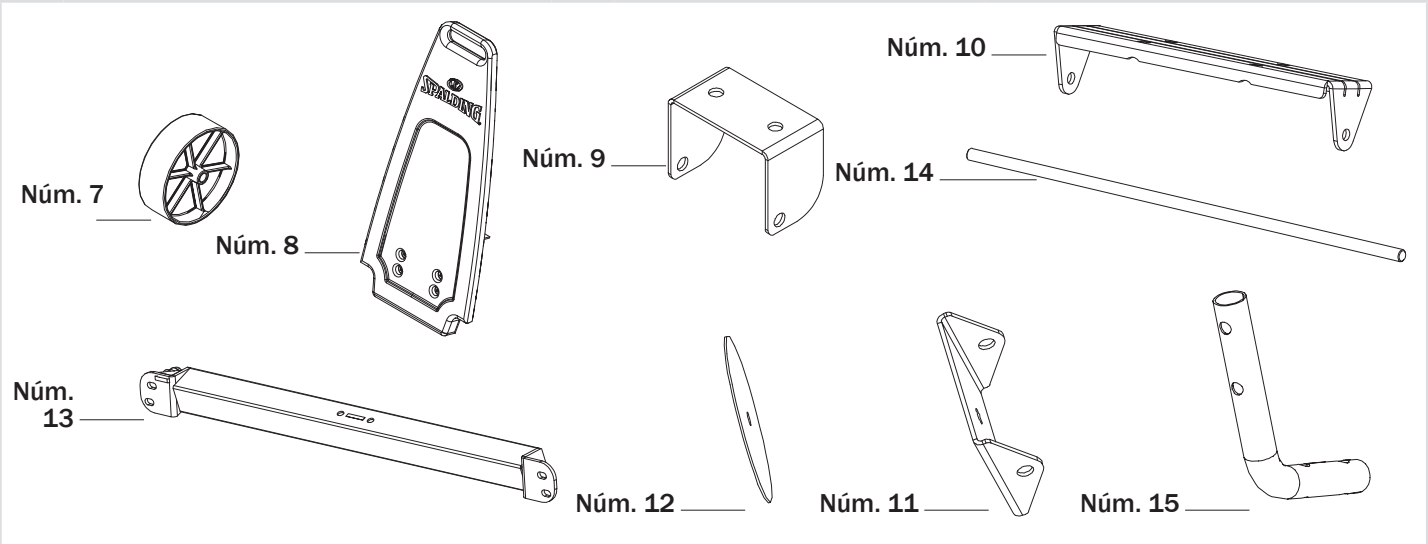

7	Rueda, 6” (x2)	**8**	Manija de transporte, de plástico (x1)	**9**	Soporte en U, eje (x1)
10	Soporte, rueda (x1)	**11**	Soporte, eje, inferior (x1)	**12**	Disco, eje, de plástico (x1)
13	Travesaño (x1)	**14**	Eje, varilla, 20,5” de largo (x1)	**15**	Tubo, con bisagra (x2)

KIT 3 – MONTAJE DE LAS RUEDAS – BA00005

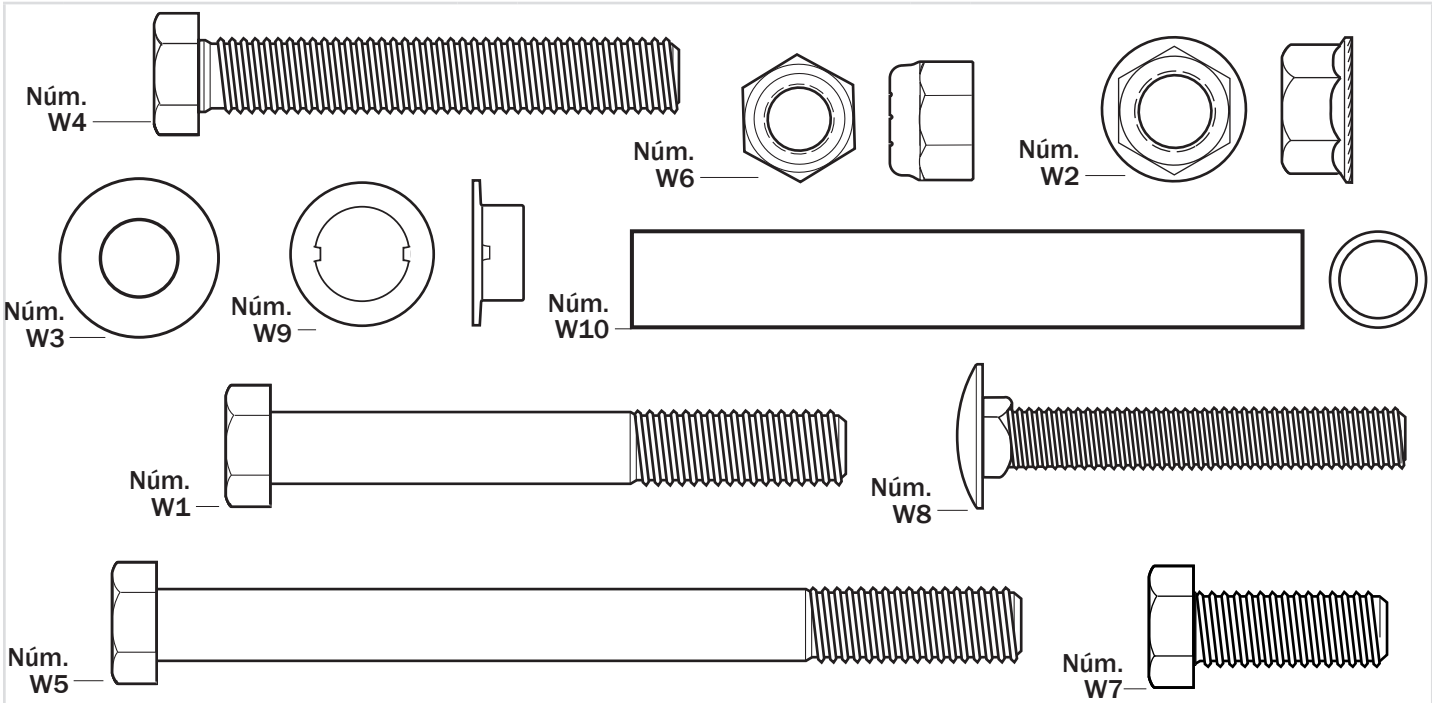

W1	Perno, cabeza hexagonal, 3/8-16 x 3 de largo (x2)	**W2**	Tuerca, brida hexagonal, 3/8-16 (x12)	**W3**	Arandela, 3/8, plana (x4)
W4	Perno, cabeza hexagonal, 3/8-16 x 2,5 de largo (x2)	**W5**	Perno, cabeza hexagonal, 3/8-16 x 4,5 de largo (x1)	**W6**	Contratuerca, 3/8-16 (x2)
W7	Perno, cabeza hexagonal, 3/8-16 x 1 de largo (x1)	**W8**	Perno, carruaje, 3/8-16 x 2 (x8)	**W9**	Tapones a presión, de metal, montaje de las ruedas (x2)
W10	Espaciador, 0,379 d. int. x 0,5 d. ext x 3,5 de largo (x1)				

MONTAJE DEL ELEVADOR

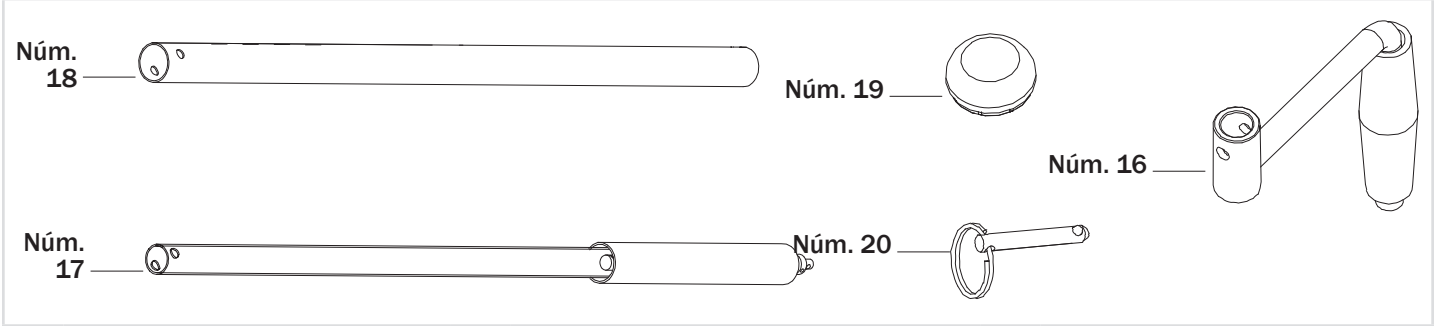

16	Manivela, elevador mecánico (x1)	17	Elevador mecánico (x1)	18	Funda, elevador mecánico (x1)
19	Tapón, elevador mecánico (x1)	20	Pasador, manivela (x1)		

KIT 4 – MONTAJE DEL ELEVADOR EN EL POSTE – EL00002

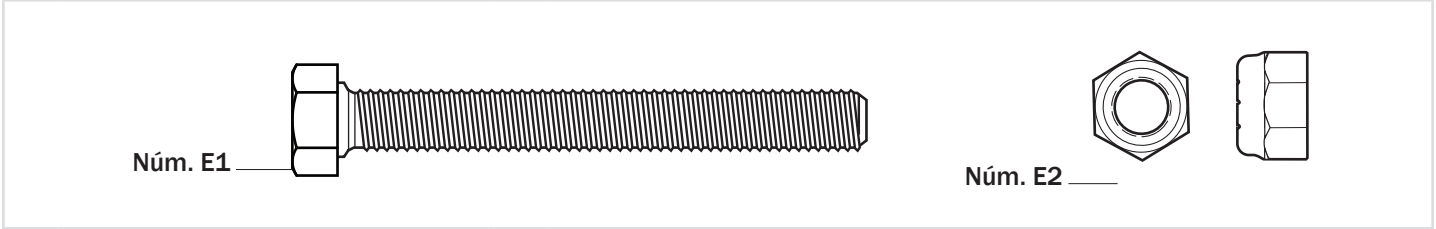

E1	Perno, cabeza hexagonal, 5/16-18 x 2,75 de largo (x1)	E2	Contratuerca, con inserto de nylon, 5/16-18 (x1)		

MONTAJE DEL TABLERO

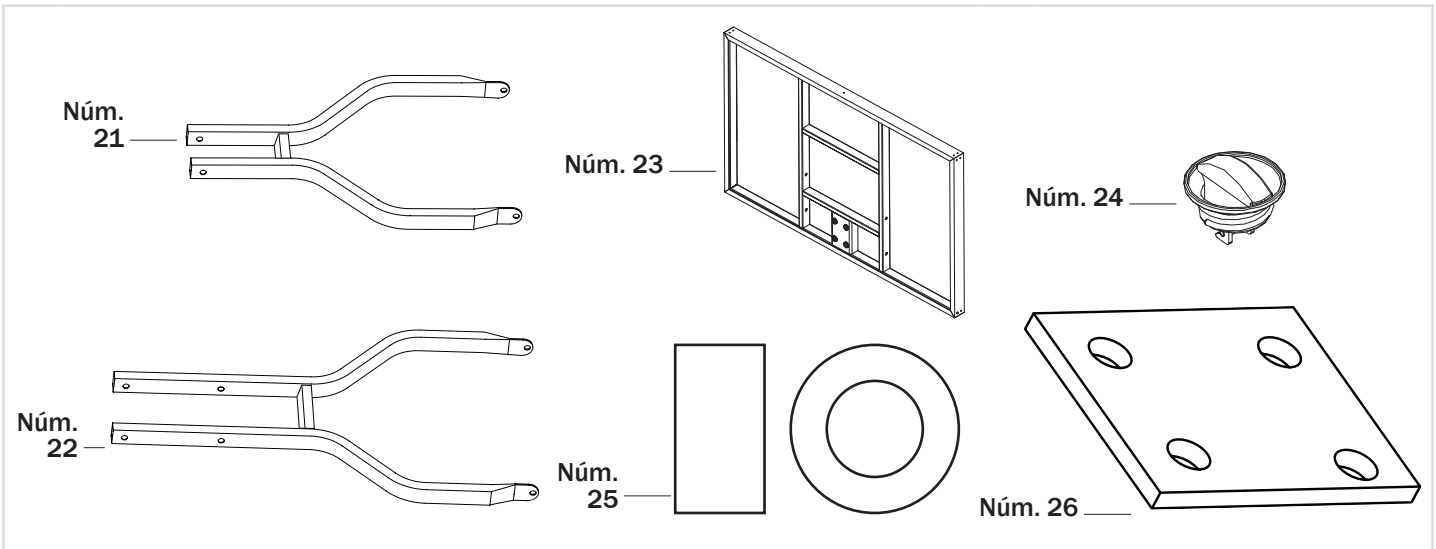

21	Tubo del elevador, superior (x1)	22	Tubo del elevador, inferior (x1)	23	Tablero (x1)
24	Tapón de inserción (x2)	25	Espaciador, acero, 0,50 d. int. x 0,875 d. ext. x 0,465 de largo (x4)	26	Almohadilla, espuma (x1)

KIT 5 – TABLERO – AR00004

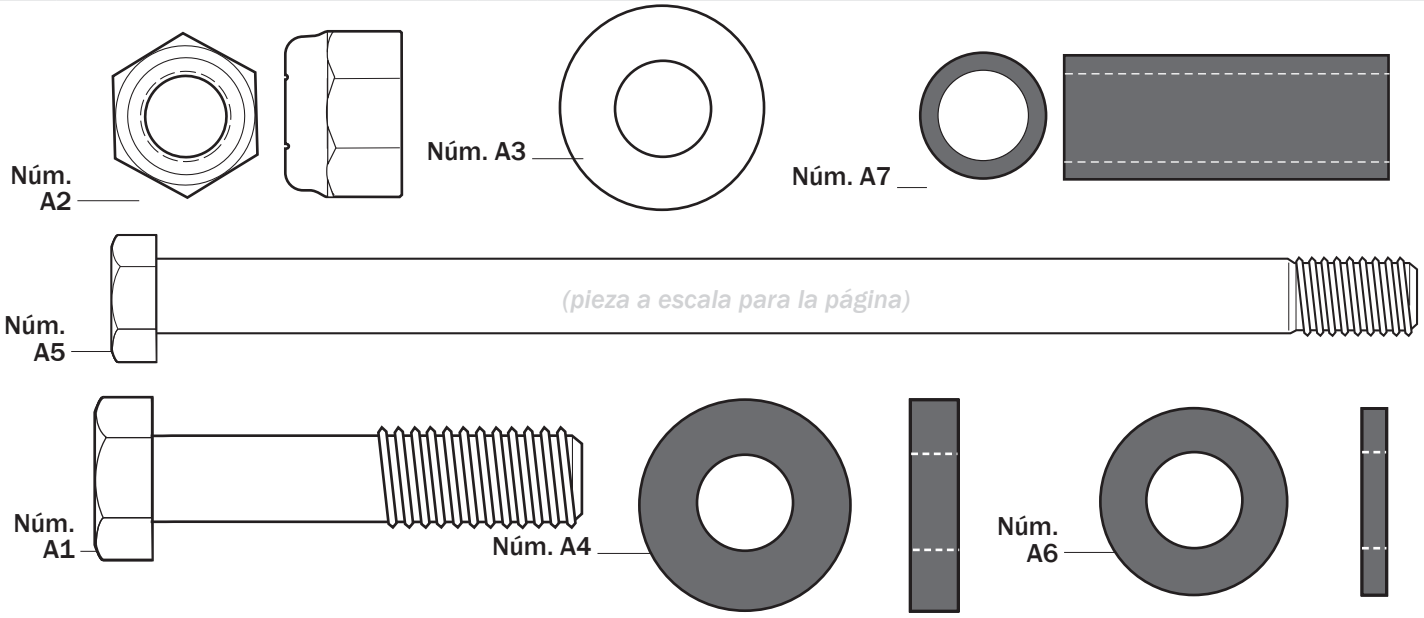

A1	Perno, cabeza hexagonal, 1/2-13 x 2,25 de largo (x4)	**A2**	Tuerca, Nylock, 1/2-13 (x7)	**A3**	Arandela, plana, 1,08 d. ext. (x14)
A4	Casquillo, plástico, 0,5 d. int. x 0,25 de largo (x4)	**A5**	Perno, cabeza hexagonal, 1/2-13 x 8,4 de largo (x3)	**A6**	Casquillo, de plástico, 0,5 d. int. x 0,13 de largo (x4)
A7	Espaciador, de plástico, negro, 1,7 de largo (x2)				

MONTAJE DE LA CANASTA

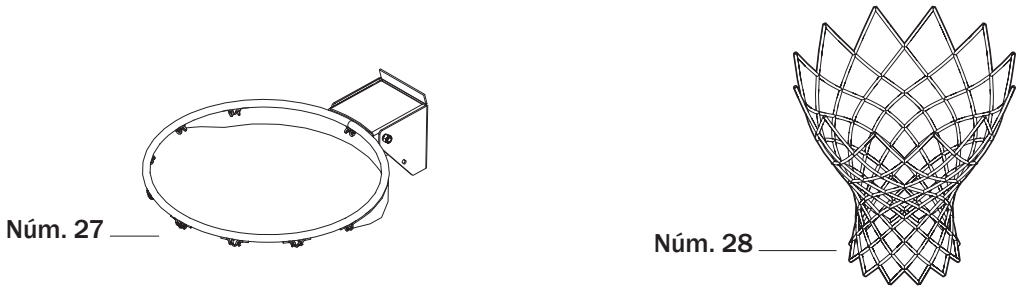

27	Aro (x1)	**28**	Red (x1)

KIT 6 – CANASTA – 222700

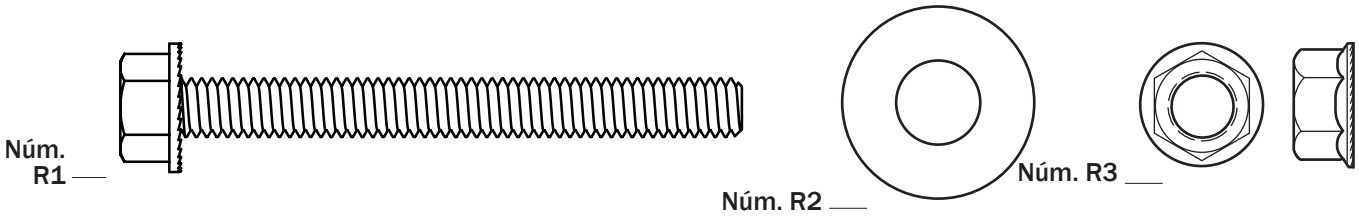

R1	Perno, brida hexagonal, 5/16-18 x 3 de largo (x4)	**R2**	Arandela, 3/8, 1 d. ext. (x4)	**R3**	Tuerca, brida hexagonal, 5/16-18 (x4)

MONTAJE DE LA CUBIERTA ESTILO CANCHA

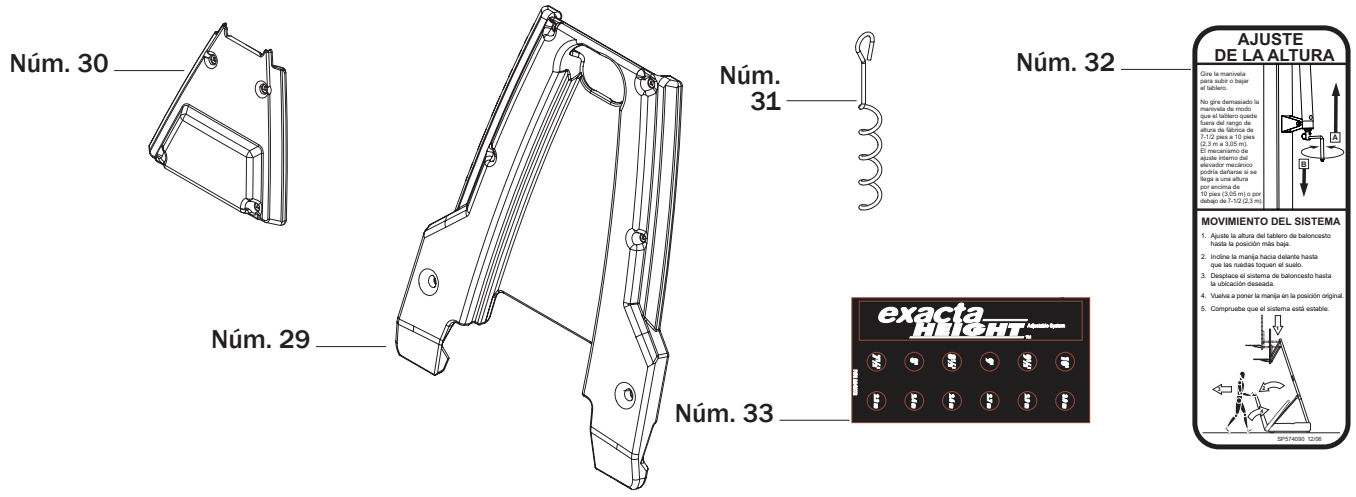

29	Cubierta estilo cancha, inferior (x1)	**30**	Cubierta estilo cancha, superior (x1)	**31**	Estaca para el suelo (x1)
32	Etiqueta, ajuste de altura y movimiento (x1)	**33**	Etiqueta, indicadora de altura		

KIT 7 – HERRAJES DE LA CUBIERTA ESTILO CANCHA – AC00002

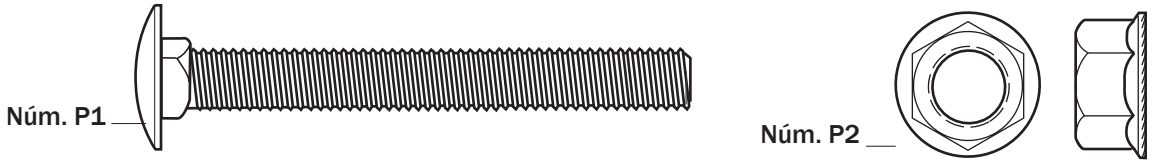

P1	Perno, de carruaje, 3/8-16 x 2,75 de largo (x10)	**P2**	Tuerca, brida hexagonal, 3/8-16 (x10)

Herramientas y materiales para el montaje

2 adultos capaces

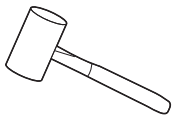

Mazo

Gafas de seguridad

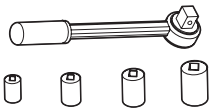

Llave de vaso 1/2", 9/16", 3/4"

Extensión de llave de vaso

Llave 1/2", 9/16", 3/4"

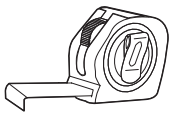

Cinta métrica

Destornillador de estrella núm. 3

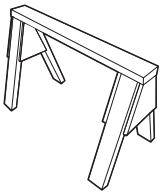

Caballete

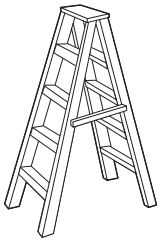

Escalera de mano (8 pies)

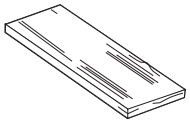

Tabla de madera de desecho

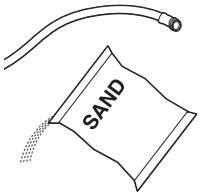

Manguera de jardín o arena

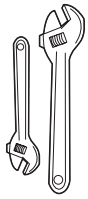

(OPCIONAL) Llaves ajustables

Resumen del montaje

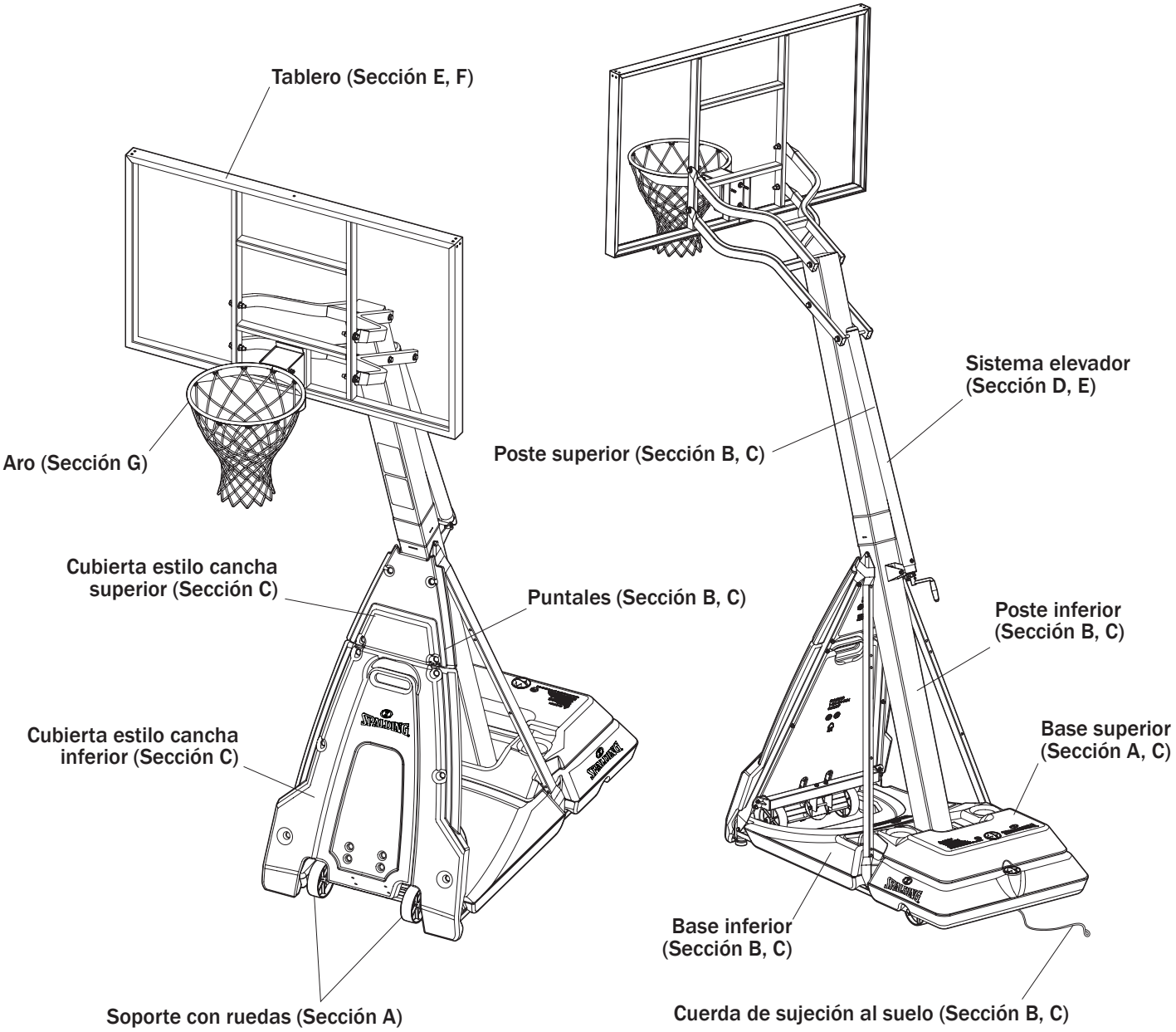

Montaje de la base

Piezas necesarias:	Montaje completo de la base:
• Kit 1 • Kit 2 • Tabla de madera de desecho • Llave de vaso o llave 1/2", 9/16", 3/4" • Extensión de la llave de vaso • Mazo	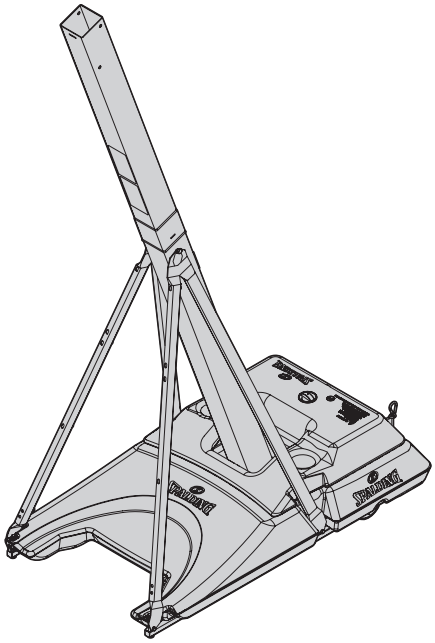

⚠ ADVERTENCIA ⚠

Los siguientes componentes vienen preensamblados de fábrica. COMPRUEBE QUE LAS ÁREAS PREENSAMBLADAS ESTÁN BIEN APRETADAS.

Si falta alguna pieza o hay alguna pieza dañada, póngase en contacto con nuestro departamento de servicio al cliente para recibir las piezas de recambio (véase información de servicio al cliente).

COMPONENTES PREENSAMBLADOS

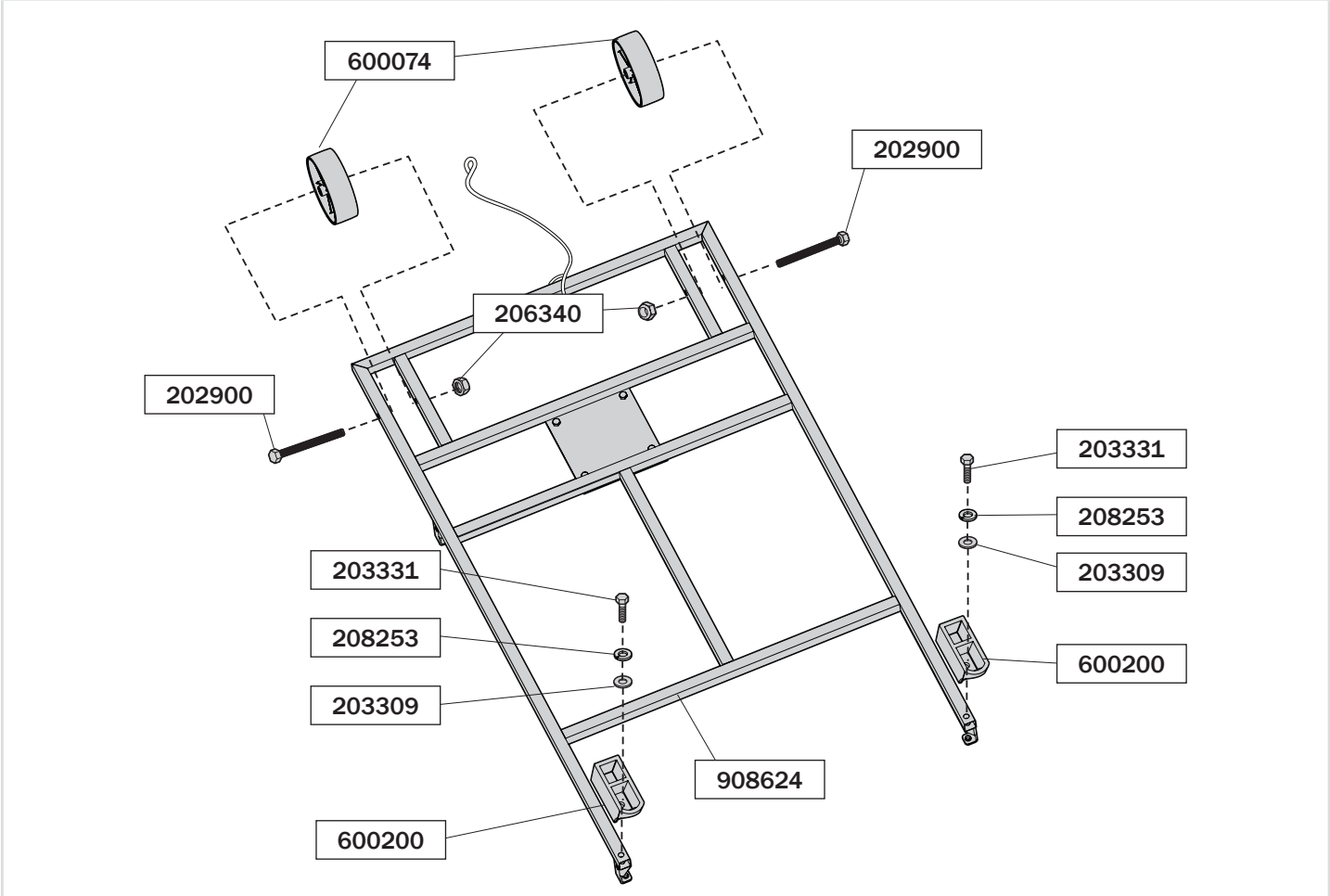

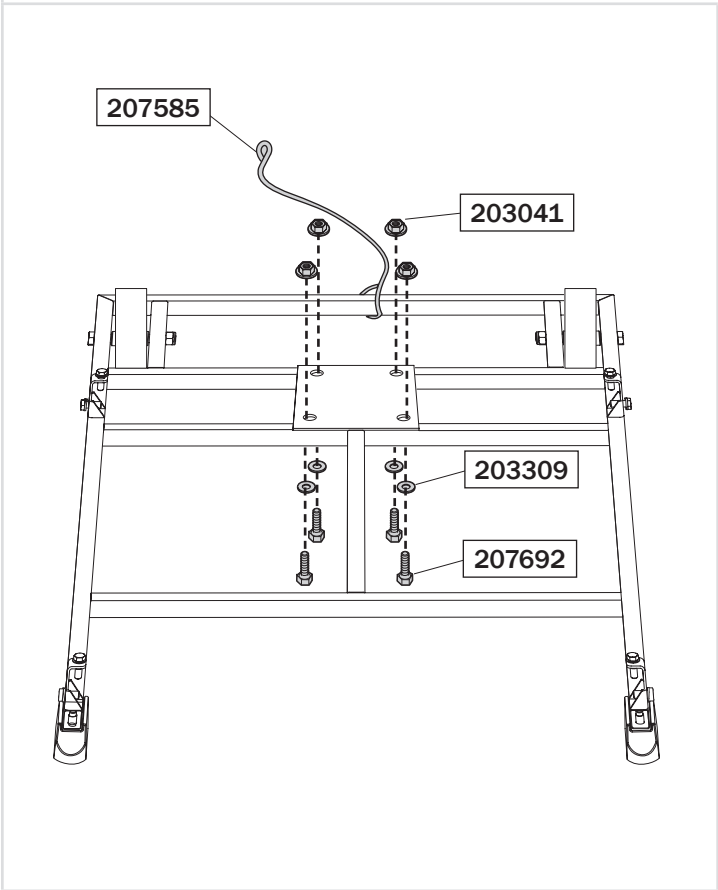

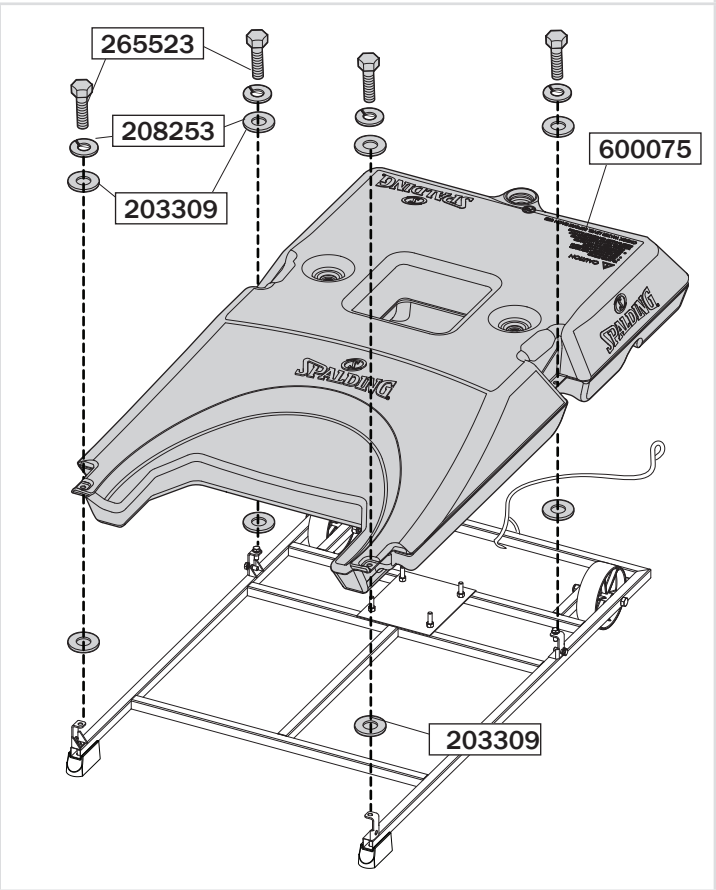

A MONTAJE DE LA BASE

1. Conecte la base superior (1) a la base inferior utilizando los pernos (B4), las arandelas (B2), y las tuercas (B3).

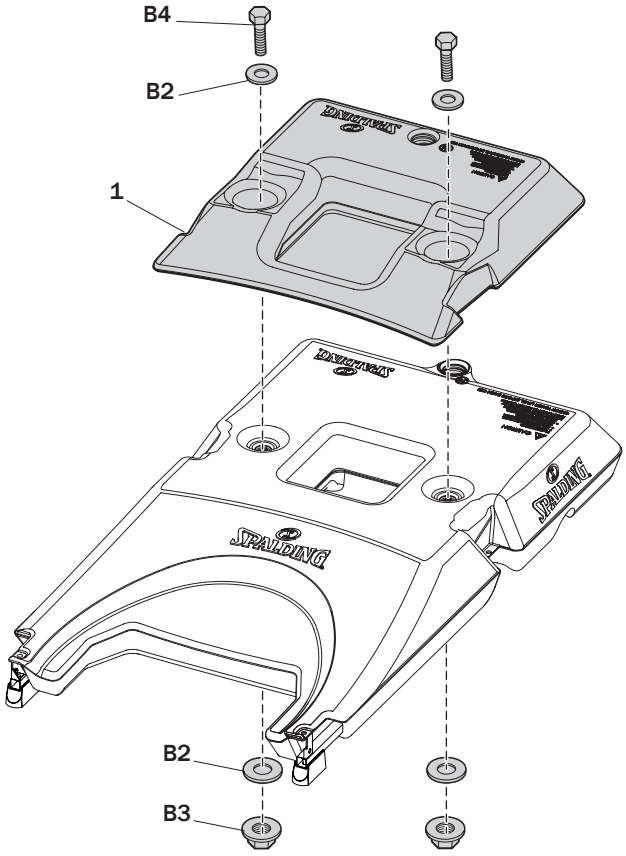

B MONTAJE DEL POSTE

1. Identifique las secciones superior (3) e inferior (2) del poste.
2. Marque 4-5" (10-12,7 cm) desde la parte superior de la sección del poste inferior (2).

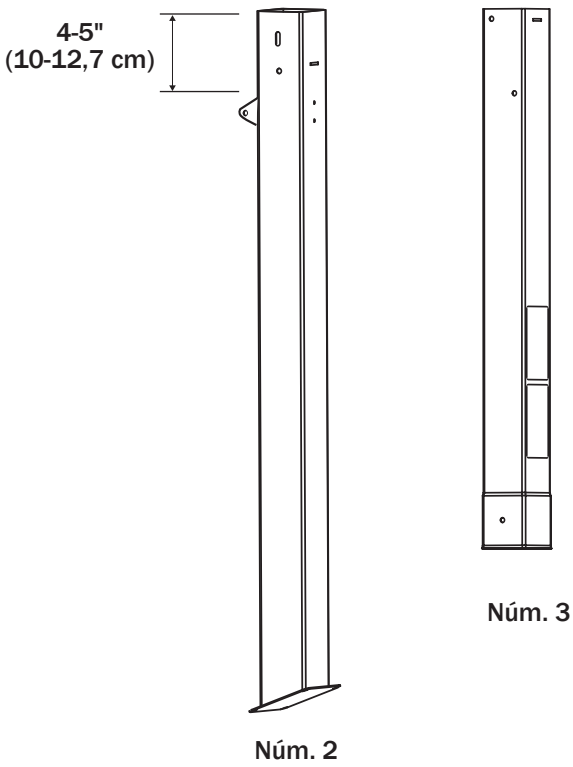

B MONTAJE DEL POSTE

⚠ PRECAUCIÓN ⚠

CUANDO ESTÁN CORRECTAMENTE ENCAJADAS ENTRE SÍ, LAS SECCIONES DE LOS POSTES DEBERÁN TENER UNA SUPERPOSICIÓN DE **4-5" (10-12,7 CM)**.

SI NO PUEDE CONSEGUIR UNA SUPERPOSICIÓN DE ENGANCHE DE **4-5" (10-12,7 CM)**, ¡¡PARE!! ¡NO CONTINÚE CON EL SIGUIENTE PASO! - LLAME AL SERVICIO AL CLIENTE DE SPALDING AL **1-800-558-5234** PARA RECIBIR AYUDA.

⚠ IMPORTANTE ⚠

PRESTE ESPECIAL ATENCIÓN A LA ORIENTACIÓN DE LAS SECCIONES DEL POSTE. COLOQUE LAS SECCIONES DEL POSTE DE TAL MANERA QUE LAS PARTES DELANTERA Y TRASERA DE LOS POSTES ESTÉN COLOCADAS EN LA MISMA DIRECCIÓN CUANDO SE MONTEN.

3. Alinee la sección superior del poste (3) con la sección inferior del poste (2) y encájelas.
4. Empuje las secciones ensambladas sobre el bloque de madera hasta que la superposición alcance la línea marcada.
5. Fije las secciones del poste utilizando el perno (B9), las arandelas (B10), y la tuerca (B11).

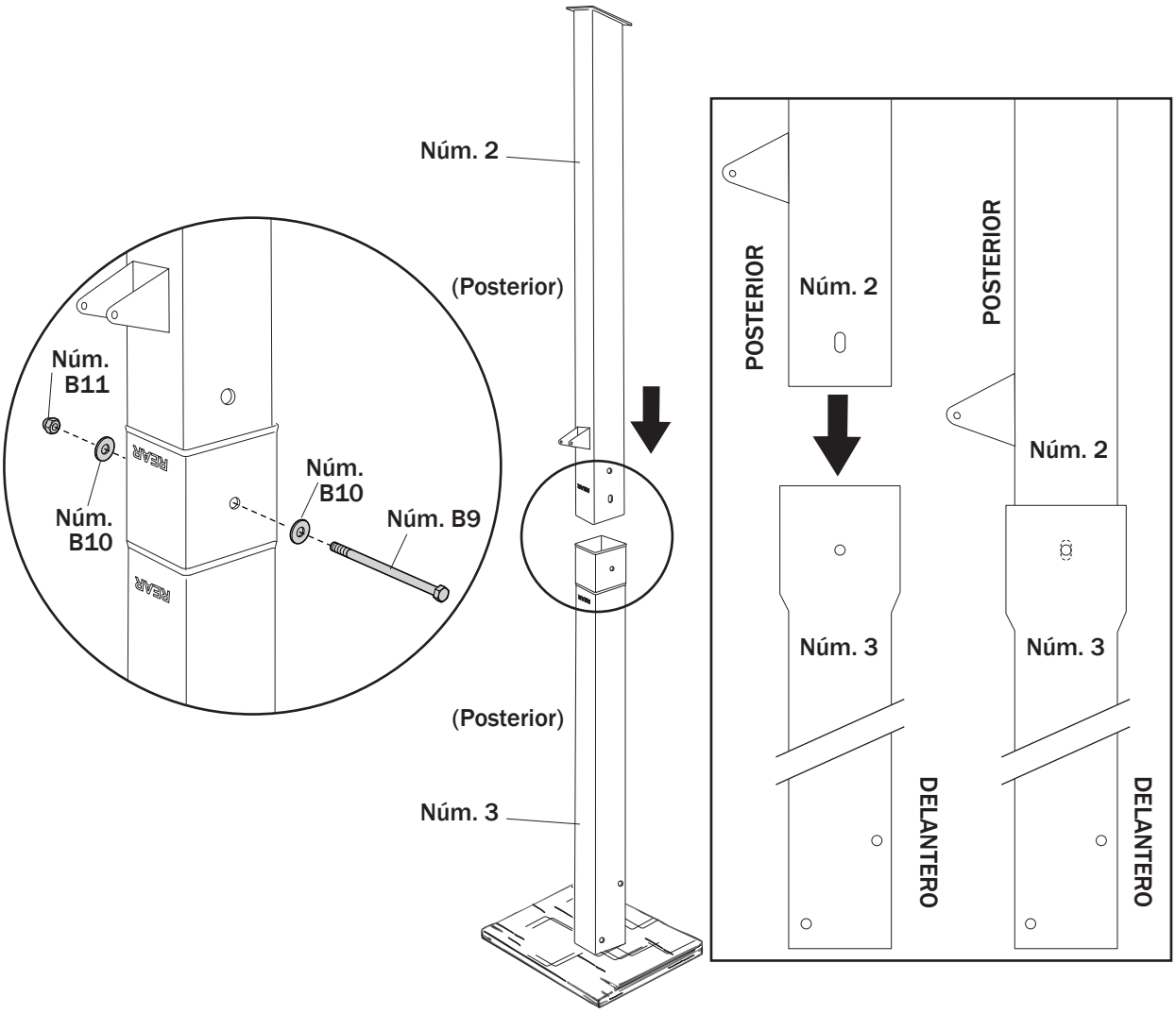

C COLOCACIÓN DEL POSTE EN LA BASE

1. Coloque las arandelas (B2) en los pernos preinstalados.
2. Introduzca el poste inferior (2) en los pernos preinstalados a través de los orificios del poste inferior.
3. Encaje el conjunto del poste en la plataforma de montaje del poste con las arandelas (B2) y las tuercas (B5).

⚠ ADVERTENCIA ⚠

SE REQUIEREN DOS PERSONAS PARA ESTE PROCEDIMIENTO. EL INCUMPLIMIENTO DE ESTA ADVERTENCIA PODRÍA OCASIONAR LESIONES GRAVES Y/O DAÑOS MATERIALES.

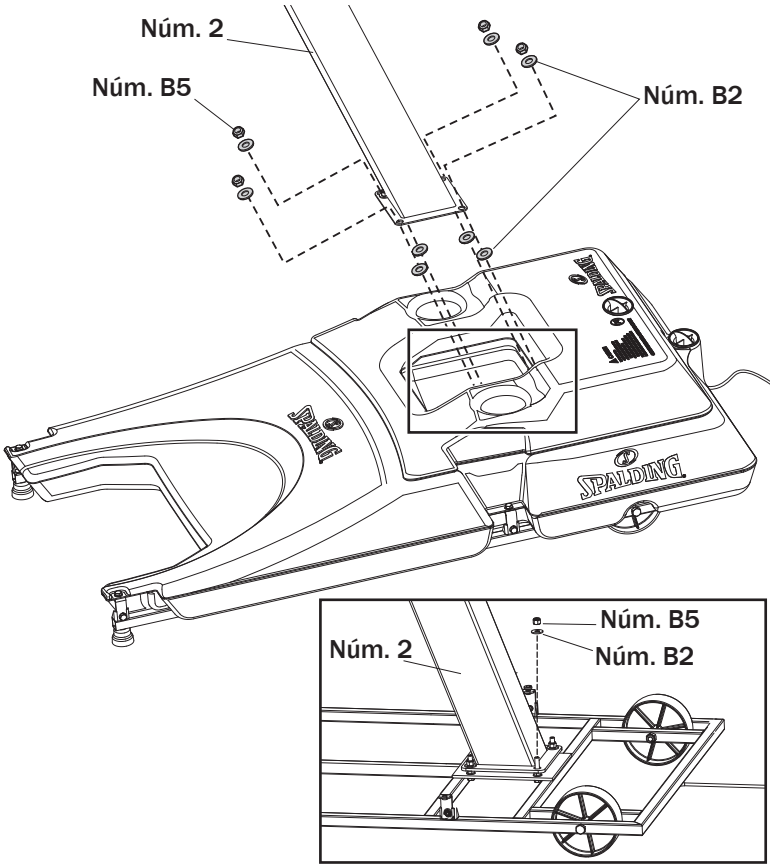

4. Fije los puntales de la base (4 y 5) en el poste inferior (2) con el perno (B8) y la tuerca (B6).

⚠ IMPORTANTE ⚠

NO LO APRIETE DEL TODO.

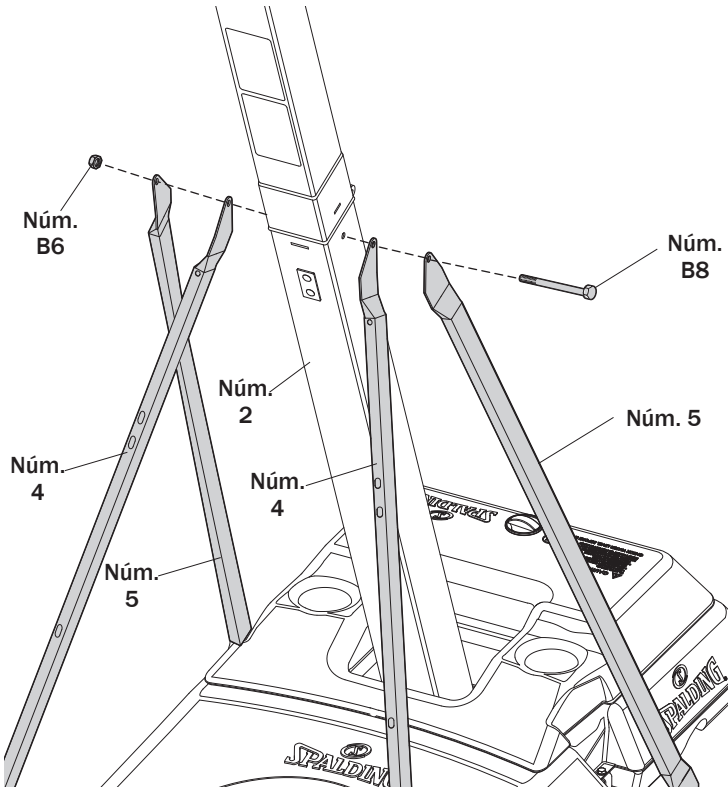

C COLOCACIÓN DEL POSTE EN LA BASE

5. Gire los extremos no fijados de los puntales de la base (4 y 5) para alinearlos con los orificios de montaje de la base.
6. Fije los extremos de los puntales de la base (4 y 5) en el marco de la base con los pernos (B1) y las arandelas de seguridad (B7).

⚠ IMPORTANTE ⚠

APRIETE COMPLETAMENTE TODAS LAS PIEZAS.

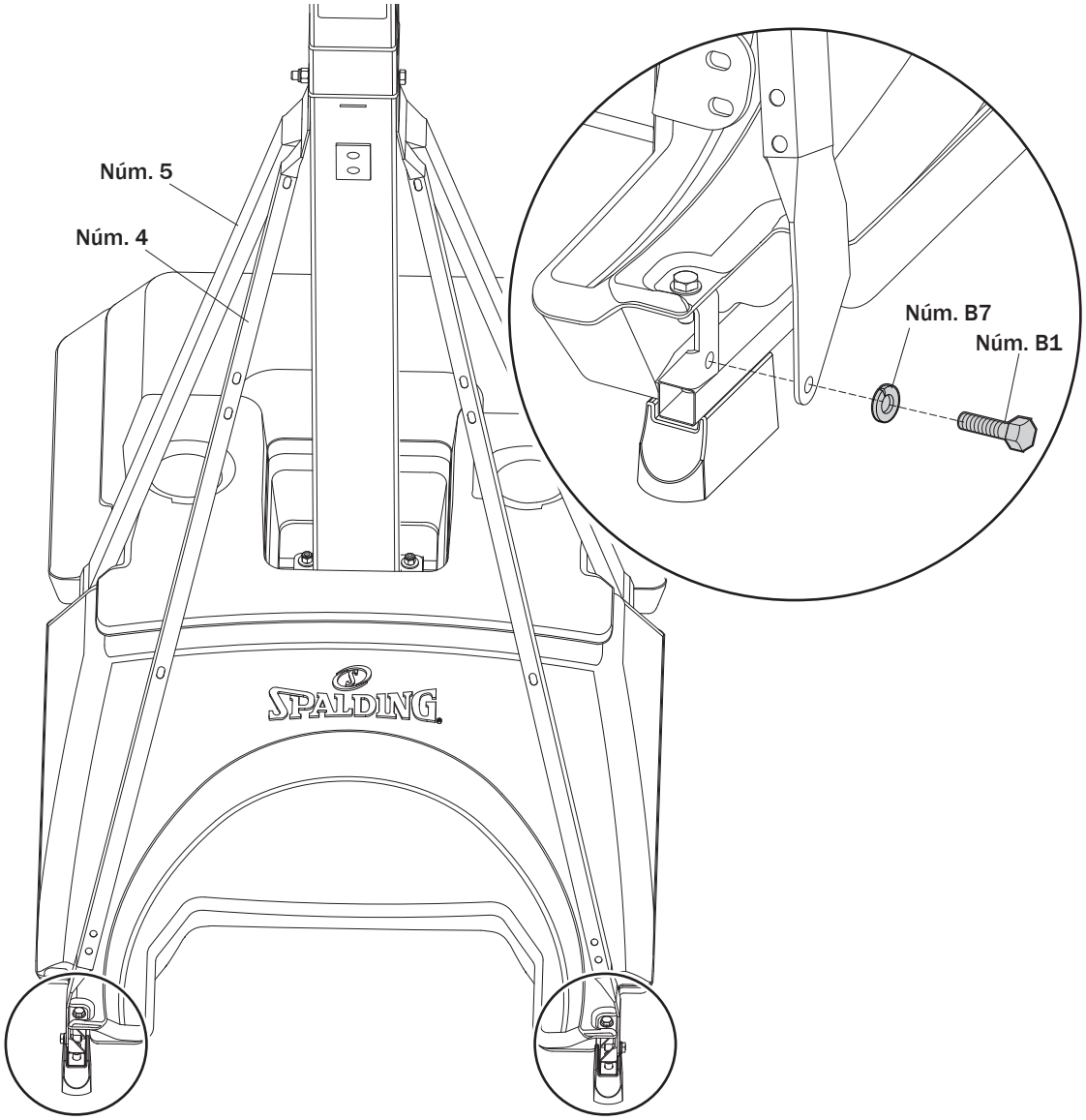

Montaje del soporte con ruedas

Piezas necesarias:

- Kit 3
- Tabla de madera de desecho
- Llave de vaso o llave 9/16"
- Mazo

Montaje completo del soporte con ruedas:

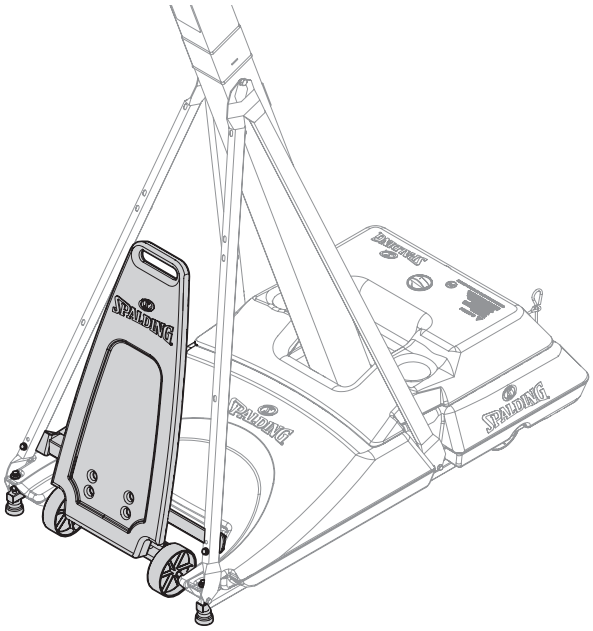

D PREPARACIÓN DE LA BASE PARA LAS RUEDAS

1. Fije el soporte en u (9) en el travesaño (16) con los pernos (W4), las arandelas (W3), y las tuercas (W2).

⚠ IMPORTANTE ⚠

PRESTE ESPECIAL ATENCIÓN A LA ORIENTACIÓN DEL SOPORTE.

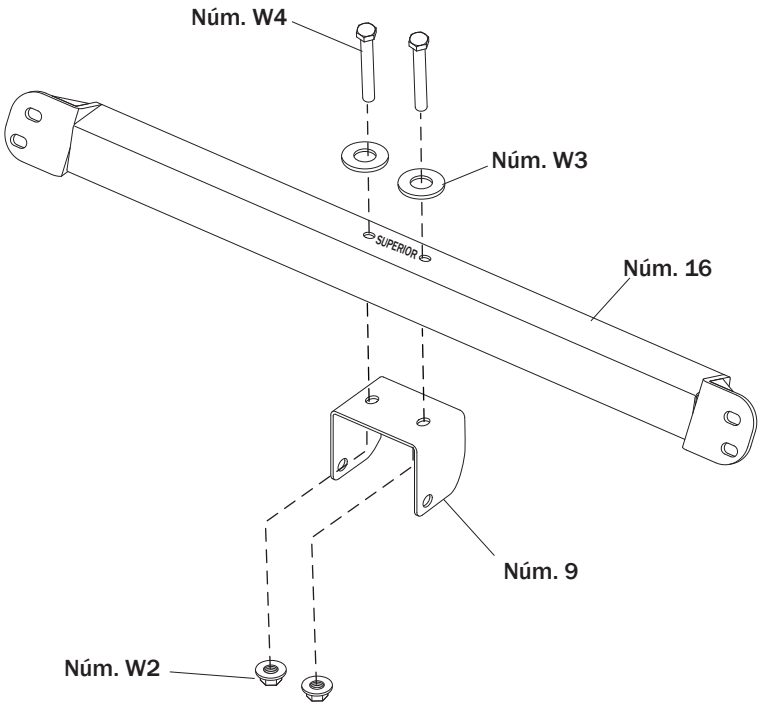

D PREPARACIÓN DE LA BASE PARA LAS RUEDAS

2. Fije el travesaño (13) en los puntales delanteros (4) con los pernos (W1), la arandela (W3), y las tuercas (W2) a través del conjunto de orificios de la parte inferior.

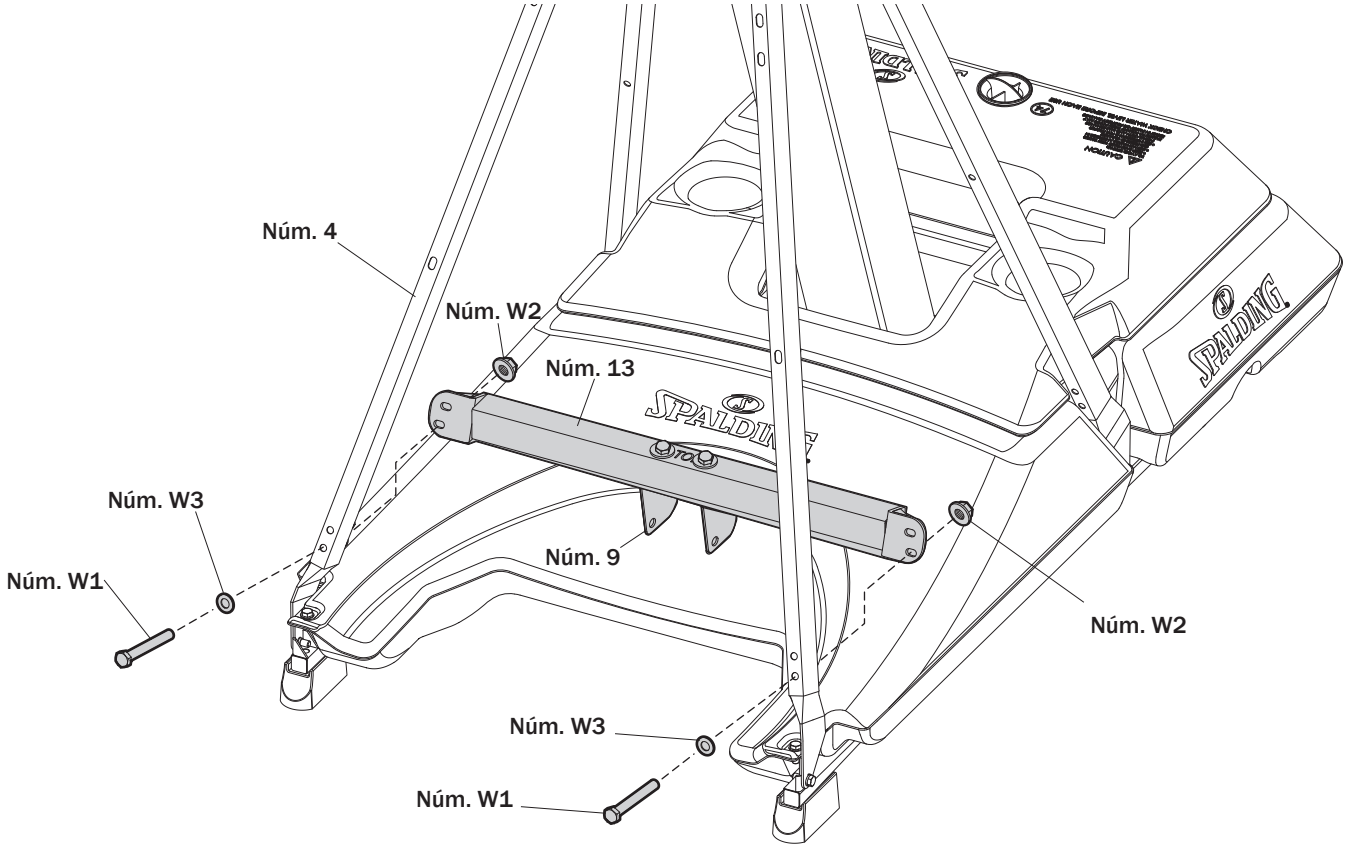

E MONTAJE DE LAS RUEDAS

1. Introduzca el eje (14) a través del soporte de las ruedas (10).

2. Encaje las ruedas (7) en el eje (14) con los tapones a presión (W9).

3. Fije los tapones a presión (W9) en el eje con un martillo o un mazo.

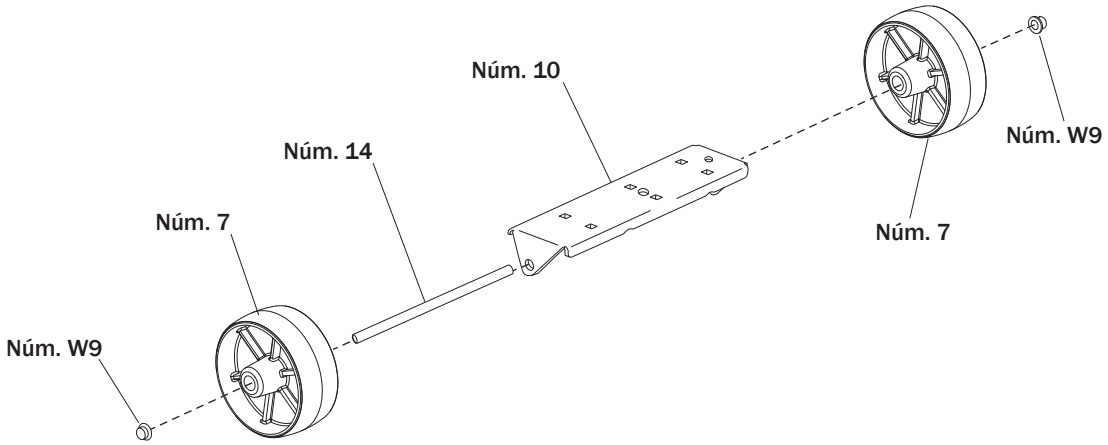

E MONTAJE DE LAS RUEDAS

4. Fije los tubos de bisagra (15) en el soporte de las ruedas (10) utilizando los pernos (W8) y las tuercas (W2).

⚠ IMPORTANTE ⚠

NO APRIETE DEMASIADO. PRESTE ESPECIAL ATENCIÓN A LA ORIENTACIÓN DE LOS TUBOS (15) CON LOS EXTREMOS CORTOS DEBAJO DEL SOPORTE DE LAS RUEDAS.

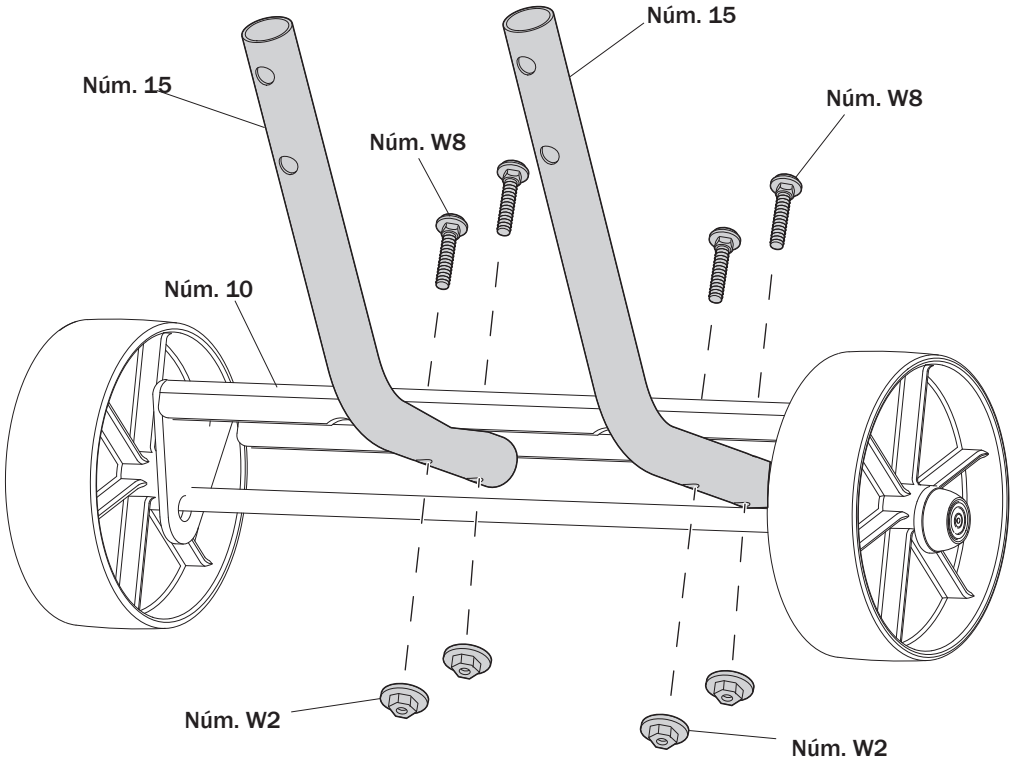

F COLOCACIÓN DEL MONTAJE DE LAS RUEDAS

1. Fije el soporte del eje inferior (11) en el montaje de las ruedas con el perno (W7), el disco del eje (15), y la tuerca (W6).
2. Fije el montaje de las ruedas en el soporte en u (9) con el perno (W5), el espaciador (W10), y la tuerca (W6).

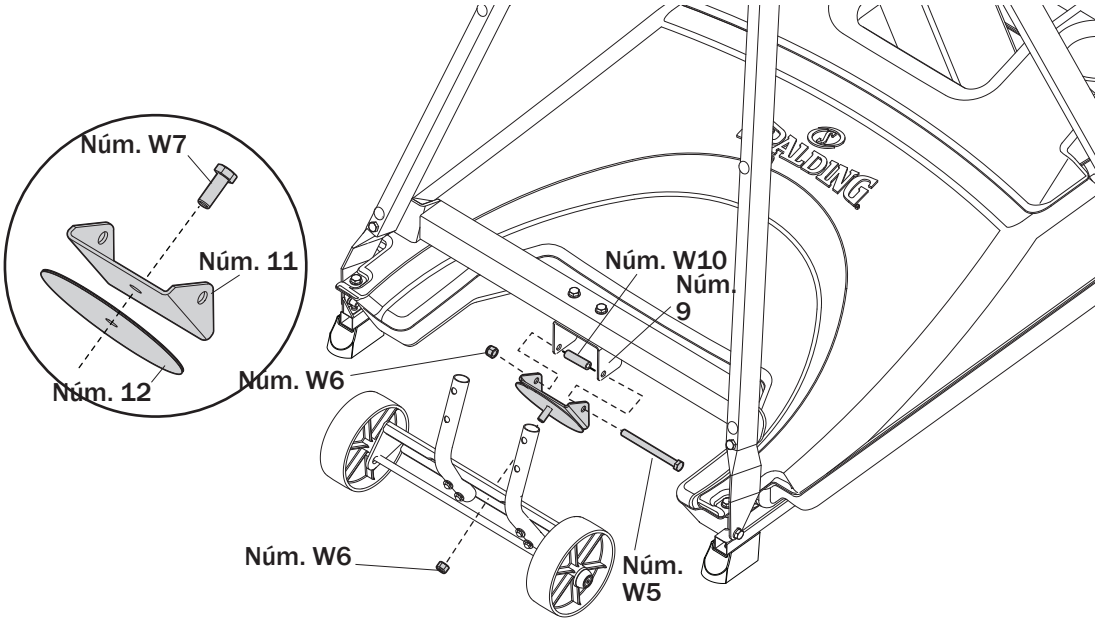

3. Conecte la manija de transporte (8) al montaje de las ruedas con los pernos de carruaje (W8) y las tuercas (W2).

⚠ IMPORTANTE ⚠

Apriete completamente todas las piezas.

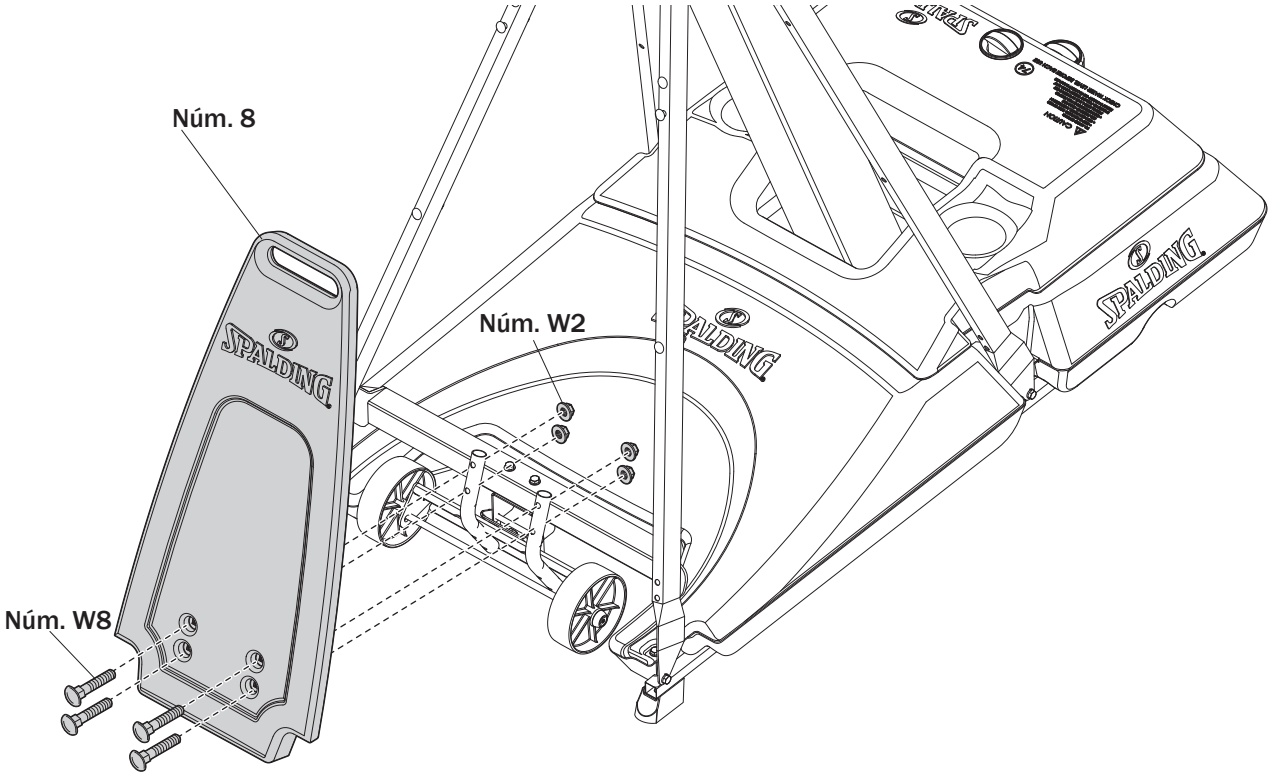

Montaje del elevador

Piezas necesarias:	Montaje completo del elevador:
• Kit 4 • Llave de vaso o llave 1/2"	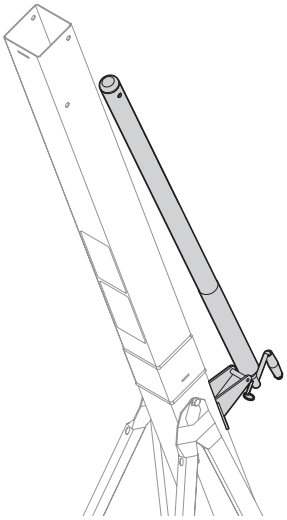

G COLOCACIÓN DEL MONTAJE DEL ELEVADOR

1. Apoye el montaje de forma segura en el caballete.
2. Deslice la funda del elevador mecánico (18) por encima del elevador mecánico y coloque el tapón (19) en el extremo superior.

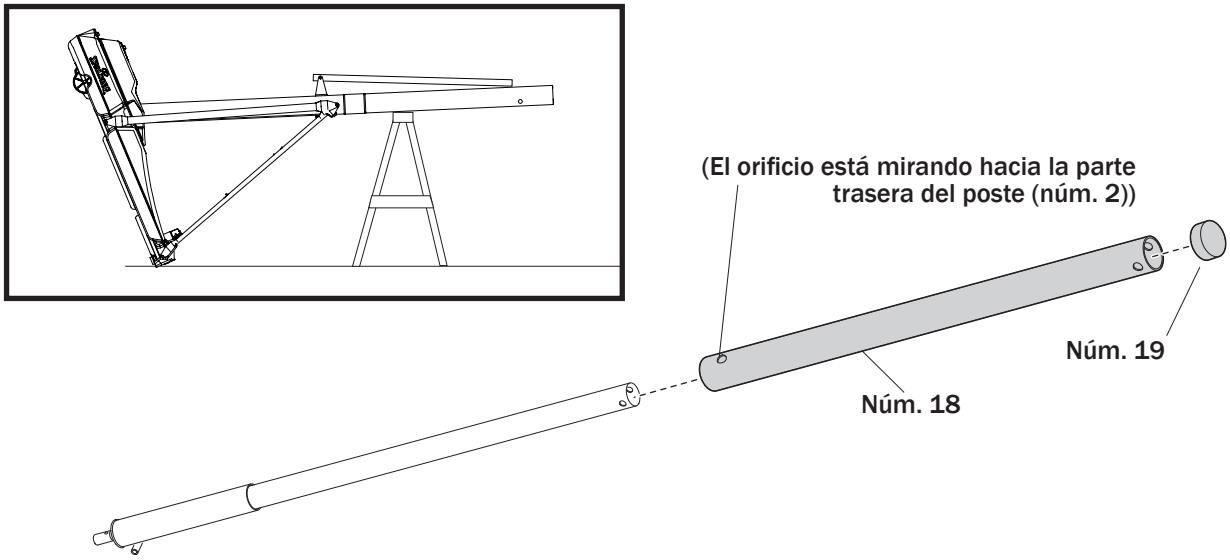

G COLOCACIÓN DEL MONTAJE DEL ELEVADOR

3. Coloque el elevador mecánico en el soporte del poste con el perno (E1) y la tuerca (E2).

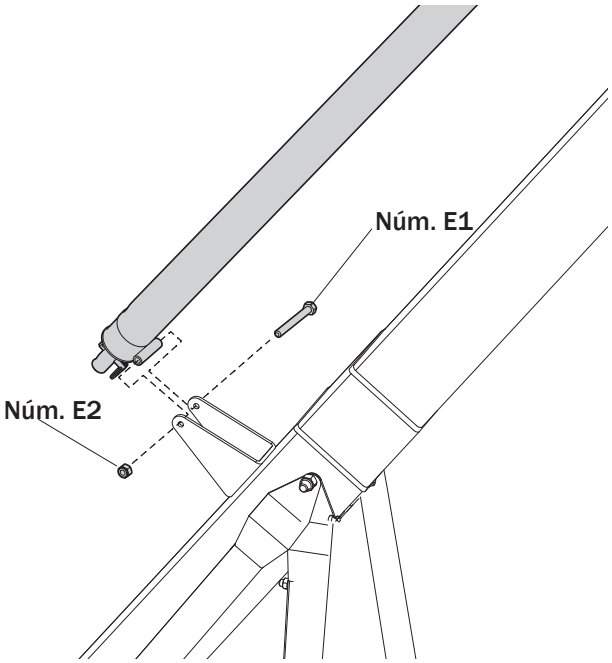

4. Fije la manivela (16) en el elevador mecánico con el pasador (20).

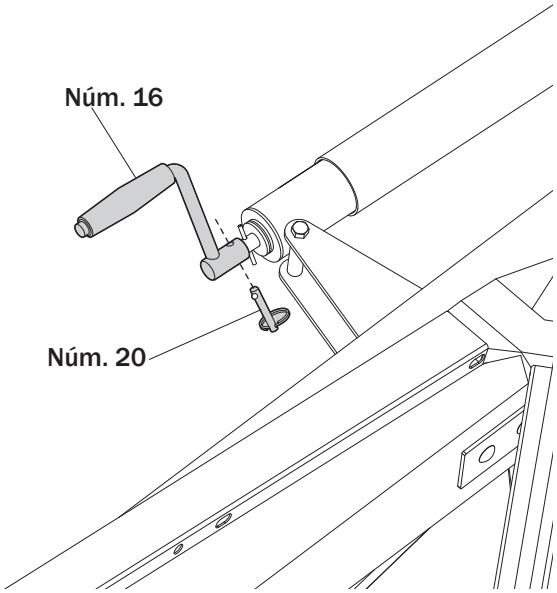

Montaje del elevador superior

Piezas necesarias:	Montaje completo del tablero:

- Kit 5
- Llave de vaso o llave 3/4"
- Extensión de llave de vaso
- Caballete

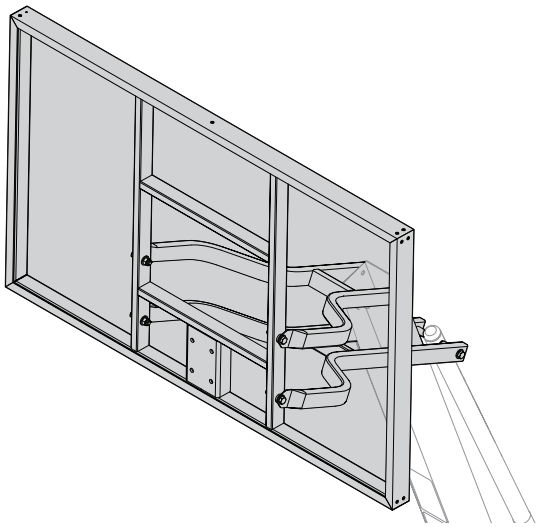

⚠ ADVERTENCIA ⚠

SE REQUIEREN DOS PERSONAS PARA ESTE PROCEDIMIENTO. EL INCUMPLIMIENTO DE ESTA ADVERTENCIA PODRÍA OCASIONAR LESIONES GRAVES Y/O DAÑOS MATERIALES.

H COLOCACIÓN DEL MONTAJE DEL TUBO ELEVADOR

1. Apoye el montaje de forma segura en el caballete. Identifique los tubos del elevador (21 y 22).

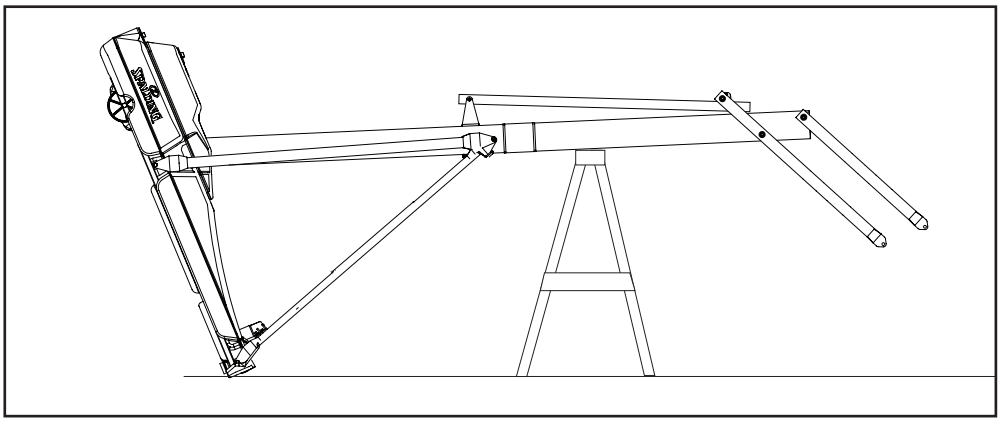

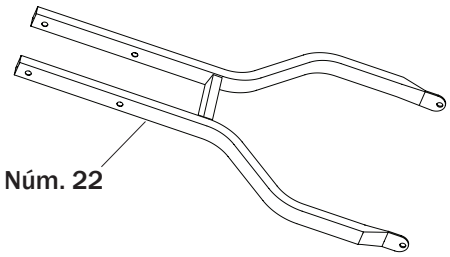

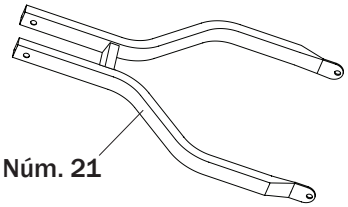

H COLOCACIÓN DEL MONTAJE DEL TUBO ELEVADOR

2. Mientras que la unidad está apoyada de forma segura en el caballete, coloque los tubos del elevador (21 y 22) en la sección superior del poste (3) con los pernos (A5), las arandelas (A3), los casquillos (A4), y las tuercas (A2).

⚠ ADVERTENCIA ⚠

APRIETE LOS PERNOS (A5) EN LAS CONTRATUERCAS (A2) HASTA QUEDAR PAREJOS CON EL BORDE EXTERIOR DE LA CONTRATUERCA.

NOTA

COMPRUEBE EL AJUSTE DE LOS PERNOS GRANDES EN LOS ORIFICIOS GRANDES DE LOS TUBOS DEL ELEVADOR Y DE LOS SOPORTES DEL TABLERO. SI FUESE NECESARIO, CON CUIDADO, REALICE MOVIMIENTOS CIRCULARES PARA EXTRAER EL EXCESO DE PINTURA DE LOS ORIFICIOS.

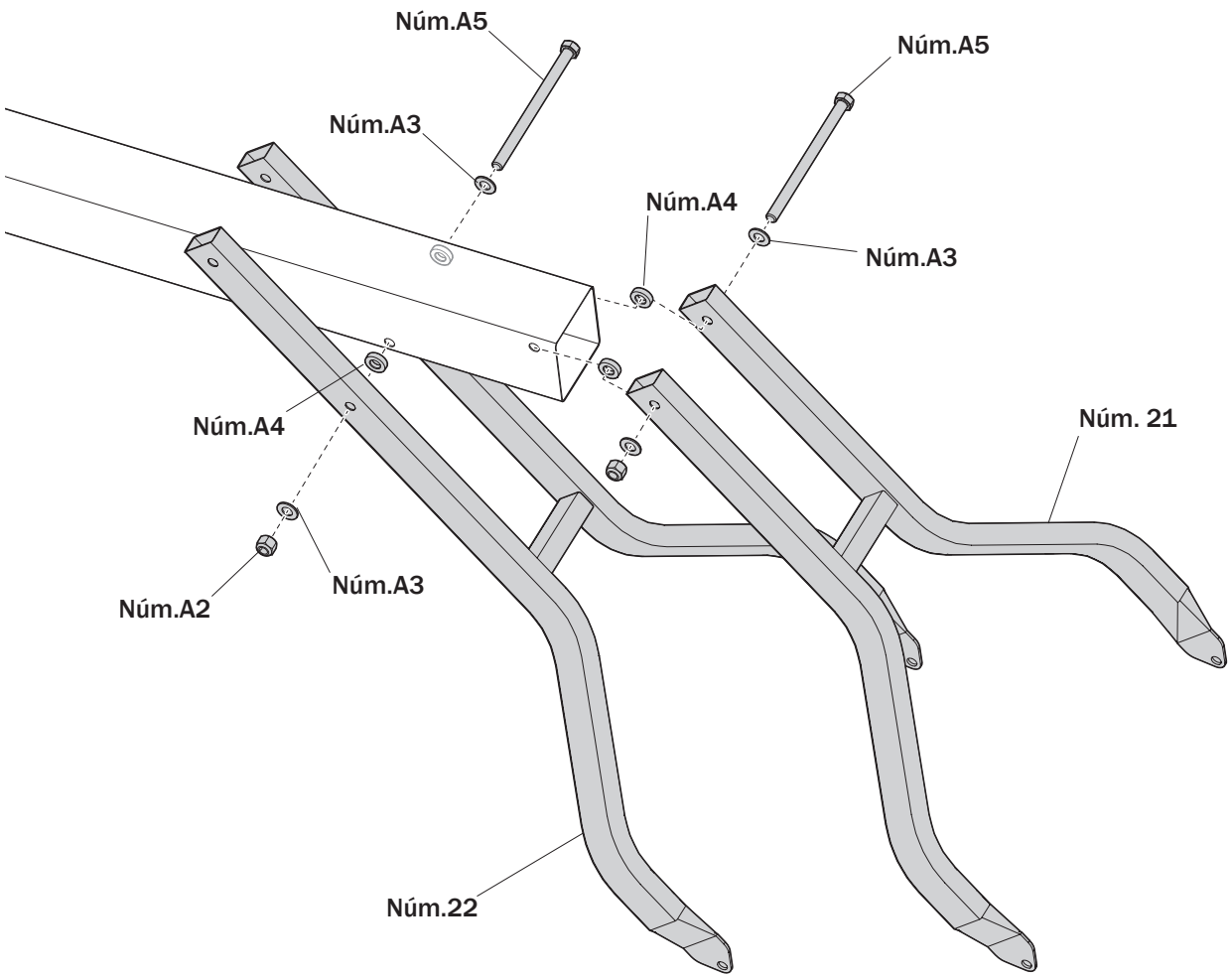

H COLOCACIÓN DEL MONTAJE DEL TUBO ELEVADOR

3. Mientras que la unidad está apoyada de forma segura en el caballete, alinee los orificios para los pernos del elevador mecánico interno de metal (17) con los orificios para los pernos de la funda exterior de plástico del elevador mecánico (18).
4. Conecte el montaje del elevador mecánico al tubo inferior del elevador (22) utilizando el perno (A5), las arandelas (A3), los espaciadores (A7) y la tuerca (A2).
5. Vuelva a colocar el tapón del elevador mecánico (19).

⚠ ADVERTENCIA ⚠

APRIETE EL PERNO (A5) EN LA CONTRATUERCA (A2) HASTA QUEDAR PAREJO CON EL BORDE EXTERIOR DE LA CONTRATUERCA.

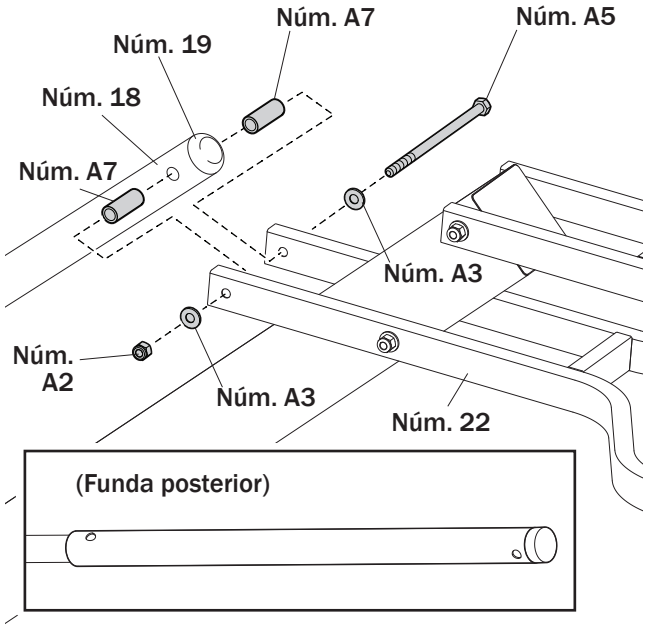

I COLOCACIÓN DEL TABLERO

1. Coloque la almohadilla de espuma (26) en una superficie plana, con el lado adhesivo mirando hacia arriba y despegue la película protectora.
2. Alinee los espaciadores de acero (25) con los cuatro orificios de la amohadilla de espuma (26) y presione los espaciadores firmemente en la cara adhesiva de la almohadilla de espuma.
3. Alinee los espaciadores de acero en el montaje de la almohadilla de espuma en los orificios de montaje del tablero y presiónelos para que queden encajados.

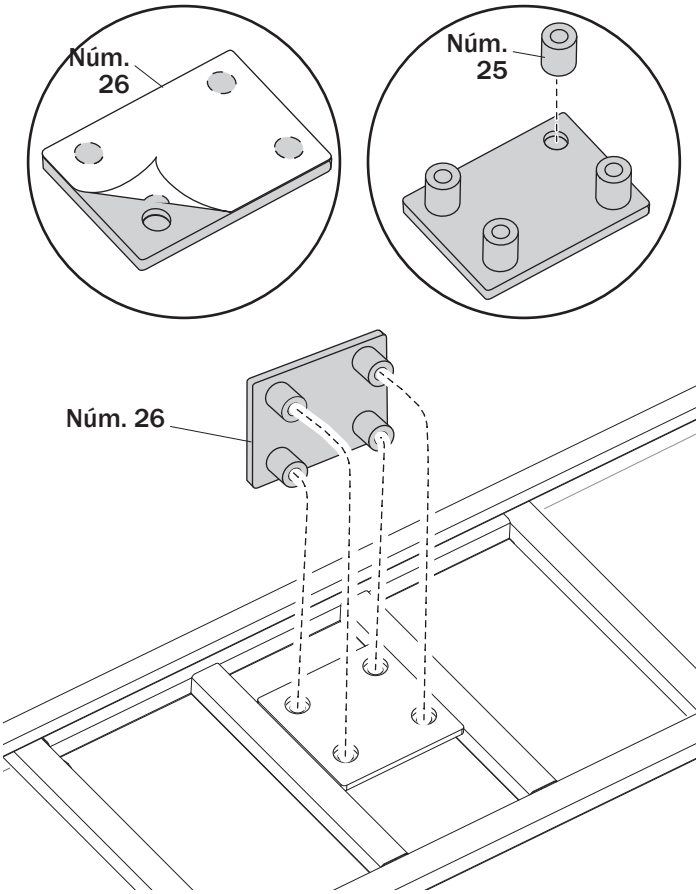

I COLOCACIÓN DEL TABLERO

4. Llene la base inferior a la mitad con agua (aprox. 25 galones (95 litros)) o arena (aprox. 295 libras (134 kg)).
5. Inserte el tapón (24) en la base (1) para cerrarla.
6. Baje la altura del tablero hasta la posición más baja, y mueva con las ruedas el montaje completo hasta la ubicación deseada.

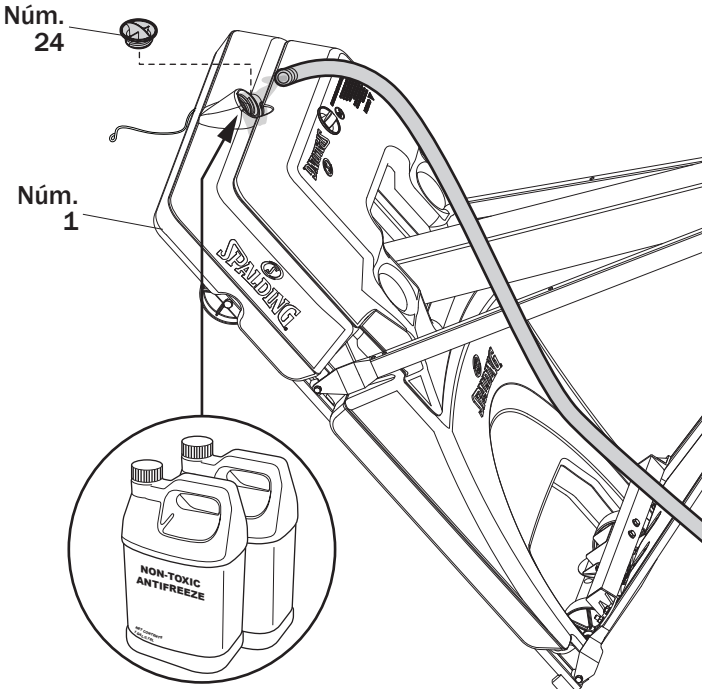

7. Una vez haya colocado el sistema en posición vertical, termine el proceso de llenado de las dos bases.
8. Llene del todo la base inferior con agua (aprox. 49 galones (186 litros)) o arena (aprox. 590 libras (268 kg)).
9. Llene del todo la base superior con agua (aprox. 9,8 galones (37,1 litros)) o arena (aprox. 117 libras (53,1 kg)).
10. Coloque los tapones (24) de forma que la base inferior y la superior queden bien cerradas.

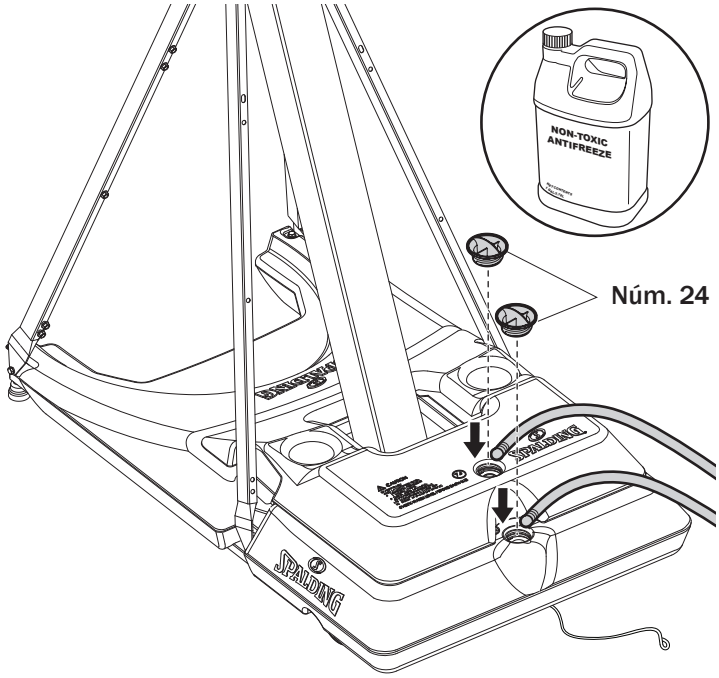

⚠ PRECAUCIÓN ⚠

AÑADA COMO MÍNIMO DOS GALONES (7,6 LITROS) DE ANTICONGELANTE NO TÓXICO EN EL AGUA DE LA BASE INFERIOR EN CLIMAS CON TEMPERATURAS BAJO CERO. ¡REVISE EL NIVEL DEL AGUA ANTES DE CADA USO!

NOTA

SI USA ARENA: LOS 2 GALONES DE ANTICONGELANTE NO SON NECESARIOS.

I COLOCACIÓN DEL TABLERO

11. Fije el tablero (23) en los tubos del elevador (21 y 22) utilizando los pernos (A1), arandelas (A3), casquillos (A6) y tuercas (A2).

⚠ ADVERTENCIA ⚠

APRIETE EL PERNO (A1) EN LA CONTRATUERCA (A2) HASTA QUEDAR PAREJO CON EL BORDE EXTERIOR DE LA CONTRATUERCA.

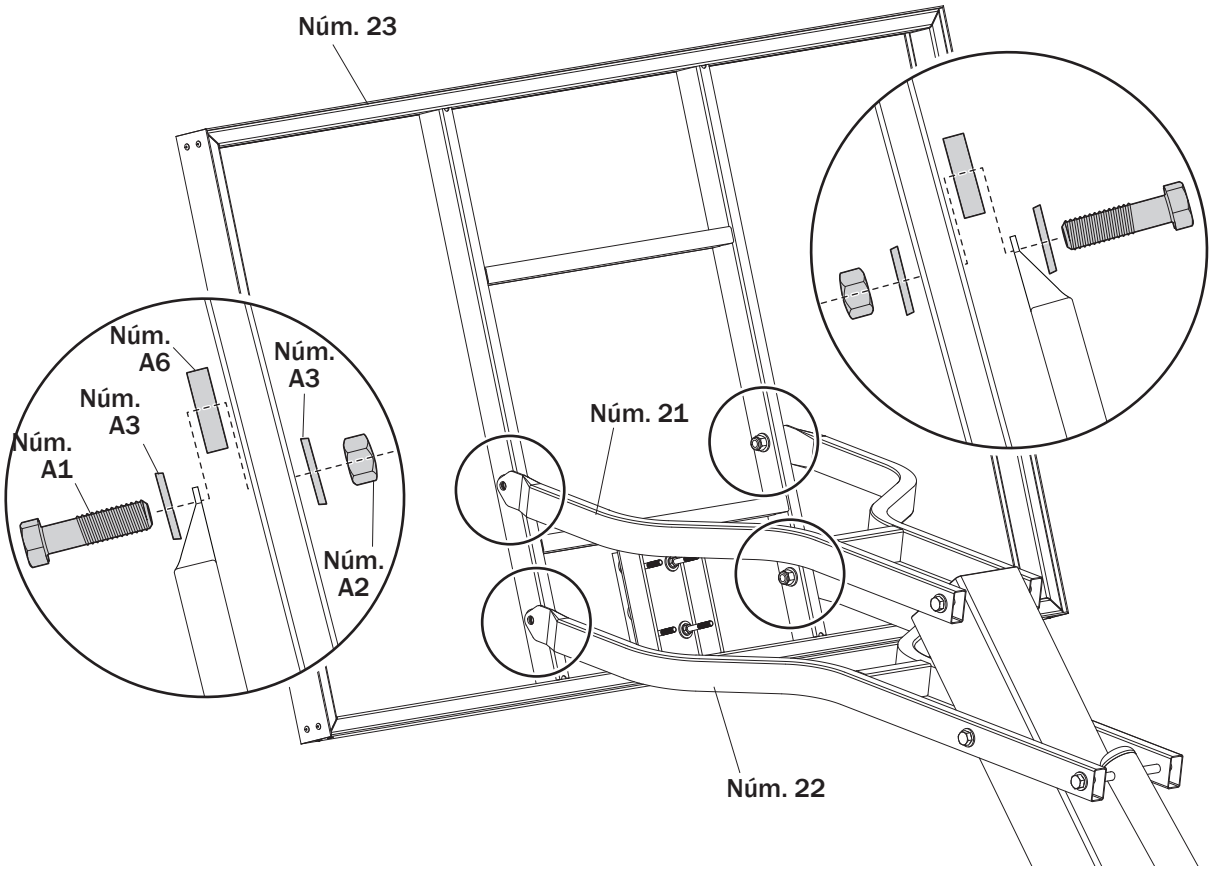

Montaje de la canasta

Piezas necesarias:

- **Kit 6**
- **Llave de vaso o llave 1/2", 3/4"**
- **Extensión de llave de vaso**
- **Destornillador de estrella núm. 3**

Montaje completo de la canasta:

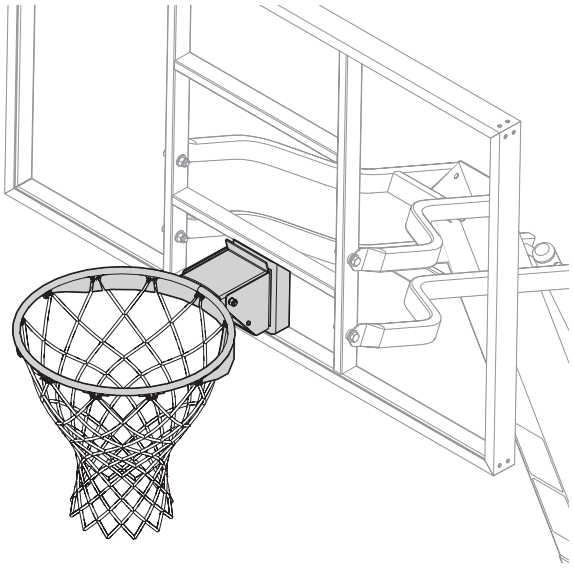

J MONTAJE DE LA CANASTA

1. Quite los tornillos que fijan la cubierta del aro.

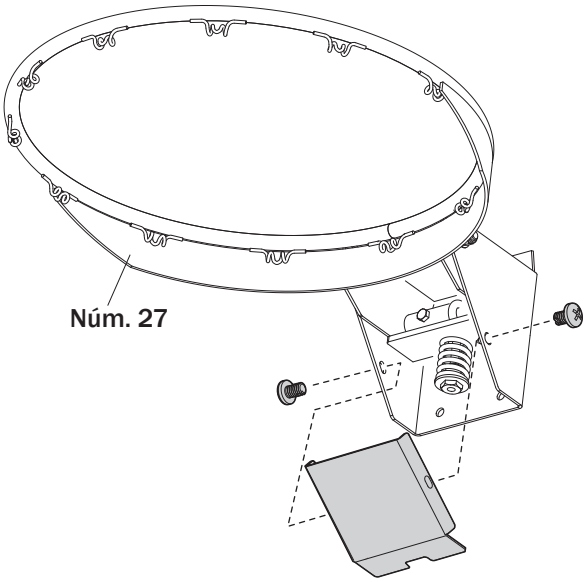

J MONTAJE DE LA CANASTA

2. Ajuste el tablero a la posición más baja y conecte el montaje del aro (27) a la almohadilla de espuma (26) en el tablero utilizando pernos (R1), arandelas (R2), y tuercas (R3).

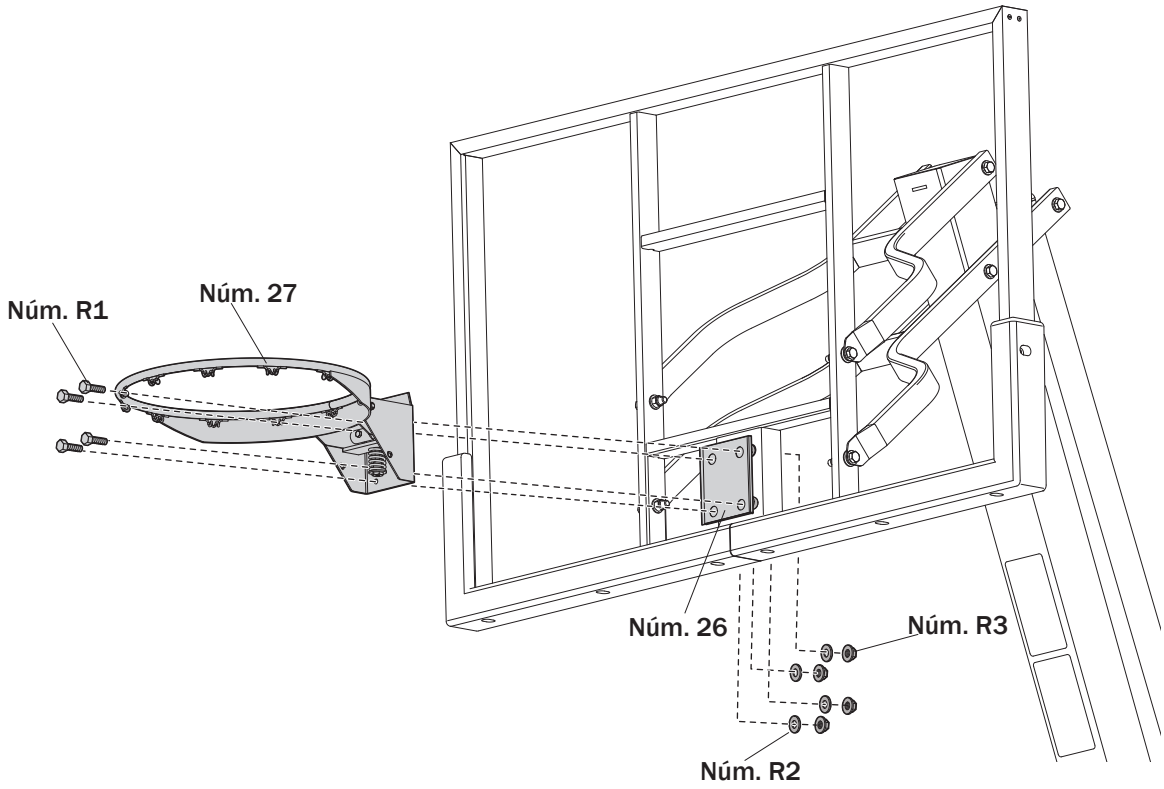

NOTA

Si lo desea, puede apretar la tuerca para aumentar la resistencia del aro al movimiento.

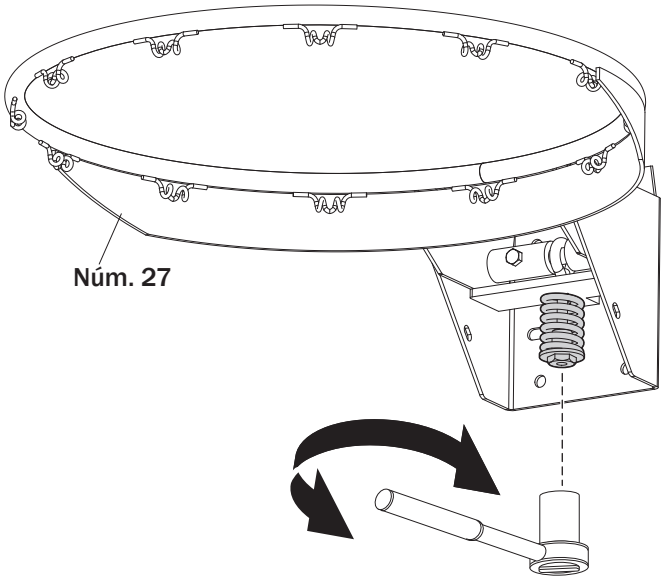

J MONTAJE DE LA CANASTA

3. Vuelva a colocar la cubierta del aro utilizando los tornillos de la cubierta.

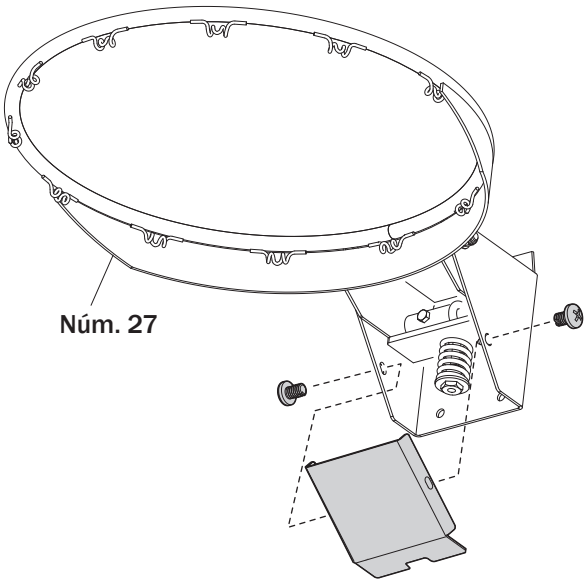

4. Enganche la red (28) en el aro (27).

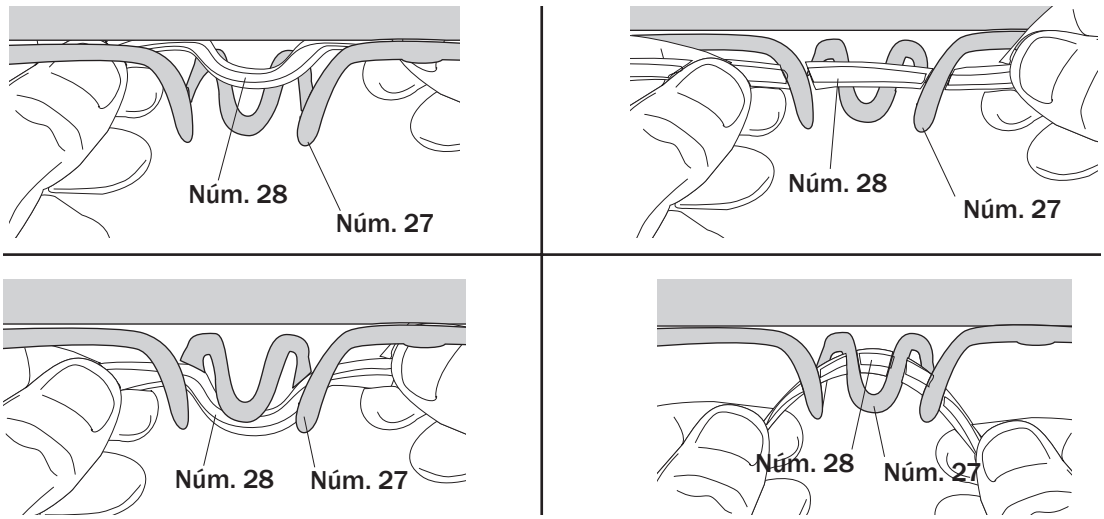

J MONTAJE DE LA CANASTA

5. Ponga la etiqueta de ajuste de altura y movimiento (32) en la parte frontal del poste, donde pueda verse de forma clara.

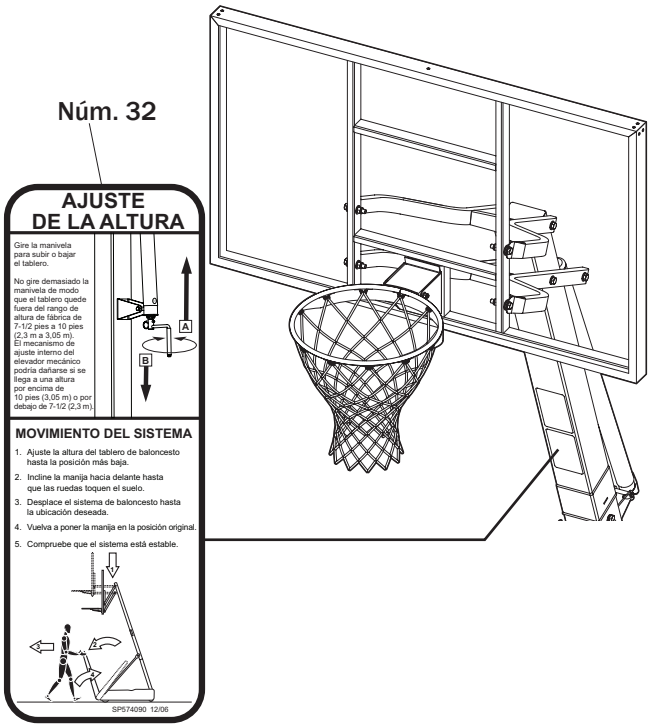

6. Coloque las etiquetas indicadoras de altura (33) en el elevador mecánico.

7. Ajuste la altura a 7-1/2 pies (2,3 m) desde la parte superior del aro hasta la superficie de juego.

8. Coloque la etiqueta de 7-1/2 pies (2,3 m) en el centro del orificio de la funda del elevador mecánico.

9. Repita el mismo proceso para el resto de alturas hasta colocar la última etiqueta en la altura de 10 pies (3,05 m).

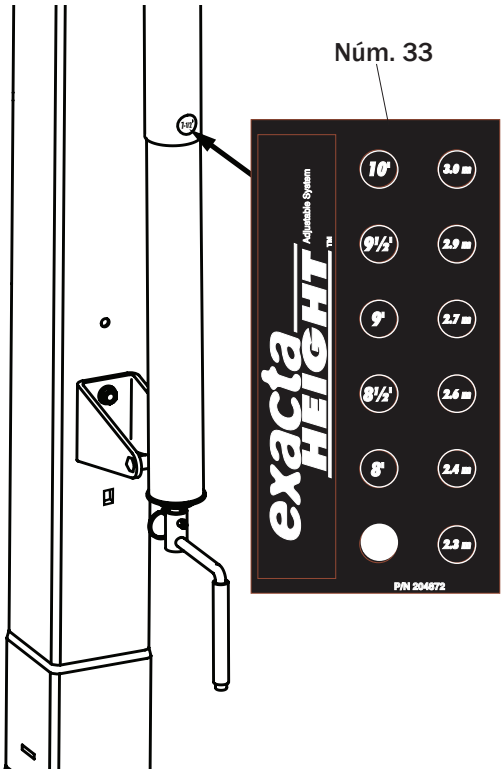

J MONTAJE DE LA CANASTA

10. Gire la manivela para mover el tablero hacia arriba o hacia abajo hasta que alcance la altura deseada.

⚠ ADVERTENCIA ⚠

NO PERMITA QUE LOS NIÑOS AJUSTEN LA ALTURA.

NO GIRE DEMASIADO LA MANIVELA DE MODO QUE EL TABLERO QUEDE FUERA DEL RANGO DE ALTURA DE 7-1/2 PIES A 10 PIES (2,3 M A 3,05 M), YA QUE EL MECANISMO DE AJUSTE PODRÍA DAÑARSE.

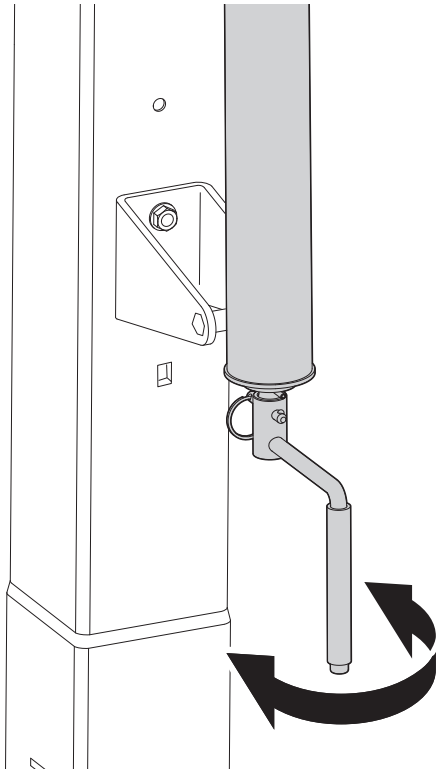

Instalación de la cubierta estilo cancha

Piezas necesarias:	Montaje completo de la unidad:
• Kit 7 • Llave de vaso o llave 9/16"	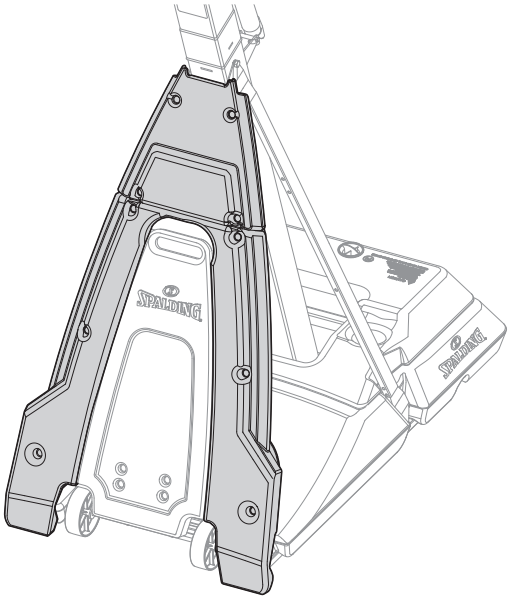

K INSTALACIÓN DE LA CUBIERTA ESTILO CANCHA

1. Coloque la cubierta estilo cancha superior (30) en el puntal delantero (4) utilizando los pernos (P1) y las tuercas (P2).

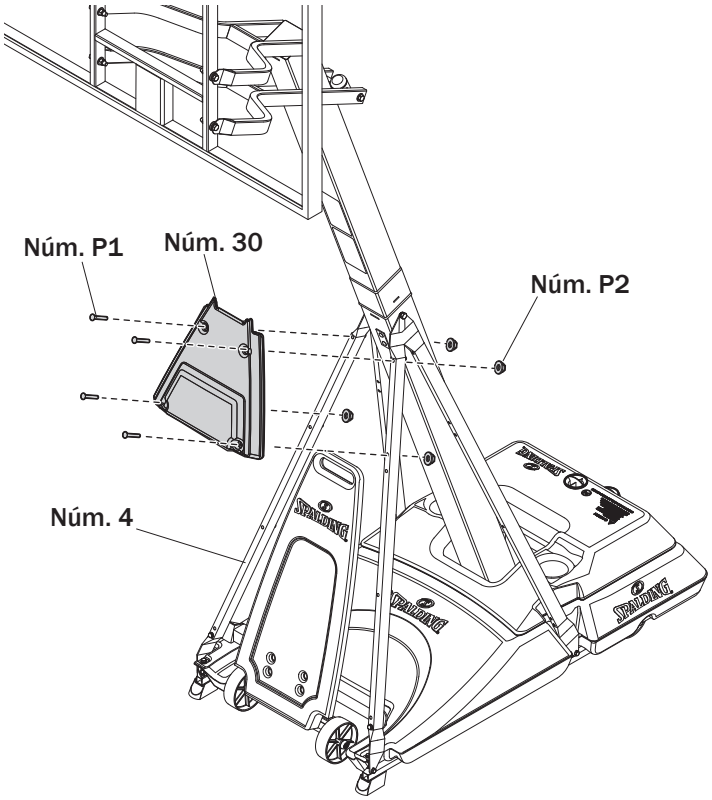

K INSTALACIÓN DE LA CUBIERTA ESTILO CANCHA

2. Deslice la cubierta estilo cancha inferior (29) por detrás de la manija de transporte (8) y fíjela utilizando pernos (P1) y tuercas (P2).

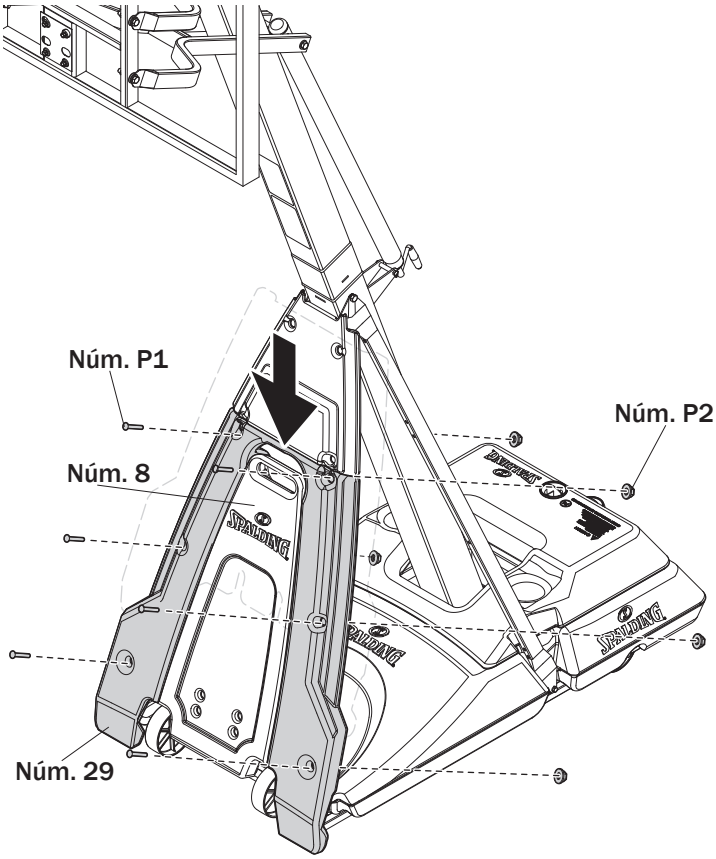

Fijación de la unidad ensamblada para su uso

Piezas necesarias:	Montaje completo de la unidad:
• Agua • Arena	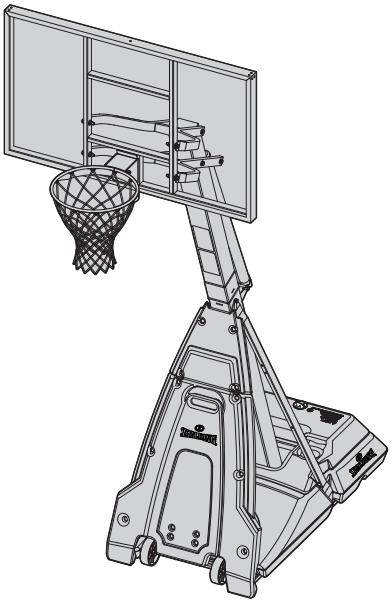

⚠ ADVERTENCIA ⚠

- SE REQUIEREN DOS ADULTOS CAPACES PARA ESTE PROCEDIMIENTO. EL INCUMPLIMIENTO DE ESTA ADVERTENCIA PODRÍA OCASIONAR LESIONES GRAVES.
- NO DEJE EL MONTAJE DESATENDIDO CUANDO ESTÉ VACÍO; PUEDE VOLCARSE.
- EL INCUMPLIMIENTO DE ESTA ADVERTENCIA PODRÍA OCASIONAR LESIONES GRAVES Y/O DAÑOS MATERIALES.
- LA TAPA (24) DEBE ESTAR APRETADA COMPLETAMENTE Y DE FORMA FIRME PARA EVITAR FUGAS.
- PÓNGASE EN CONTACTO CON EL SERVICIO AL CLIENTE INMEDIATAMENTE SI LA TAPA NO SE INCLUYE O ESTÁ DAÑADA.
- REVISE EL NIVEL DEL AGUA ANTES DE CADA USO.

L FIJACIÓN DE LA ESTACA PARA EL SUELO

1. Coloque el sistema en la ubicación deseada.
2. Estire la cuerda para determinar la ubicación de la estaca para el suelo (31).
3. Instale la estaca para el suelo (31) en el suelo.
4. Enganche el ojal de la cuerda al ojal de la estaca para el suelo (31).

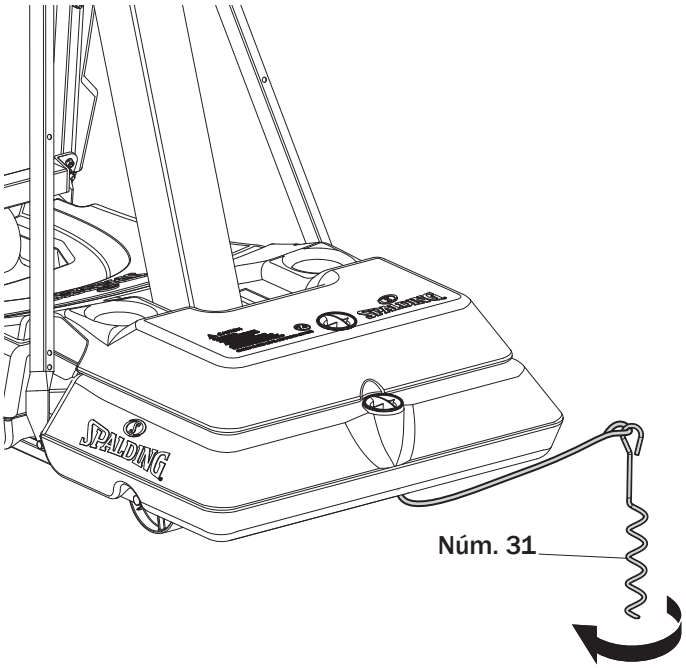

Funcionamiento

M AJUSTE DE LA ALTURA

1. Gire la manivela para mover el tablero hacia arriba o hacia abajo hasta que alcance la altura deseada.

⚠ ADVERTENCIA ⚠

NO PERMITA QUE LOS NIÑOS AJUSTEN LA ALTURA.

NO GIRE DEMASIADO LA MANIVELA DE MODO QUE EL TABLERO QUEDE FUERA DEL RANGO DE ALTURA DE 7-1/2 PIES A 10 PIES (2,3 M A 3,05 M), YA QUE EL MECANISMO DE AJUSTE PODRÍA DAÑARSE.

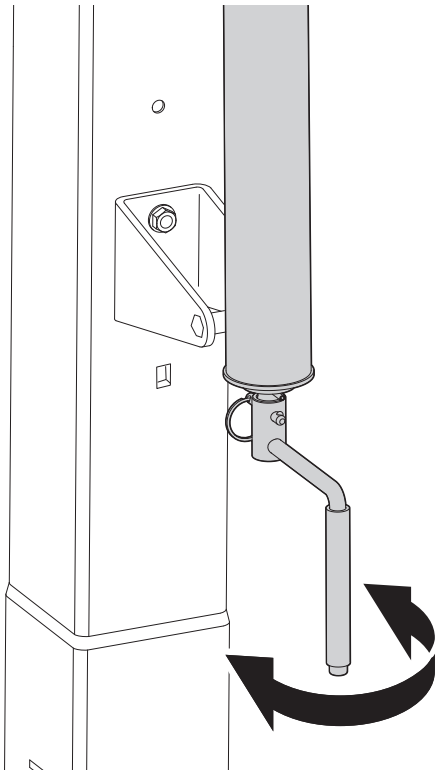

N CAMBIO DE UBICACIÓN DE LA UNIDAD

1. Ajuste la altura del tablero del sistema a la posición más baja.
2. Incline la manija hacia delante hasta que las ruedas toquen el suelo.
3. Desplace el sistema de baloncesto hasta la ubicación deseada.
4. Vuelva a poner la manija en la posición original.
5. Compruebe la estabilidad del sistema.

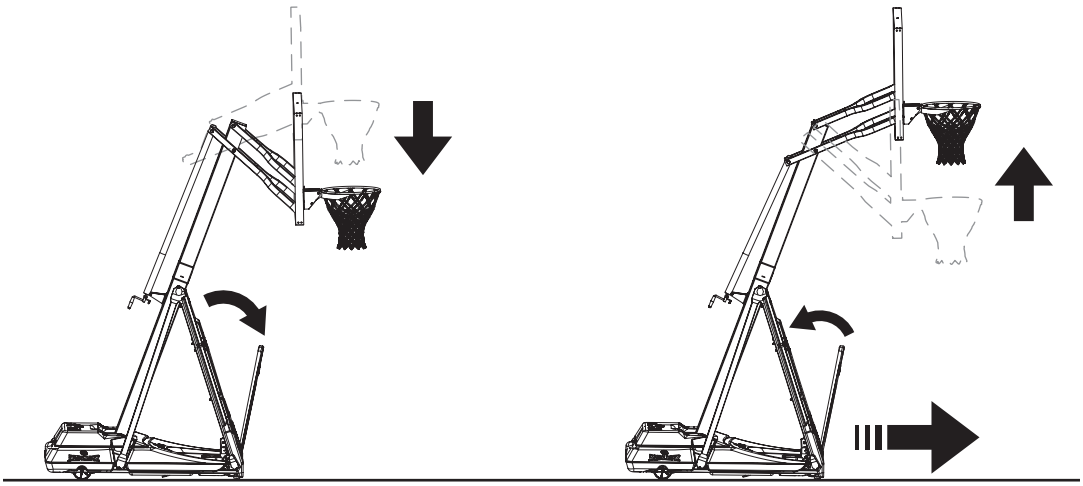

Listado de piezas

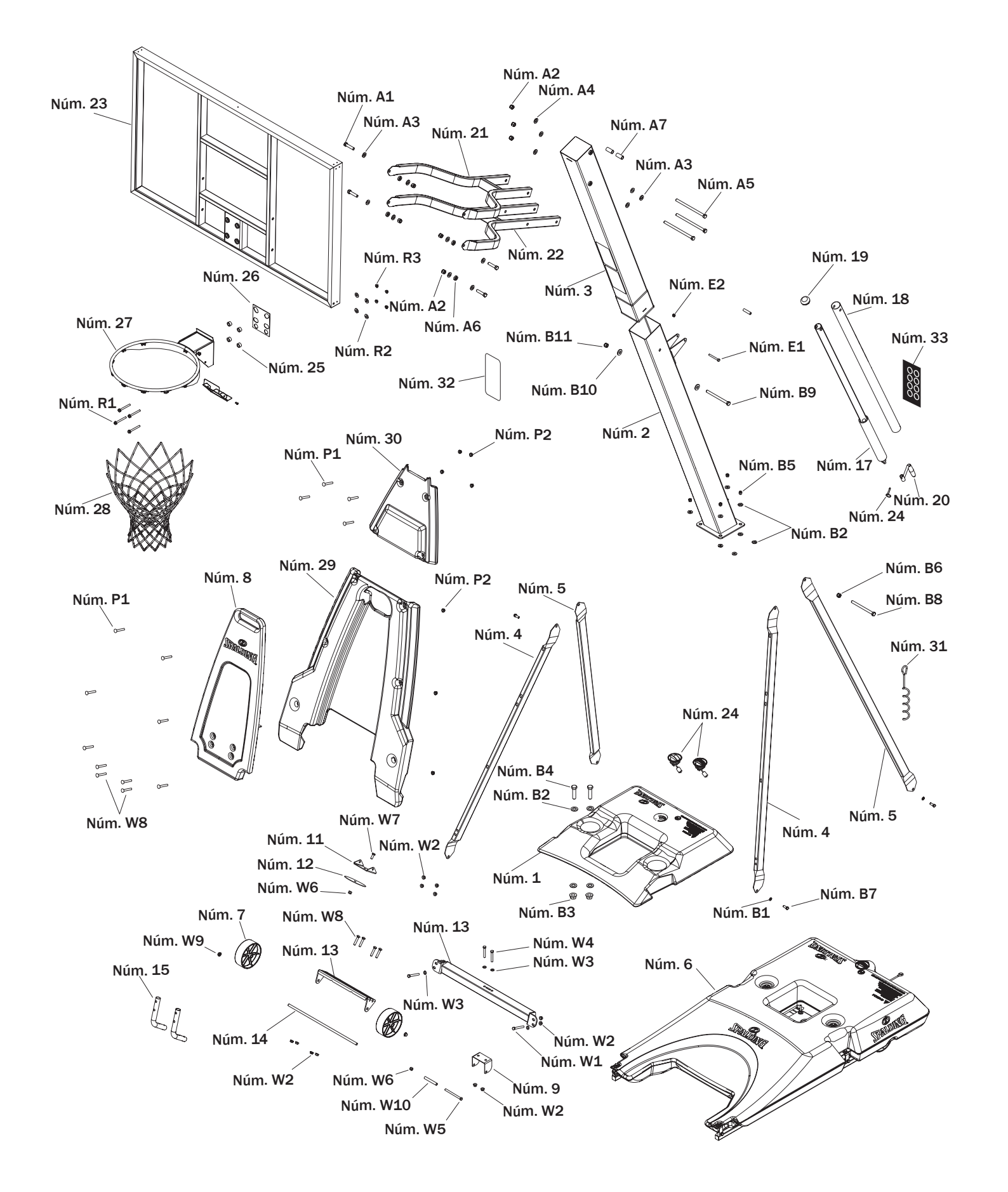

Artículo	Cant.	Núm. de pieza	Descripción
1	1	600076	Base superior
2	1	901183	Sección del poste inferior
3	2	901184	Sección del poste superior
4	2	908459	Puntal, delantero, 62,75" de largo, con orificios
5	2	908699	Puntal, posterior, 62,75" de largo
6	1	700376	Base inferior
7	2	600074	Rueda, 6"
8	1	60007901	Manija de transporte, gris
		60007902	Manija de transporte, **negro**
9	1	800373	Soporte en u, eje
10	1	908466	Soporte, rueda
11	1	206948	Soporte, eje, inferior
12	1	206956	Disco, eje, de plástico
13	1	908513	Travesaño
14	1	20694001	Eje, varilla, 20,5" de largo
15	2	908460	Tubo, con bisagra
16	1	700009	Manivela, elevador mecánico
17	1	80034403	Elevador mecánico
18	1	60016401	Funda, elevador mecánico
19	1	600165	Tapón, elevador mecánico
20	1	202528	Pasador, manivela
21	1	908508	Tubo del elevador, superior
22	1	908509	Tubo del elevador, inferior
23	1		Tablero
24	2	266300	Tapón de inserción
25	4	208482	Espaciador, acero, 0,50” d. int. x 0,875” d. ext. x 0,465” de largo
26	1	20755201	Almohadilla, espuma

Artículo	Cant.	Núm. de pieza	Descripción
27	1		Aro
28	1		Red
29	1	600077	Cubierta estilo cancha, inferior
30	1	600078	Cubierta estilo cancha, superior
31	1	203124	Estaca para el suelo
32	1	574090	Etiqueta, ajuste de altura y movimiento
33	1	204872	Etiqueta, indicadora de altura
A1	**4**	**205711**	**Perno, cabeza hexagonal, 1/2-13 x 2,25" de largo**
A2	**7**	**206340**	**Tuerca, Nylock, 1/2-13**
A3	**14**	**203474**	**Arandela, plana, 1,08" d. ext.**
A4	**4**	**201651**	**Casquillo, de plástico, 0,50 d. int. x 0,25" de largo**
A5	**3**	**207876**	**Perno, cabeza hexagonal, 1/2-13 x 8,4" de largo**
A6	**4**	**208251**	**Casquillo, de plástico, 0,50 d. int. x 0,13" de largo**
A7	**2**	**204620**	**Espaciador, de plástico, negro, 1,7" de largo**
B1	**4**	**265523**	**Perno, cabeza hexagonal, 3/8-16 x 1" de largo**
B2	**12**	**203309**	**Arandela, plana, 3/8 x 1 d. ext.**
B3	**2**	**203041**	**Tuerca, brida hexagonal, 3/8-16**
B4	**2**	**203331**	**Perno, cabeza hexagonal, 3/8-16 x 1,5" de largo**
B5	**4**	**203063**	**Contratuerca, con inserto de nylon, 3/8-16**
B6	**1**	**206340**	**Contratuerca, con inserto de nylon, 1/2-13**
B7	**4**	**202602**	**Arandela de seguridad, 0,375 d. int. x 0,675 d. ext.**
B8	**1**	**206304**	**Perno, cabeza hexagonal, 1/2-13 x 6-5/16" de largo**
B9	**1**	**208617**	**Perno, cabeza hexagonal, 5/16-18 x 5,63 x 0,91" de largo**
B10	**2**	**203218**	**Arandela, plana, 5/16**
B11	**1**	**207610**	**Tuerca, ciega, 5/16-18**
E1	**1**	**201518**	**Perno, cabeza hexagonal, 5/16-18 x 2,75" de largo**

Artículo	Cant.	Núm. de pieza	Descripción
E2	1	203099	Contratuerca, con inserto de nylon, 5/16-18
P1	10	206011	Perno, de carruaje, 3/8-16 x 2,75" de largo
P2	10	203041	Tuerca, brida hexagonal, 3/8-16
R1	4	201611	Perno, brida hexagonal, 5/16-18 x 3" de largo (x3)
R2	4	203309	Arandela, 3/8, 1" d. ext.
R3	4	203100	Tuerca, brida hexagonal, 5/16-18
W1	2	200514	Perno, cabeza hexagonal, 3/8-16 x 3" de largo
W2	12	203041	Tuerca, brida hexagonal, 3/8-16

Artículo	Cant.	Núm. de pieza	Descripción
W3	4	203299	Arandela, 3/8, plana
W4	2	265563	Perno, cabeza hexagonal, 3/8-16 x 2,5" de largo
W5	1	203330	Perno, cabeza hexagonal, 3/8-16 x 4,5" de largo
W6	2	203063	Contratuerca, 3/8-16
W7	1	206252	Perno, cabeza hexagonal, 3/8-16 x 1" de largo
W8	8	203277	Perno, carruaje, 3/8-16 x 2"
W9	2	207550	Tapones a presión, de metal, montaje de las ruedas
W10	1	202274	Espaciador, 0,379 d. int. x 0,50 d. ext. x 3.5" de largo

ETIQUETAS DE SEGURIDAD

⚠ ATENCIÓN ⚠

COLOQUE LAS ETIQUETAS DE SEGURIDAD EN EL CONJUNTO ENSAMBLADO ANTES DE USARLO.

AJUSTE DE LA ALTURA

Gire la manivela para subir o bajar el tablero.

No gire demasiado la manivela de modo que el tablero quede fuera del rango de altura de fábrica de 7-1/2 pies a 10 pies (2,3 m a 3,05 m). El mecanismo de ajuste interno del elevador mecánico podría dañarse si se llega a una altura por encima de 10 pies (3,05 m) o por debajo de 7-1/2 (2,3 m).

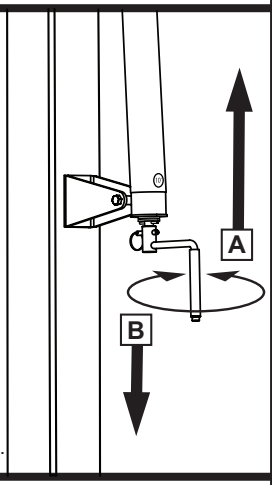

MOVIMIENTO DEL SISTEMA

1. Ajuste la altura del tablero de baloncesto hasta la posición más baja.
2. Incline la manija hacia delante hasta que las ruedas toquen el suelo.
3. Desplace el sistema de baloncesto hasta la ubicación deseada.
4. Vuelva a poner la manija en la posición original.
5. Compruebe que el sistema está estable.

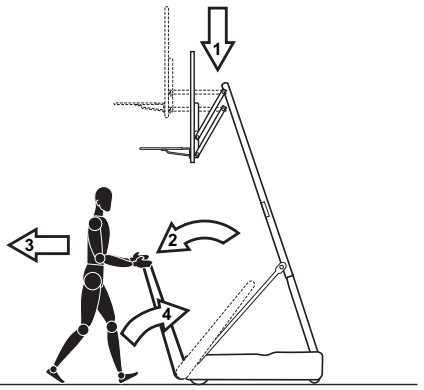

SP574090 12/06

⚠ ADVERTENCIA

Lea y entienda las advertencias que se encuentran a continuación antes de usar este producto.

El incumplimiento de estas advertencias podría causar lesiones graves y/o daños materiales.

El propietario debe asegurarse de que todos los jugadores conozcan y obedezcan estas reglas para la operación segura del sistema.

- **NO SE CUELGUE del aro ni de ninguna parte del sistema, inclusive el tablero, las abrazaderas de apoyo y la red.**
- **Durante el juego, especialmente cuando se realizan actividades como mates, el jugador debe mantener la cara alejada del tablero, del aro y de la red. Si los dientes o la cara entran en contacto con el tablero, el borde o la red, puede sufrir una lesión grave.**
- **No se deslice, suba, sacuda ni juegue en la base y/o en el poste.**
- **Cuando complete el montaje, llene completamente el sistema con agua o arena. Nunca deje el sistema en posición vertical sin llenar la base con un peso, ya que el sistema se podría caer y causar lesiones.**
- **Al ajustar la altura o mover el sistema mantenga las manos y los dedos alejados de las partes movibles.**
- **No permita que los niños muevan o ajusten el sistema.**
- **No lleve joyas (anillos, relojes, collares, etc.) mientras juega. Estos objetos se podrían enganchar en la red.**
- **La superficie debajo de la base se debe mantener lisa y sin grava ni otros objetos afilados. Las perforaciones pueden causar fugas y provocar que el sistema se caiga.**
- **Mantenga los materiales orgánicos alejados de la base del poste. El césped, la basura, etc. podrían causar corrosión y/o deterioro de la base del poste.**
- **Revise que el sistema del poste no tenga señales de corrosión (oxidación, picaduras, desconchaduras) y si las tiene vuelva a pintarlo con pintura de esmalte para exteriores. Si la corrosión penetró a través del acero en cualquier área, reemplace inmediatamente el poste.**
- **Antes de cada uso revise el sistema para verificar que esté adecuadamente equilibrado, que no tenga ningún herraje suelto, desgaste excesivo ni signos de corrosión, y repárelo si es necesario.**
- **Verifique la estabilidad del sistema antes de cada uso.**
- **NO use el sistema durante condiciones climáticas severas y/o con mucho viento, ya que el sistema se podría caer. Coloque el sistema en posición de almacenamiento y/o en un área protegida del viento y sin propiedad personal y/o cables suspendidos.**
- **Nunca juegue en equipo dañado.**
- **Cuando mueva el sistema, tenga cuidado para evitar que el mecanismo cambie de lugar.**
- **Siempre mantenga la parte superior del poste cubierta con la tapa.**
- **No permita que el agua del tanque se congele. En clima con temperaturas de congelamiento añada dos galones de anticongelante no tóxico, arena, o vacíe completamente el tanque y almacénelo. (No use sal.)**
- **Al mover el sistema no permita que nadie se suba o se siente en la base o añada lastre adicional en la base.**
- **No deje el sistema sin supervisión ni juegue en el sistema cuando las ruedas estén embragadas para rodar.**
- **Tenga cuidado al mover el sistema sobre superficies irregulares. El sistema se podría ladear.**
- **Tenga extremado cuidado si va a colocar el sistema en una superficie inclinada. El sistema se podría caer más fácilmente.**
- **Consulte el manual de instrucciones para ver la instalación y el mantenimiento adecuados.**

SPALDING
En EE.UU.: 1-800-558-5234
En Canadá: 1-800-284-8339
In Australia: 1-300-367-582

HYDRA-RIB
En EE.UU.: 1-800-334-9111

RUSSELL

SURE SHOT
En EE.UU.: 1-800-558-5234

Las marcas registradas registraron en EEUU y otros países.

HUFFY SPORTS
En EE.UU.: 1-800-558-5234
En Canadá: 1-800-284-8339

N/P: SP55679001 02/12

© Copyright 2020 de Russell Brands, LLC

www.Spalding.com