Número de modelo:
(se encuentra en la caja del producto)

SISTEMA PORTÁTIL DE BALONCESTO

Manual del propietario

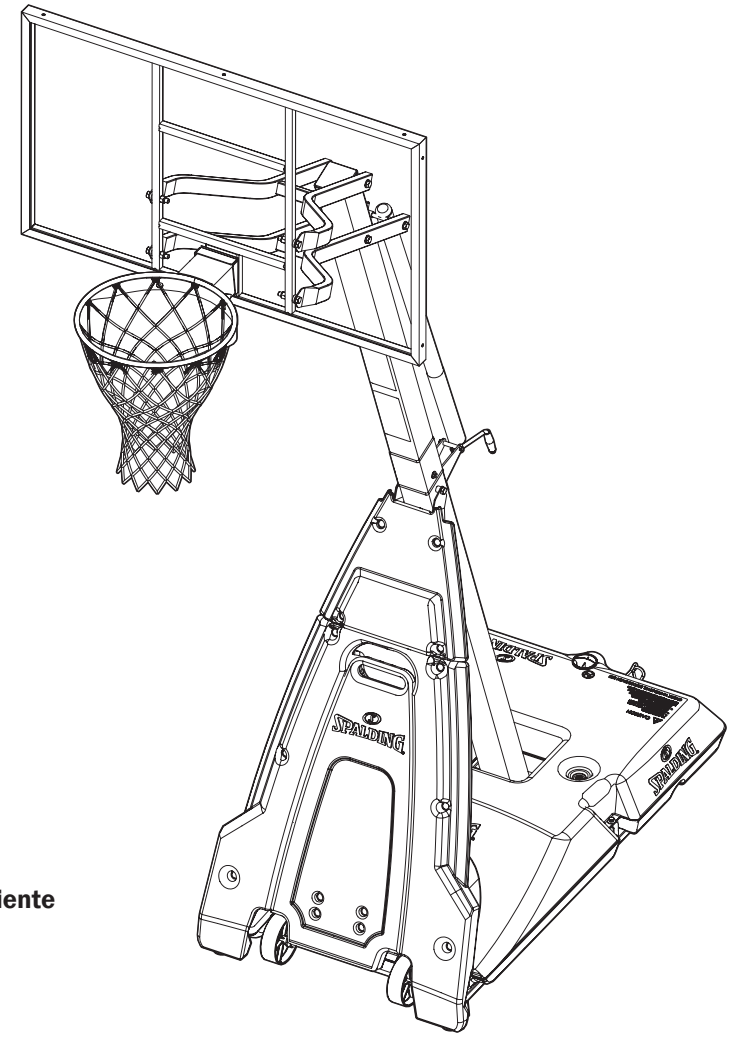

Teléfono gratuito del servicio al cliente

EE. UU.:	1-800-558-5234
Canadá:	1-800-284-8339
Europa:	+353 51 379777
Australia:	1300 367 582

www.spalding.com

⚠ ADVERTENCIA ⚠

LEA Y COMPRENDA EL MANUAL DEL OPERADOR ANTES DE USAR ESTA UNIDAD.
EL INCUMPLIMIENTO DE LAS INSTRUCCIONES DE FUNCIONAMIENTO PODRÍA OCASIONAR LESIONES O DAÑOS MATERIALES.

04/22 ID Núm. M7B61S03

Índice

Índice 2
Antes de empezar 2
Contacto 2
Garantía 3
Información de seguridad 3
Comprobación del ajuste de los pernos de tolerancia estrecha 4
Contenido del paquete 4
Herramientas y materiales para el montaje 10
Resumen del montaje 11
Montaje de la base 12
Montaje del soporte con ruedas 18
Montaje del elevador 22
Montaje del elevador superior 24
Montaje de la canasta 29
Instalación de la cubierta estilo cancha 34
Fijación de la unidad ensamblada para su uso 36
Funcionamiento 38
Listado de piezas 39

¿Tiene preguntas o le faltan piezas?

¡NO regrese a la tienda!

¡Llame al número de atención al cliente GRATUITO que figura en la primera página!

Antes de empezar

LEA Y COMPRENDA EL MANUAL DEL OPERADOR ANTES DE USAR ESTA UNIDAD.

- Saque **TODO** el contenido de las cajas.
- Asegúrese de revisar el **INTERIOR** de las secciones de los postes; los herrajes y las piezas adicionales se encuentran allí.
- Debe conservar este manual junto con el recibo de compra y tenerlo disponible como referencia conveniente, ya que contiene información importante sobre su modelo.

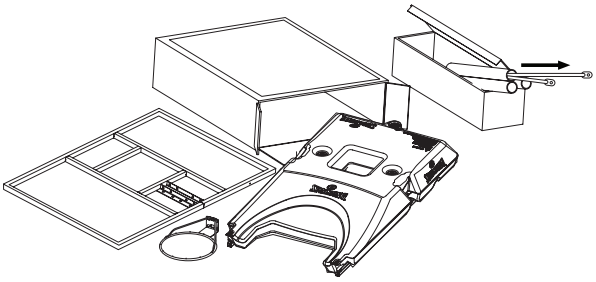

⚠ ADVERTENCIA ⚠

EL INCUMPLIMIENTO DE LAS INSTRUCCIONES DE FUNCIONAMIENTO PODRÍA OCASIONAR LESIONES O DAÑOS MATERIALES.

Contacto

¿Tiene preguntas o le falta alguna pieza? ¡**NO** vuelva a la tienda!

Correo electrónico:	warrantyservice@custserv.fotlinc.com
Teléfono gratuito del servicio al cliente:	1-800-558-5234
Dirección postal:	Spalding PO Box 90015 Bowling Green, KY 42102

Garantía

Para obtener la información más reciente sobre la Garantía del Sistema de Baloncesto, visite **www.Spalding.com** o llame al Servicio al Cliente de Spalding al **1-800-558-5234**.

Información de seguridad

⚠ ADVERTENCIA ⚠

EL INCUMPLIMIENTO DE ESTAS INSTRUCCIONES DE SEGURIDAD PUEDE OCASIONAR LESIONES GRAVES O DAÑOS MATERIALES Y ANULARÁ LA GARANTÍA.

Para que el funcionamiento del sistema sea seguro, el propietario debe asegurarse de que todos los jugadores conozcan y sigan estas reglas.

Para garantizar la seguridad, no intente montar este sistema sin seguir las instrucciones cuidadosamente. Revise toda la caja y el interior de todo el material de embalaje para verificar si hay piezas y/o cualquier material de instrucciones adicional. **Antes de comenzar el montaje, lea las instrucciones e identifique las piezas utilizando el identificador de los herrajes y la lista de piezas en este documento.** Es esencial el montaje completo, el uso y la supervisión adecuados para el funcionamiento correcto del sistema y para reducir el riesgo de accidentes o lesiones. Existe una alta probabilidad de lesiones graves si este sistema no se instala, mantiene y funciona adecuadamente.

- Si usa una escalera durante el montaje, extreme la precaución.
- Revise regularmente la base para detectar si hay fugas. Las fugas lentas pueden hacer que el sistema se vuelque inesperadamente.
- Asiente las secciones del poste correctamente (si corresponde). De lo contrario, las secciones del poste podrían separarse al jugar o al transportarlo.
- El clima, la corrosión o el mal uso podrían provocar fallos en el sistema.
- Si requiere asistencia técnica, póngase en contacto con el Servicio al Cliente.
- La altura mínima de funcionamiento es de 6 pies y 6 pulgadas (1,98 m) hasta la parte inferior del tablero.

La mayoría de las lesiones están causadas por un mal uso y/o por no seguir las instrucciones.

Tenga cuidado al usar este sistema.

⚠ ATENCIÓN ⚠

- **Se requiere que el montaje sea llevado a cabo por adultos.**
- Deseche de inmediato **TODOS** los materiales de embalaje.
- Como con cualquier otro producto, inspeccione periódicamente si hay piezas pequeñas sueltas.
- La unidad ensamblada **DEBE** estar llena de arena o agua en **TODO** momento.
- **TODOS** los sistemas de baloncesto, incluidos aquellos utilizados para EXHIBICIÓN, **DEBEN** montarse e instalarse según las instrucciones.
- El incumplimiento de las instrucciones puede ocasionar **LESIONES GRAVES**.
- **NO** es aceptable emplear un sistema de apoyo improvisado.

NOTA

El estilo del tablero variará.

Comprobación del ajuste de los pernos de tolerancia estrecha

Para garantizar que el sistema del tablero ofrece una calidad de juego óptima, se requiere una estrecha tolerancia del ajuste entre los componentes del elevador y los herrajes. Compruebe el ajuste de los pernos grandes en los orificios grandes de los tubos del elevador, los soportes del tablero y las placas triangulares. Si fuese necesario, con cuidado, realice movimientos circulares para extraer el exceso de pintura de los orificios.

NOTA
No todos los artículos ilustrados están incluidos en cada modelo.

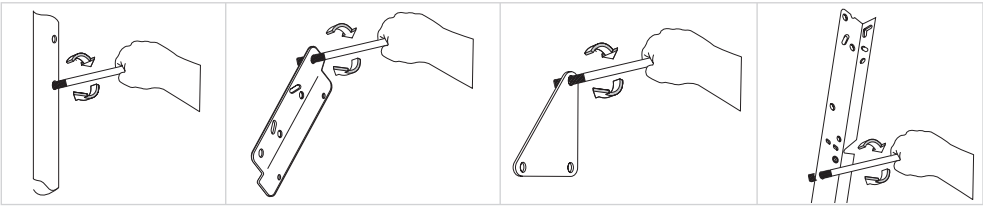

Contenido del paquete

Compruebe el contenido de cada kit y otras piezas para asegurarse de que se incluyen todas las partes. Conserve los herrajes del kit en la bolsa etiquetada, ya que los utilizará en diferentes pasos del montaje.

Vea el "Listado de piezas" en la página 39 para ver la lista completa de los números de las piezas de recambio.

MONTAJE DE LA BASE

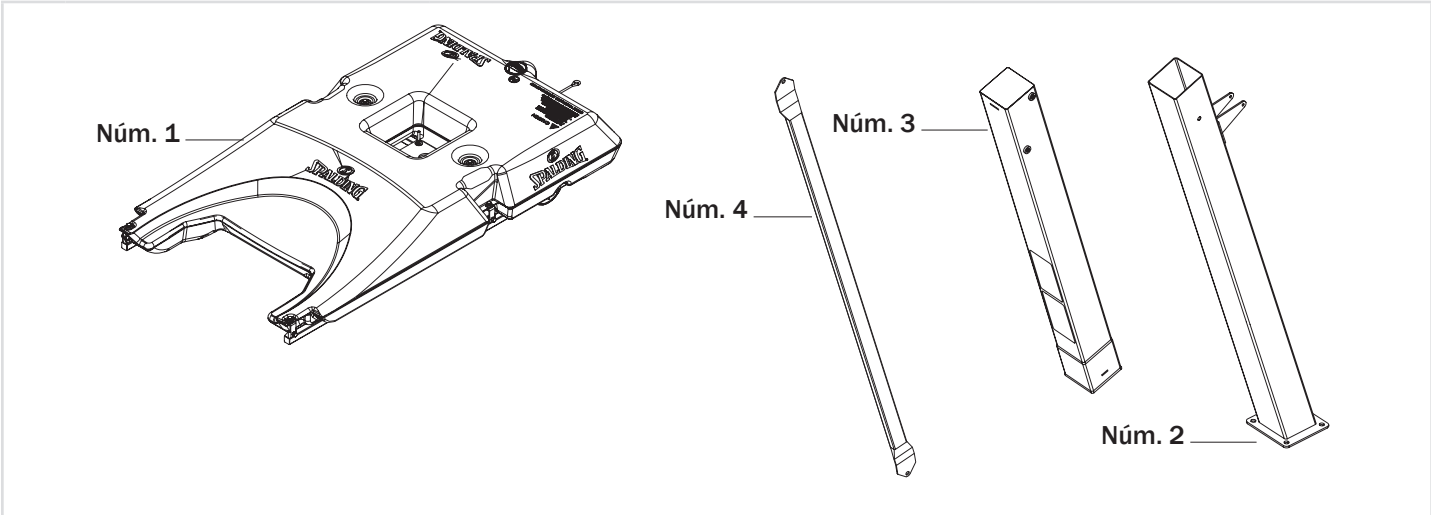

1	Base (x1)	2	Sección del poste inferior (x1)	3	Sección del poste superior (x1)
4	Puntal, frontal (x2)				

KIT 1 – 208745

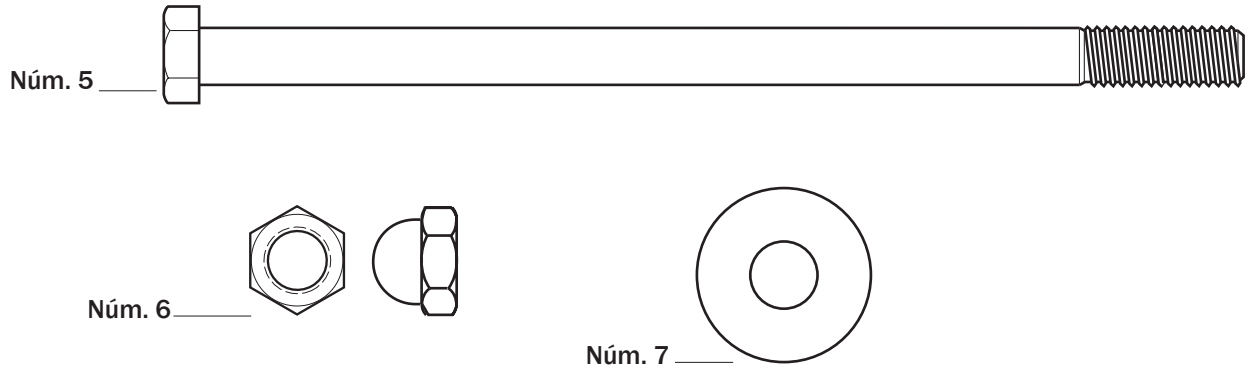

5	Perno, cabeza hexagonal, 5/16-18 x 4,5" de largo (x1)	6	Tuerca, ciega, 5/16-18 (x1)	7	Arandela, plana, 5/16 (x2)

KIT 2 – MONTAJE DE LA BASE – BA00003

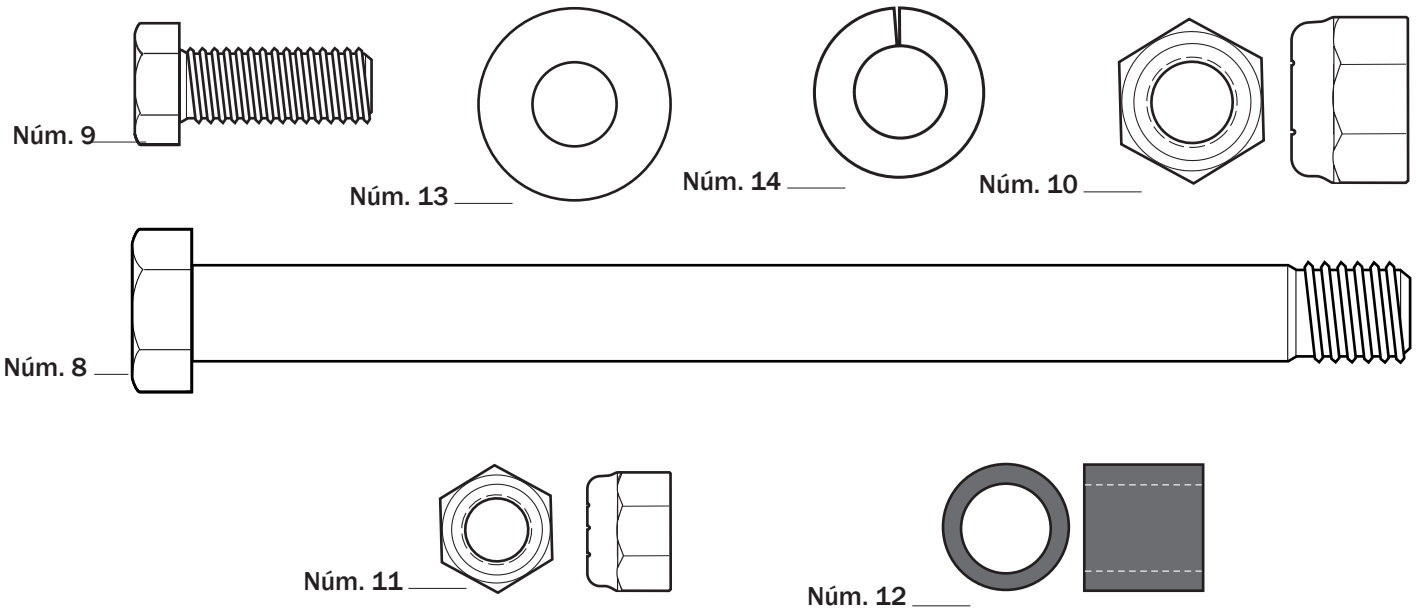

8	Perno, cabeza hexagonal, 1/2-13 x 6" de largo (x1)	9	Perno, cabeza hexagonal, 3/8-16 x 1" de largo (x2)	10	Contratuerca, con inserto de nylon, 1/2-13 (x1)
11	Contratuerca, con inserto de nylon, 3/8-16 (x4)	12	Espaciador de plástico, 0,53" d. int. x 0,63" de largo, negro (x2)	13	Arandela, plana, 3/8 (x8)
14	Arandela de seguridad, 3/8 (x2)				

MONTAJE DE LAS RUEDAS EN LA BASE

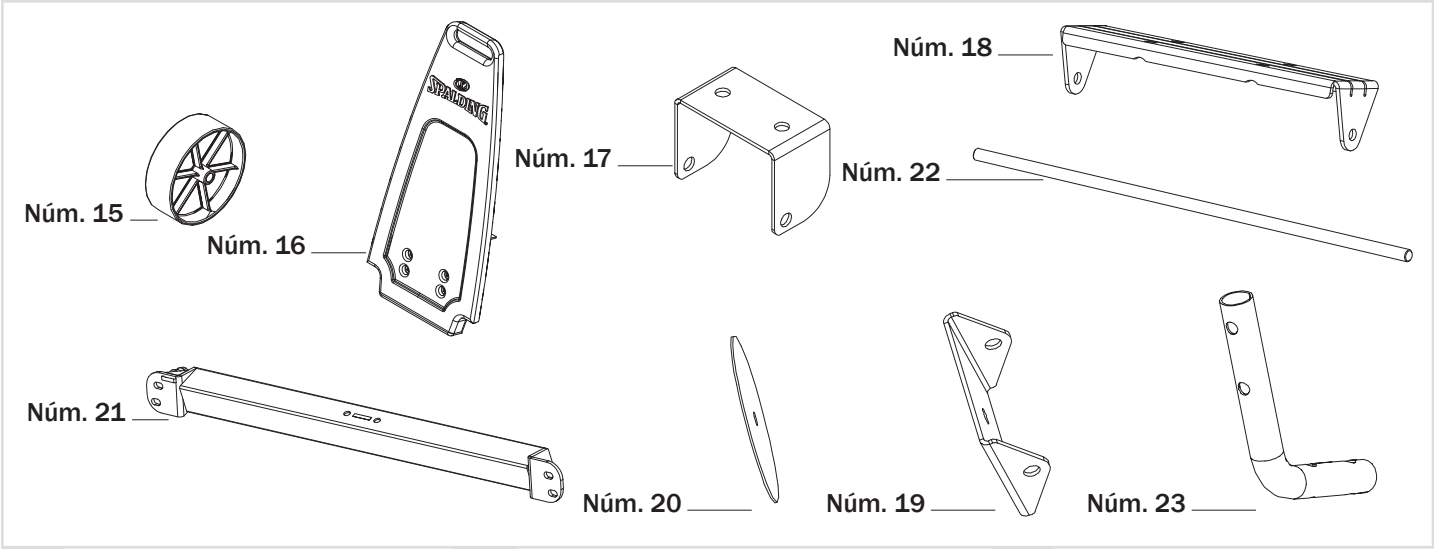

15	Rueda, 6” (x2)	**16**	Manija de transporte, de plástico (x1)	**17**	Soporte en U, eje (x1)
18	Soporte, rueda (x1)	**19**	Soporte, eje, inferior (x1)	**20**	Disco, eje, de plástico (x1)
21	Travesaño (x1)	**22**	Eje, varilla, 20,5” de largo (x1)	**23**	Tubo, con bisagra (x2)

KIT 3 – MONTAJE DE LAS RUEDAS – BA00005

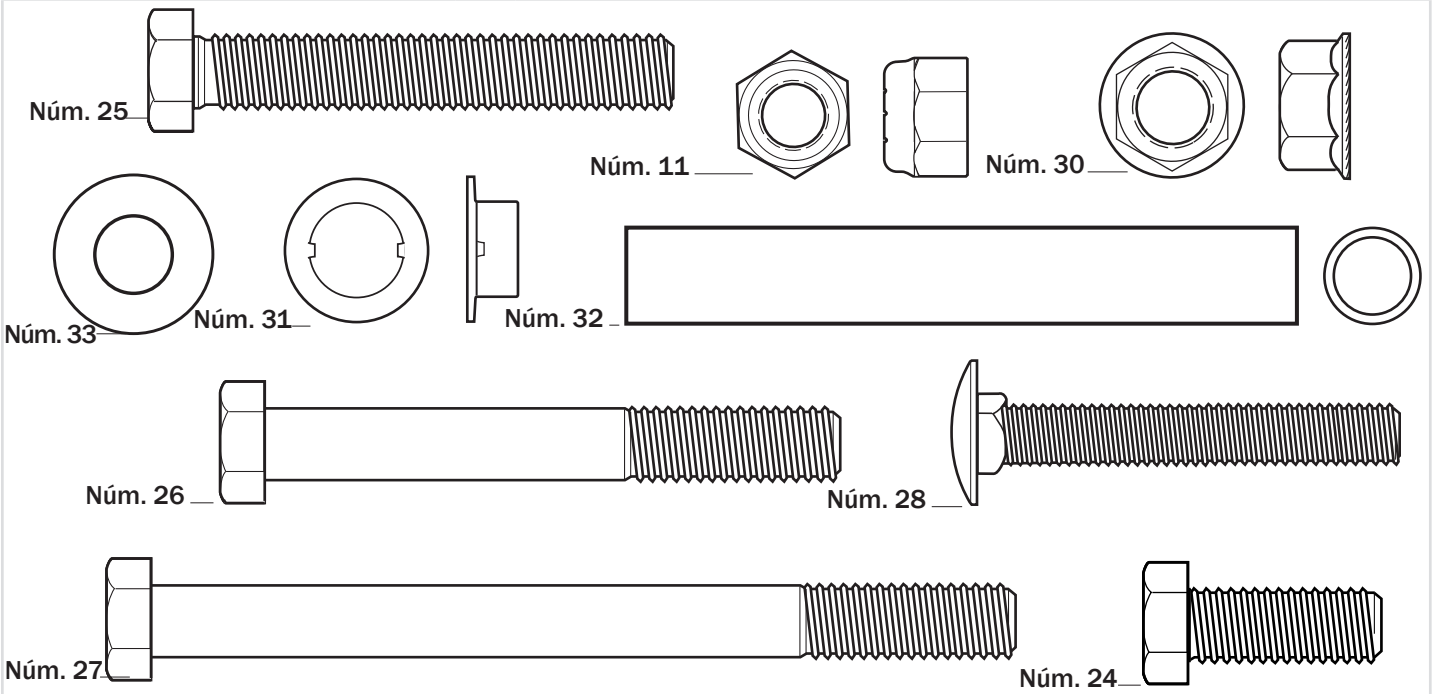

11	Contratuerca, con inserto de nylon, 3/8-16 (x2)	**24**	Perno, cabeza hexagonal, 3/8-16 x 1 de largo (x1)	**25**	Perno, cabeza hexagonal, 3/8-16 x 2,5 de largo (x2)
26	Perno, cabeza hexagonal, 3/8-16 x 3” de largo (x2)	**27**	Perno, cabeza hexagonal, 3/8-16 x 4,5 de largo (x1)	**28**	Perno, carruaje, 3/8-16 x 2 (x8)
30	Tuerca, brida hexagonal, 3/8-16 (x12)	**31**	Tuerca del eje (x2)	**32**	Espaciador, 0,379 d. int. x 0,5 d. ext. x 3,5 de largo (x1)
33	Arandela, 3/8, plana (x4)				

MONTAJE DEL ELEVADOR

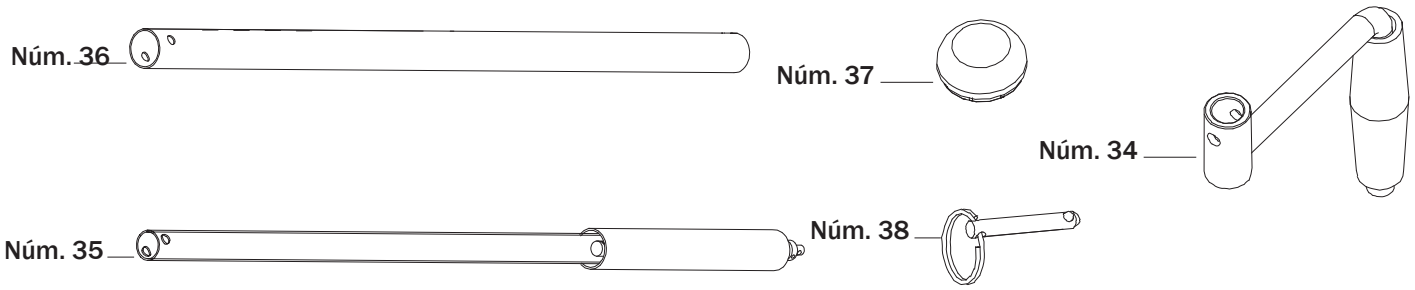

34	Manivela, elevador mecánico (x1)	**35**	Elevador mecánico (x1)	**36**	Funda, elevador mecánico (x1)
37	Tapón, elevador mecánico (x1)	**38**	Pasador, manivela (x1)		

KIT 4 – MONTAJE DEL ELEVADOR EN EL POSTE – EL00002

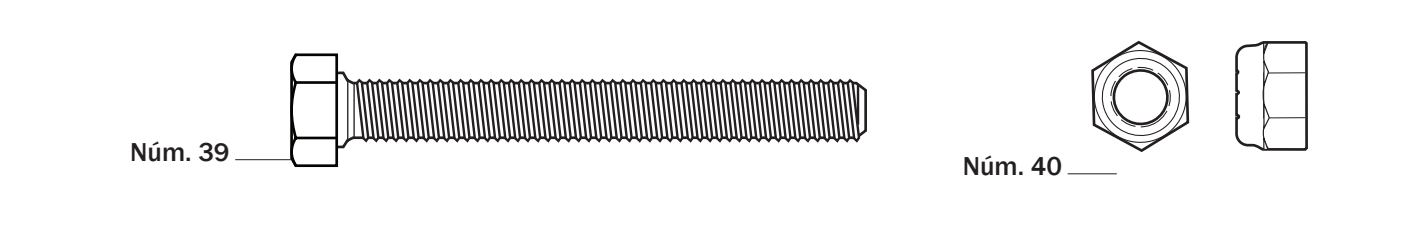

39	Perno, cabeza hexagonal, 5/16-18 x 2,75 de largo (x1)	**40**	Contratuerca, con inserto de nylon, 5/16-18 (x1)

MONTAJE DEL TABLERO

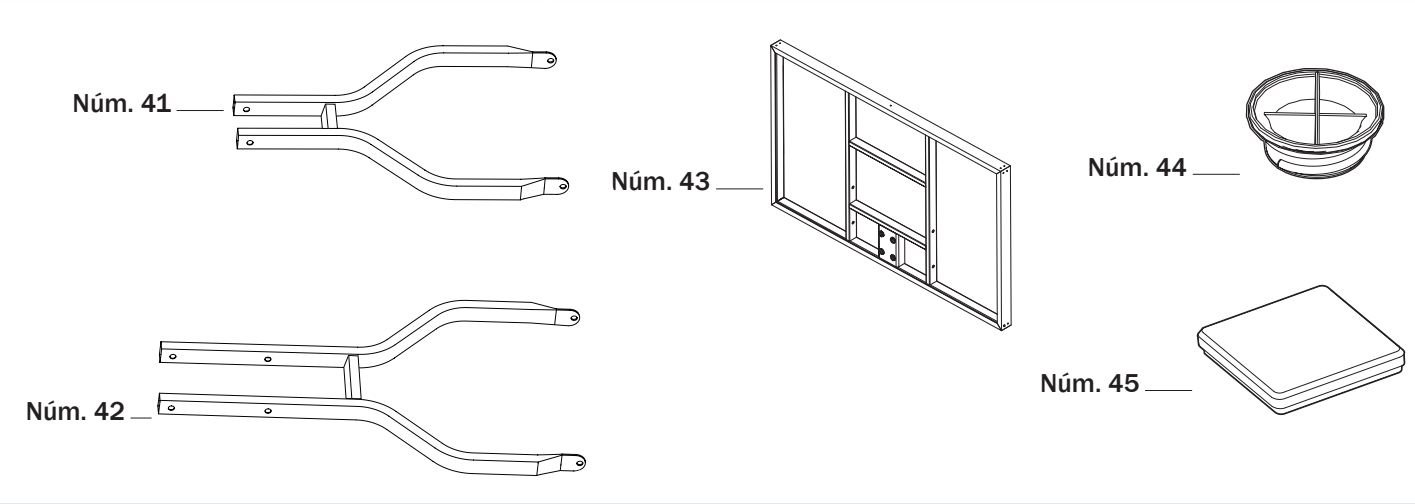

41	Tubo del elevador, superior (x1)	**42**	Tubo del elevador, inferior (x1)	**43**	Tablero (x1)
44	Tapa de la base (x1)	**45**	Tapa del poste (x1)		

KIT 5 – TABLERO – AR00003

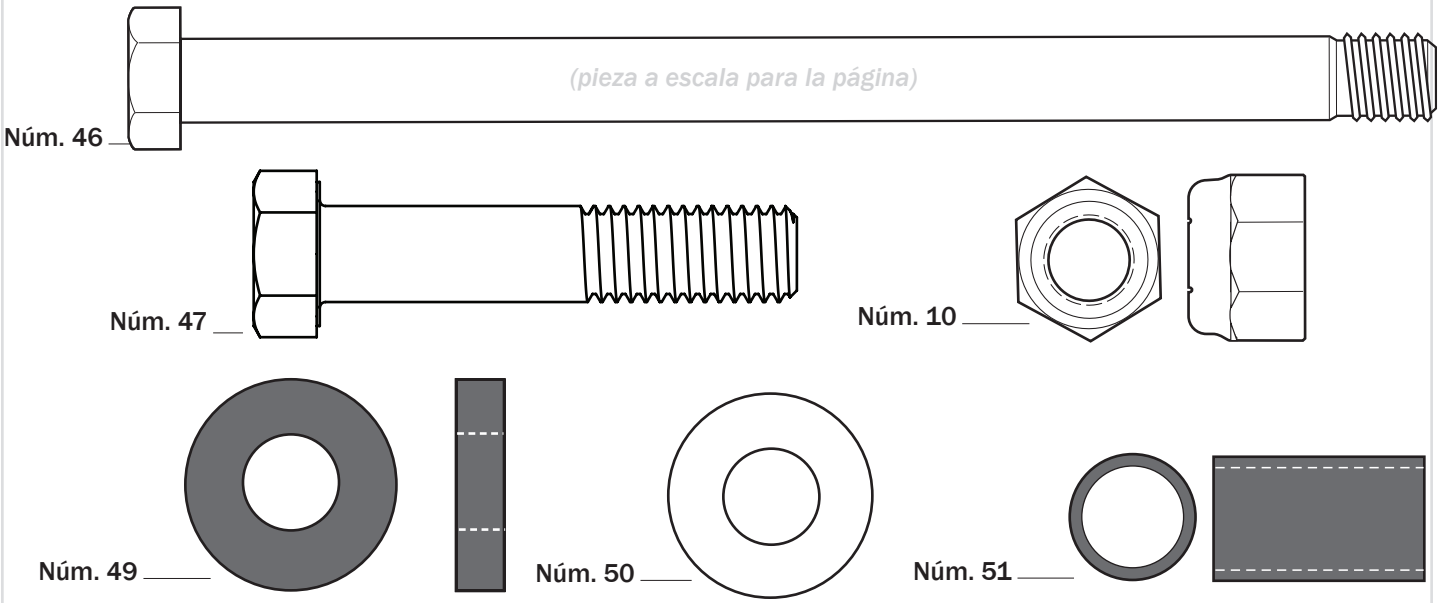

10	Contratuerca, con inserto de nylon, 1/2-13 (x7)	46	Perno, cabeza hexagonal, 1/2-13 x 7,5" de largo (x3)	47	Perno, cabeza hexagonal, 1/2-13 x 2,50" de largo (x4)
49	Casquillo, plástico, 0,50” d. int. x 0,25” de largo (x8)	50	Arandela, plana, 1,08" d. ext. (x14)	51	Espaciador, 0,53" d. int. x 1,19" de largo, plástico, negro (x2)

MONTAJE DE LA CANASTA

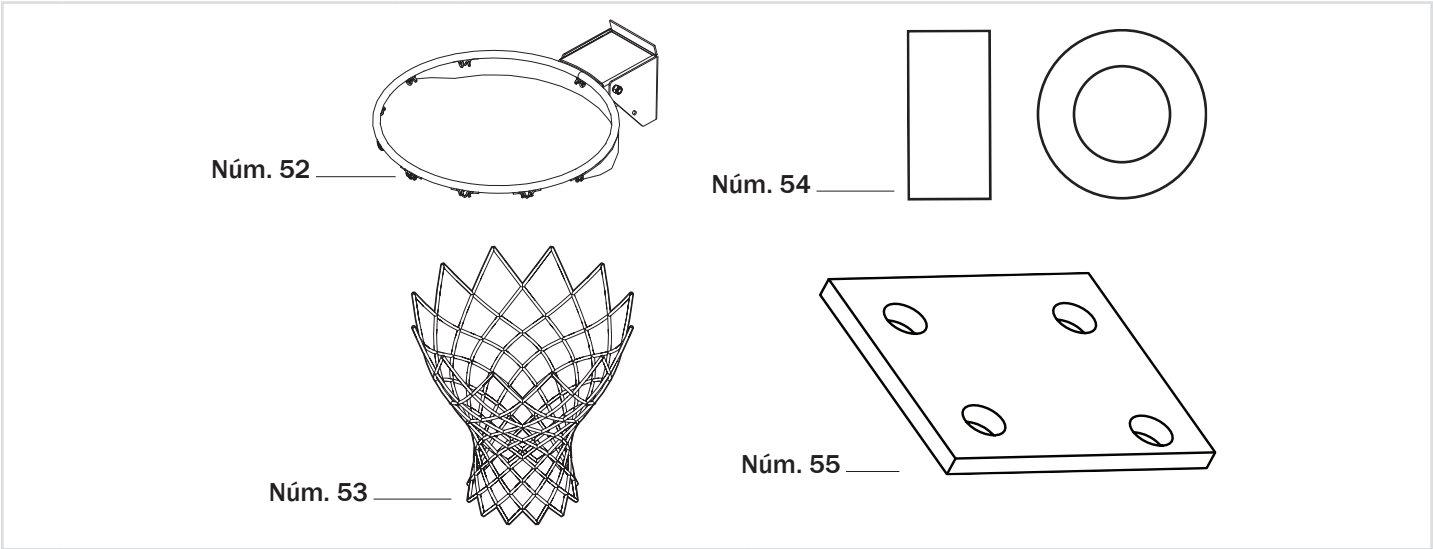

52	Aro (x1)	53	Red (x1)	54	Espaciador, acero, 0,50” d. int.x 0,875” d. ext.x 0,465” de largo (x4)
55	Almohadilla de espuma (x1)				

KIT 6 – CANASTA – 222700

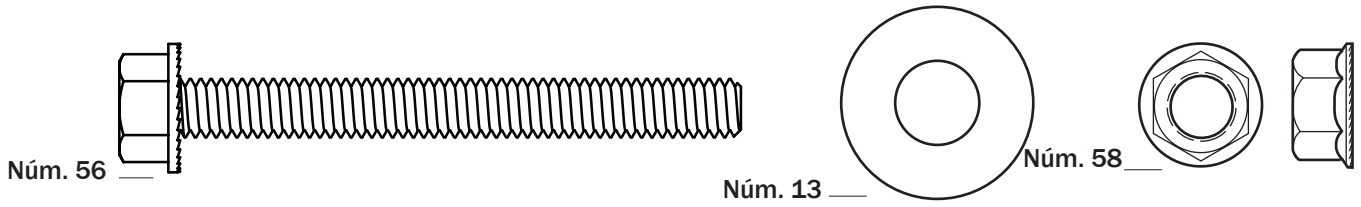

13	Arandela, plana, 3/8 (x4)	56	Perno, brida hexagonal, 5/16-18 x 3 de largo (x4)	58	Tuerca, brida hexagonal, 5/16-18 (x4)

KIT 7 – CANASTA – 26809003

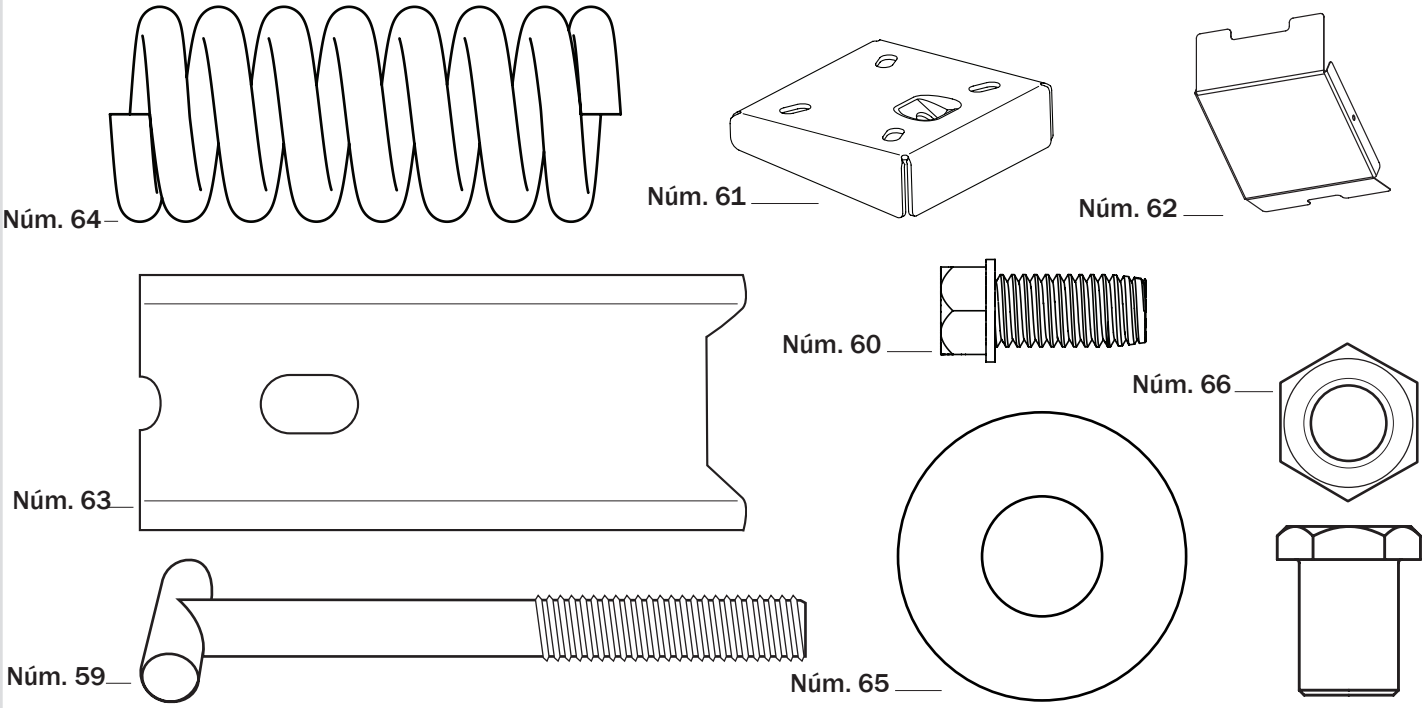

59	Perno en T 3/8-16 x 3" de largo (x1)	60	Tornillo, autorroscante, #10 (x2)	61	Soporte del aro, negro (x1)
62	Cubierta del aro (x1)	63	Soporte del resorte, zinc (x1)	64	Resorte (x1)
65	Arandela, 9/16” (1)	66	Tuerca hexagonal 3/8-18 (1)		

MONTAJE DE LA CUBIERTA ESTILO CANCHA

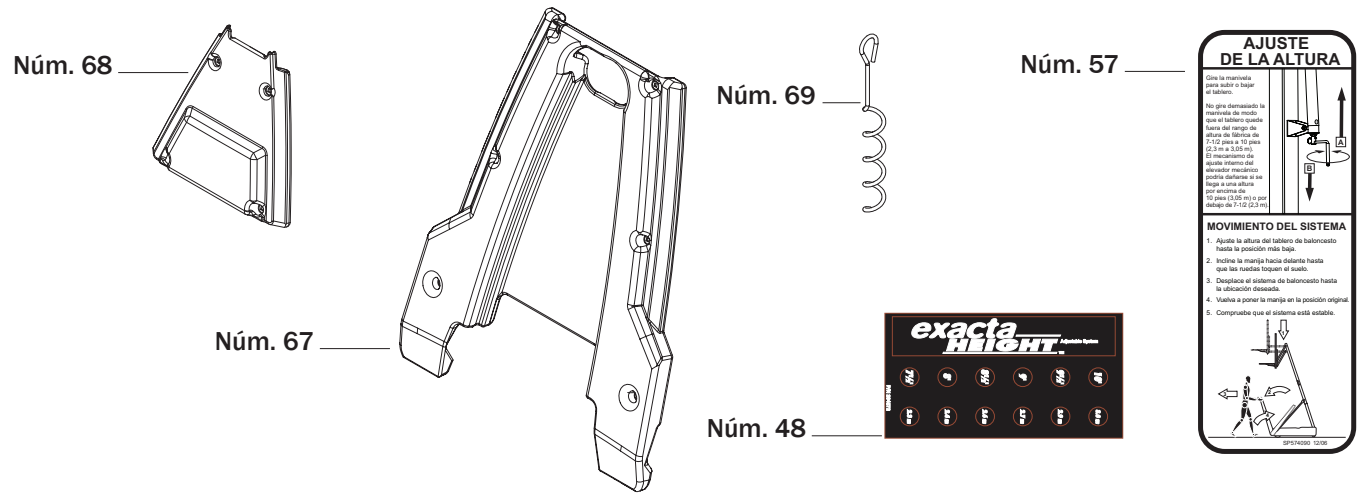

48	Etiqueta, indicadora de altura (x1)	**57**	Etiqueta, ajuste de altura y movimiento (x1)	**67**	Cubierta estilo cancha, inferior (x1)
68	Cubierta estilo cancha, superior (x1)	**69**	Estaca para el suelo (x1)		

KIT 8 – HERRAJES DE LA CUBIERTA ESTILO CANCHA – AC00003

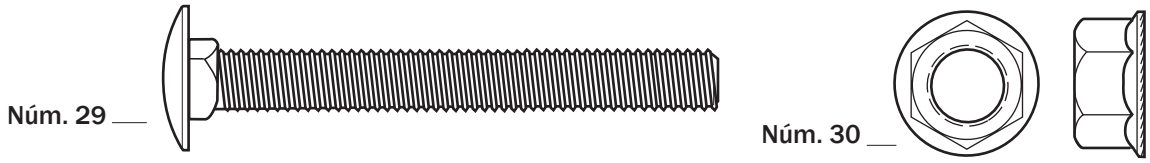

29	Perno, de carruaje, 3/8-16 x 2,75 de largo (x10)	**30**	Tuerca, brida hexagonal, 3/8-16 (x10)

Herramientas y materiales para el montaje

2 adultos capaces

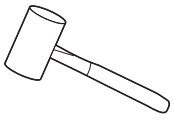

Mazo

Gafas de seguridad

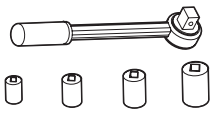

Llave de vaso 1/2", 9/16", 3/4"

Extensión de llave de vaso

Llave 1/2", 9/16", 3/4"

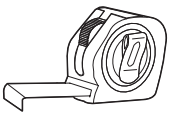

Cinta métrica

Destornillador de estrella núm. 3

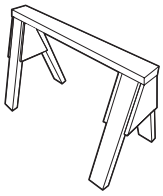

Caballete

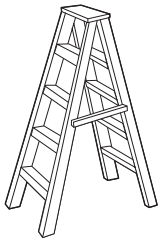

Escalera de mano (8 pies)

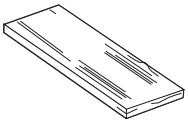

Tabla de madera de desecho

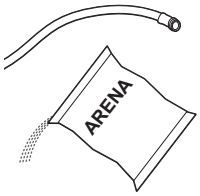

Manguera de jardín o arena

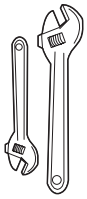

(OPCIONAL) Llaves ajustables

Resumen del montaje

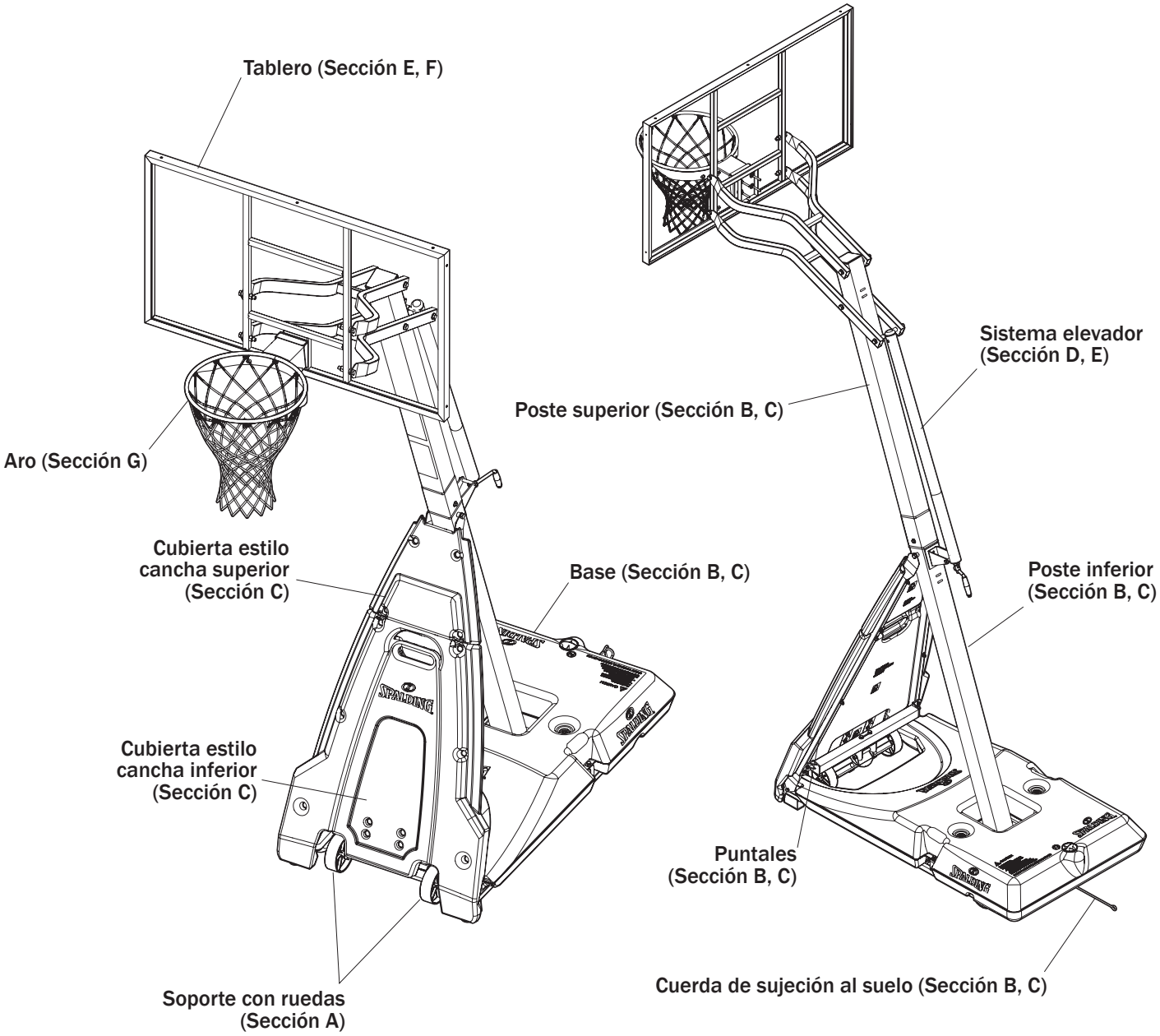

Montaje de la base

Piezas necesarias:	Montaje completo de la base:

- Kit 1
- Kit 2
- Tabla de madera de desecho
- Llave de vaso o
  llave 1/2", 9/16", 3/4"
- Extensión de la llave de vaso
- Mazo

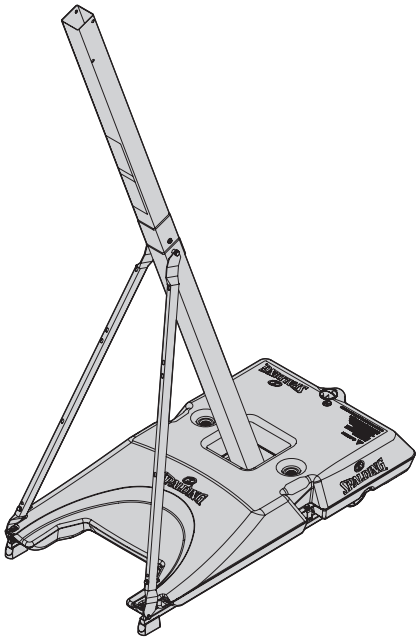

⚠ ADVERTENCIA ⚠

Los siguientes componentes vienen preensamblados de fábrica. COMPRUEBE QUE LAS ÁREAS PREENSAMBLADAS ESTÁN BIEN APRETADAS.

Si falta alguna pieza o hay alguna pieza dañada, póngase en contacto con nuestro departamento de servicio al cliente para recibir las piezas de recambio (véase información de servicio al cliente).

COMPONENTES PREENSAMBLADOS

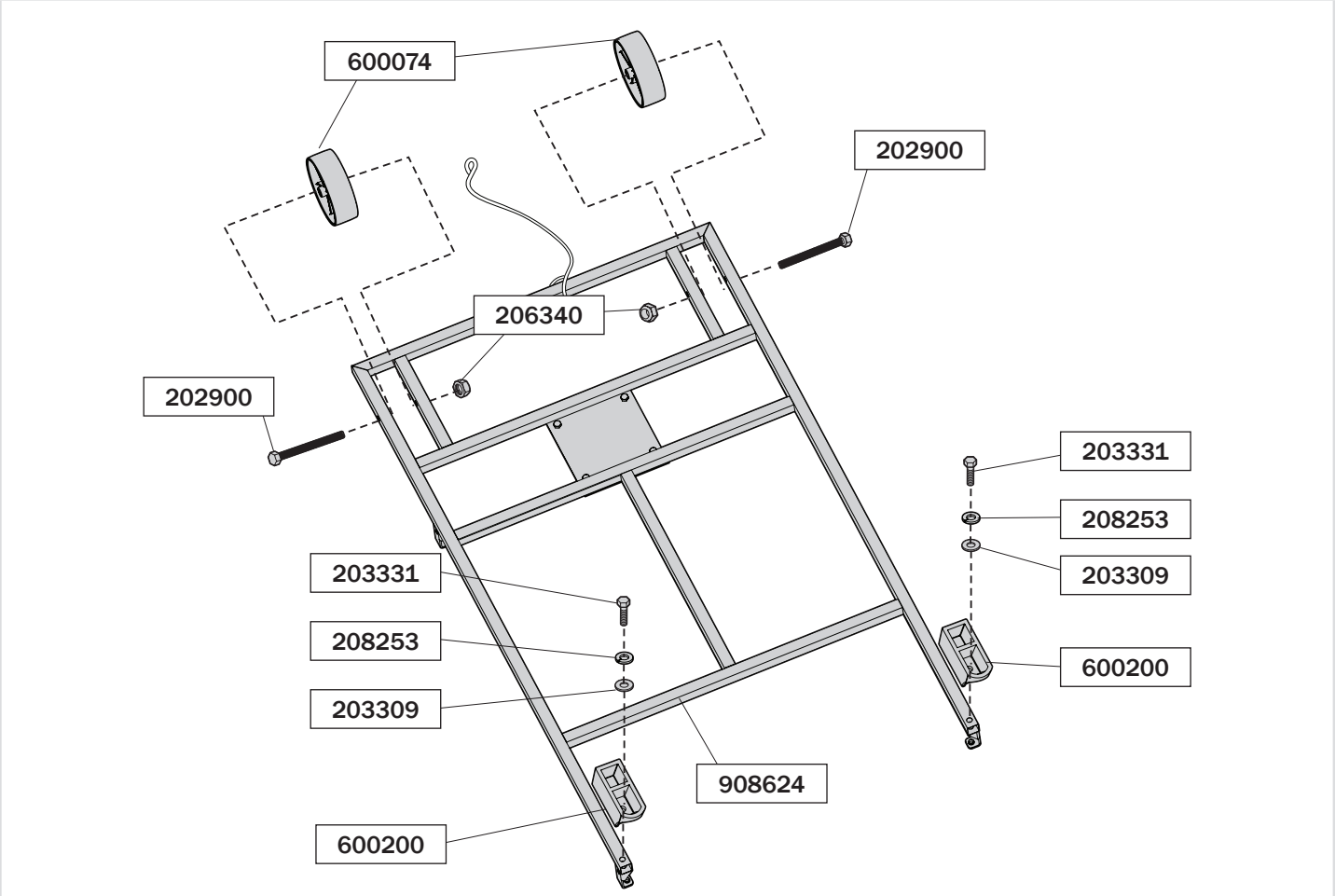

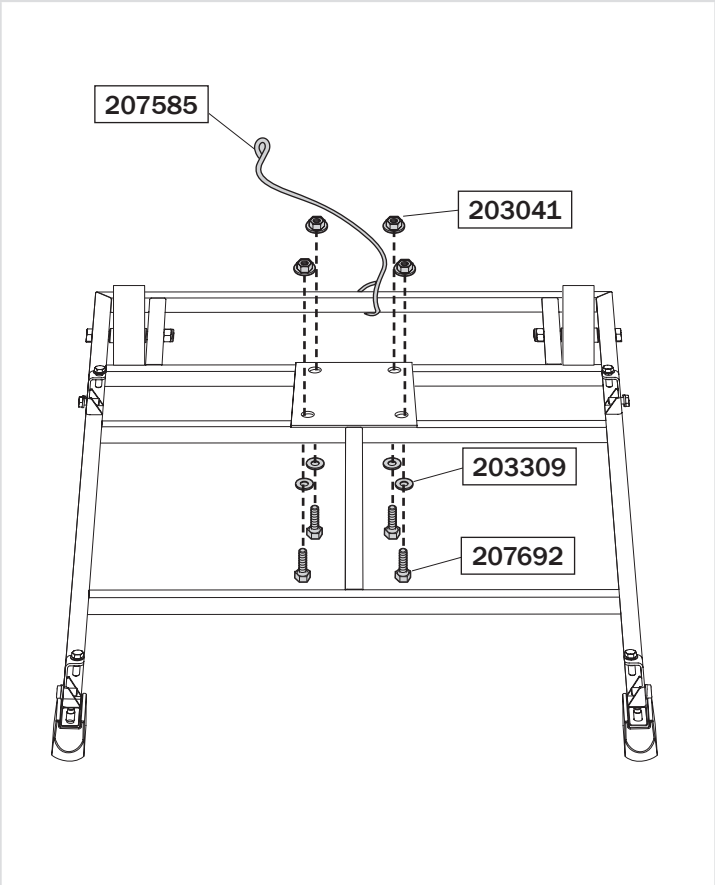

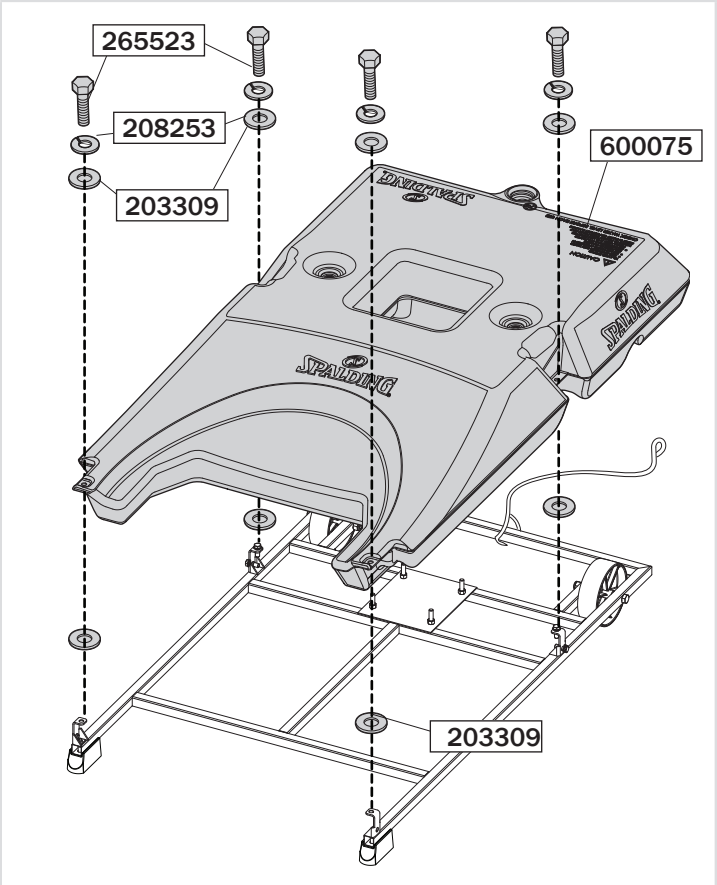

A MONTAJE DEL POSTE

1. Identifique las secciones superior (3) e inferior (2) del poste.
2. Marque 4-5" (10-12,7 cm) desde la parte superior de la sección del poste inferior (2).

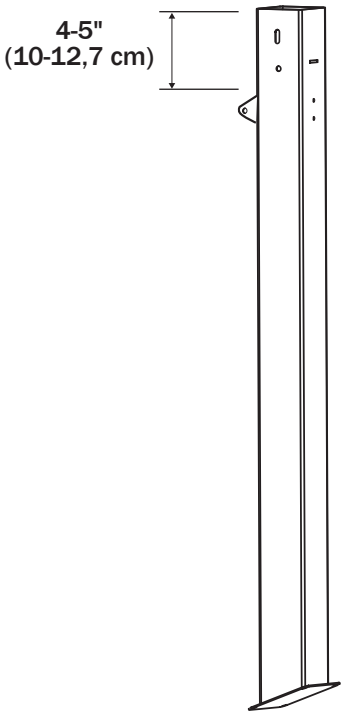

Núm. 2

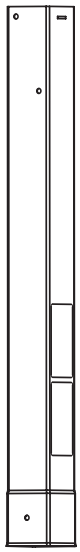

Núm. 3

A MONTAJE DEL POSTE

⚠ PRECAUCIÓN ⚠

CUANDO ESTÁN CORRECTAMENTE ENCAJADAS ENTRE SÍ, LAS SECCIONES DE LOS POSTES DEBERÁN TENER UNA SUPERPOSICIÓN DE **4-5" (10-12,7 CM)**.

SI NO PUEDE CONSEGUIR UNA SUPERPOSICIÓN DE ENGANCHE DE **4-5" (10-12,7 CM)**, ¡¡PARE!! ¡NO CONTINÚE CON EL SIGUIENTE PASO! - LLAME AL SERVICIO AL CLIENTE DE SPALDING AL **1-800-558-5234** PARA RECIBIR AYUDA.

⚠ IMPORTANTE ⚠

PRESTE ESPECIAL ATENCIÓN A LA ORIENTACIÓN DE LAS SECCIONES DEL POSTE. COLOQUE LAS SECCIONES DEL POSTE DE TAL MANERA QUE LAS PARTES DELANTERA Y TRASERA DE LOS POSTES ESTÉN COLOCADAS EN LA MISMA DIRECCIÓN CUANDO SE MONTEN.

3. Alinee la sección superior del poste (3) con la sección inferior del poste (2) y encájelas.
4. Empuje las secciones ensambladas sobre el bloque de madera hasta que la superposición alcance la línea marcada.
5. Fije las secciones del poste utilizando el perno (5), las arandelas (7), y la tuerca (6).

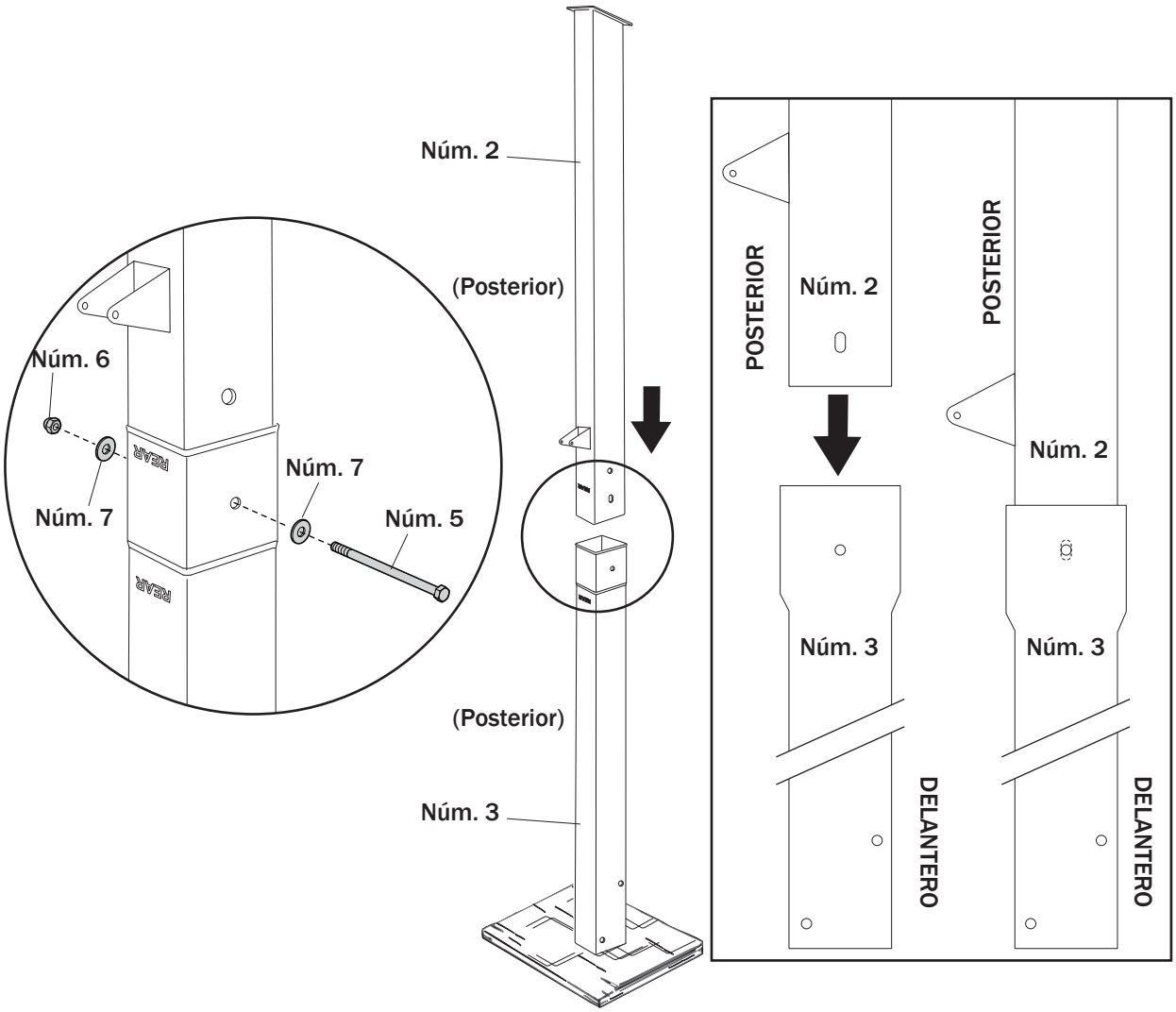

B COLOCACIÓN DEL POSTE EN LA BASE

1. Coloque las arandelas (13) en los pernos preinstalados.
2. Introduzca el poste inferior (2) en los pernos preinstalados a través de los orificios del poste inferior.
3. Encaje el conjunto del poste en la plataforma de montaje del poste con las arandelas (13) y las tuercas (11).

⚠ ADVERTENCIA ⚠

SE REQUIEREN DOS PERSONAS PARA ESTE PROCEDIMIENTO. EL INCUMPLIMIENTO DE ESTA ADVERTENCIA PODRÍA OCASIONAR LESIONES GRAVES Y/O DAÑOS MATERIALES.

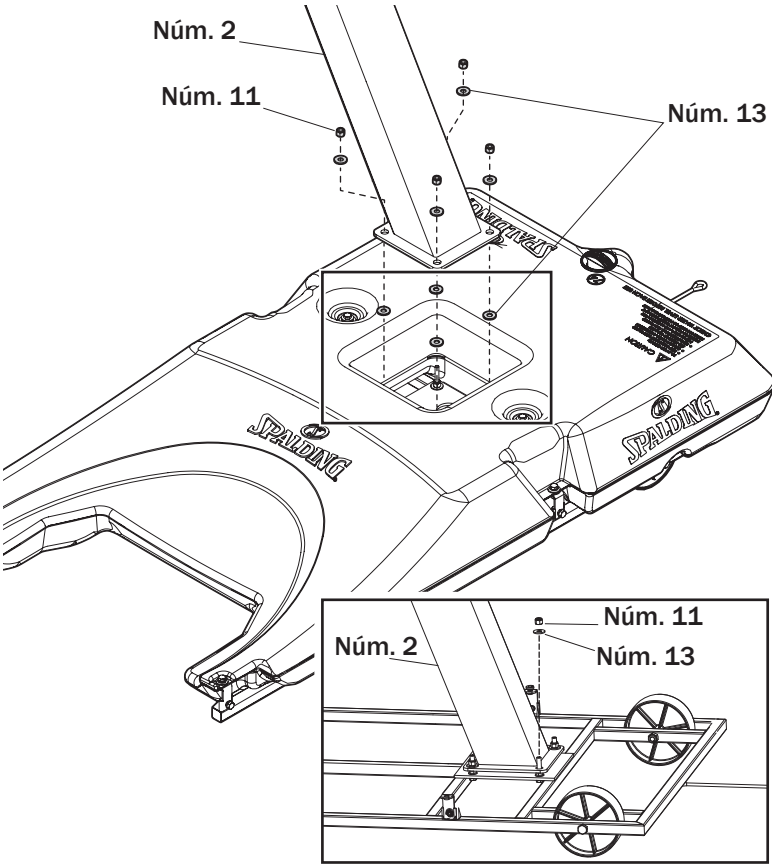

4. Fije los puntales de la base (4) en el poste inferior (2) con el perno (8), los espaciadores (12) y la tuerca (10).

⚠ IMPORTANTE ⚠

NO LO APRIETE DEL TODO.

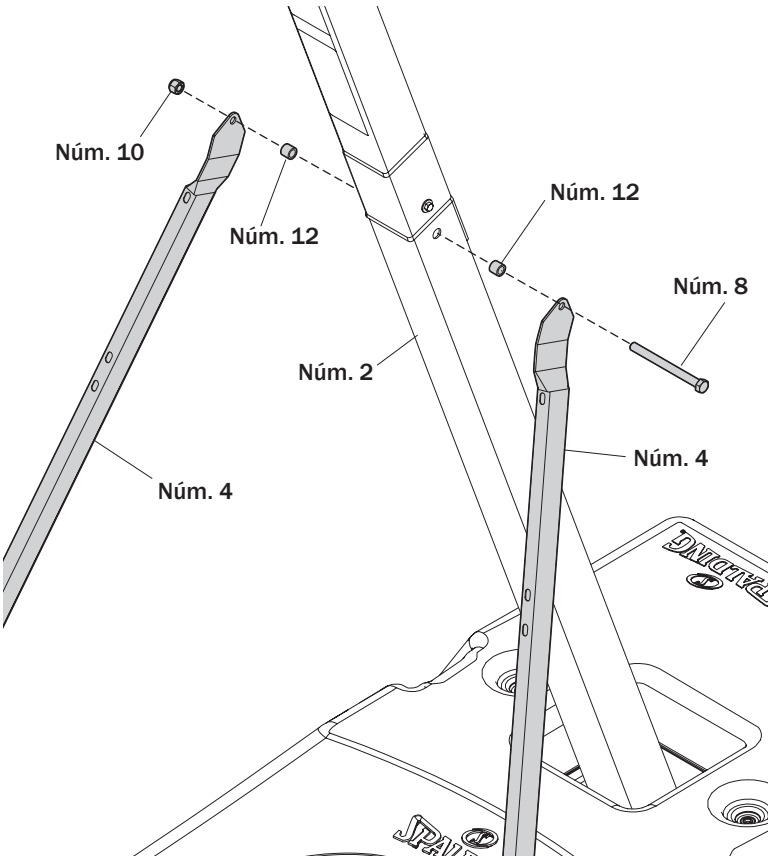

B COLOCACIÓN DEL POSTE EN LA BASE

5. Gire los extremos no fijados de los puntales de la base (4) para alinearlos con los orificios de montaje de la base.
6. Fije los extremos de los puntales de la base (4) en el marco de la base con los pernos (9) y las arandelas de seguridad (14).

⚠ IMPORTANTE ⚠

APRIETE COMPLETAMENTE TODAS LAS PIEZAS.

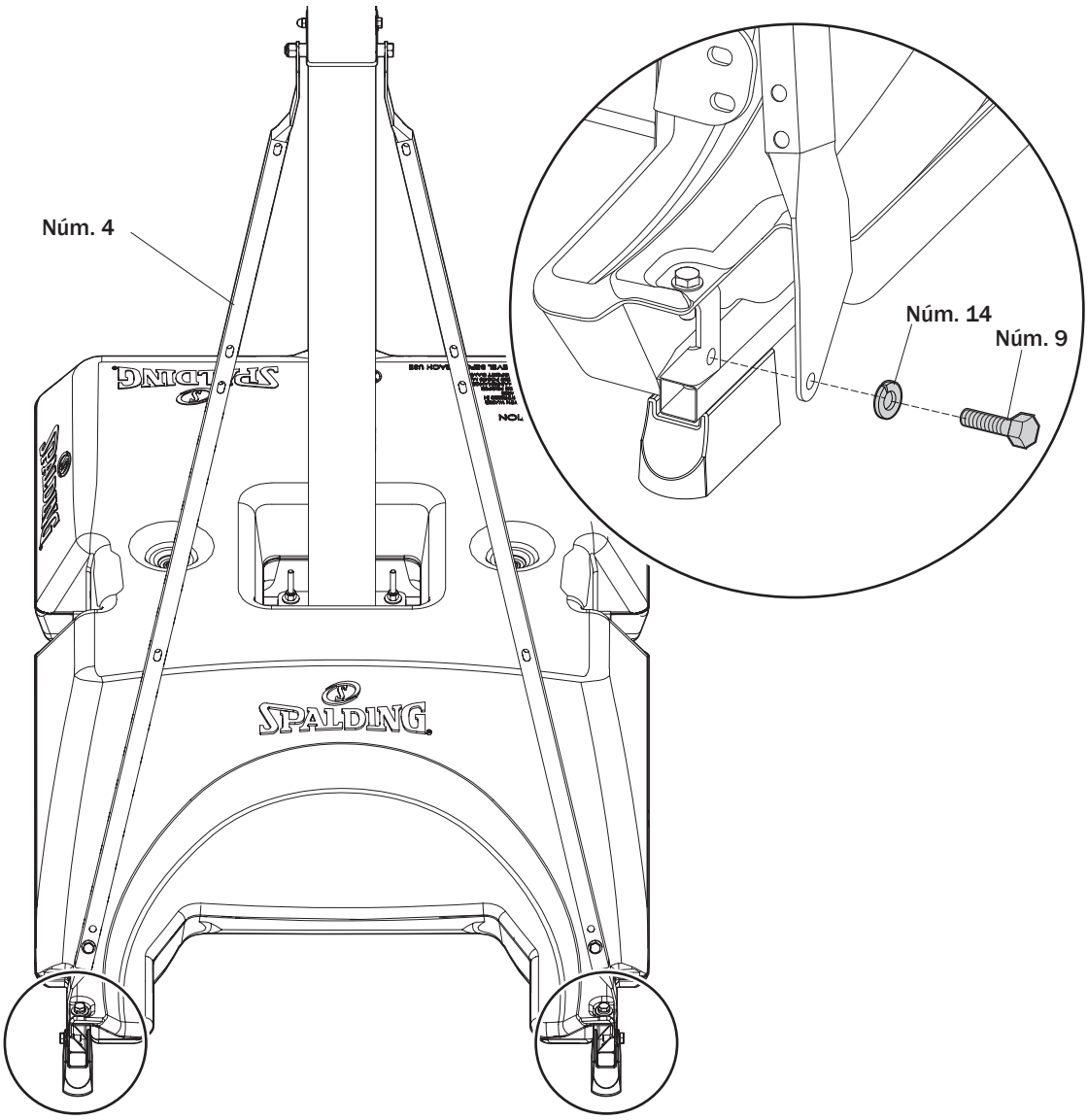

Montaje del soporte con ruedas

Piezas necesarias:

- Kit 3
- Tabla de madera de desecho
- Llave de vaso o llave 9/16"
- Mazo

Montaje completo del soporte con ruedas:

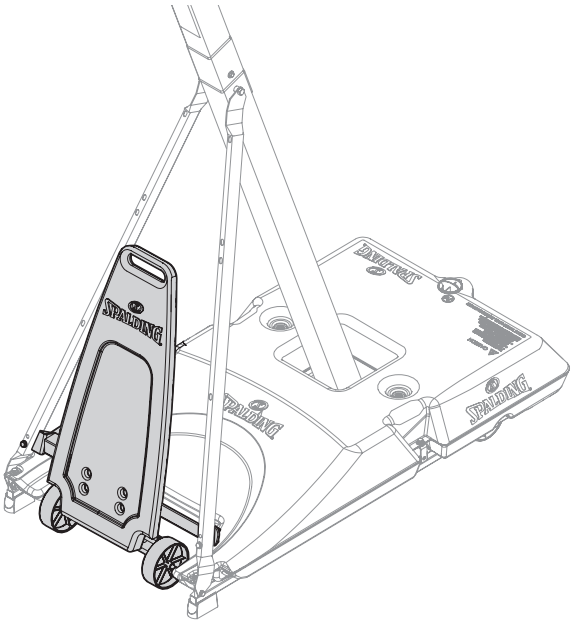

C PREPARACIÓN DE LA BASE PARA LAS RUEDAS

1. Fije el soporte en u (17) en el travesaño (21) con los pernos (25), las arandelas (33), y las tuercas (30).

⚠ IMPORTANTE ⚠

PRESTE ESPECIAL ATENCIÓN A LA ORIENTACIÓN DEL SOPORTE.

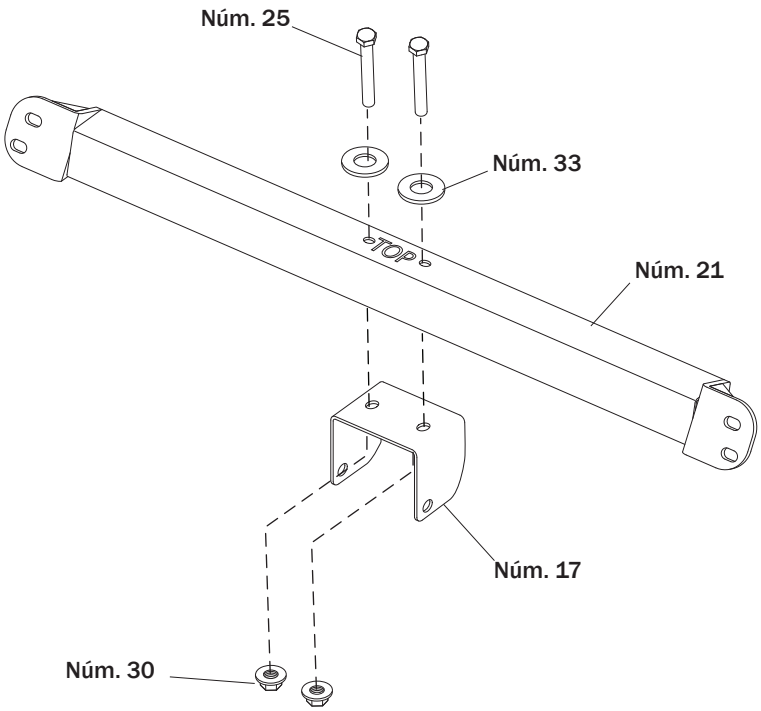

C PREPARACIÓN DE LA BASE PARA LAS RUEDAS

2. Fije el travesaño (21) a través del conjunto de orificios de la parte inferior en los puntales delanteros (4) con los pernos (26), la arandela (33), y las tuercas (30).

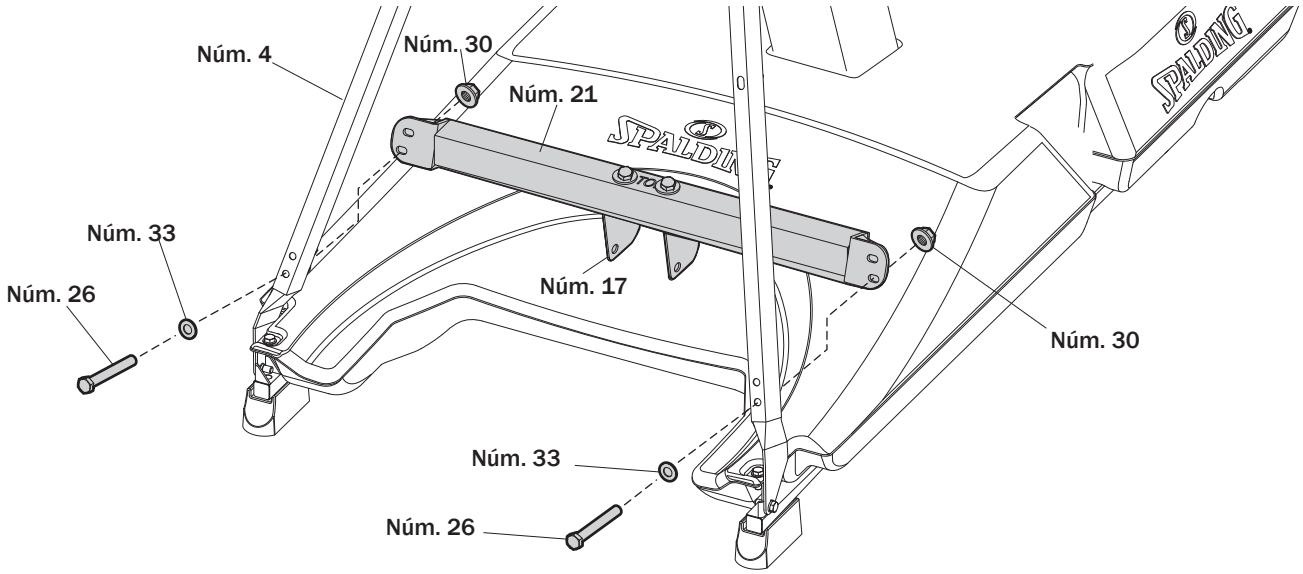

D MONTAJE DE LAS RUEDAS

1. Introduzca el eje (22) a través del soporte de las ruedas (18).

2. Encaje las ruedas (15) en el eje (22) con las tuercas del eje (31).

3. Fije las tuercas del eje (31) en el eje con un martillo o un mazo.

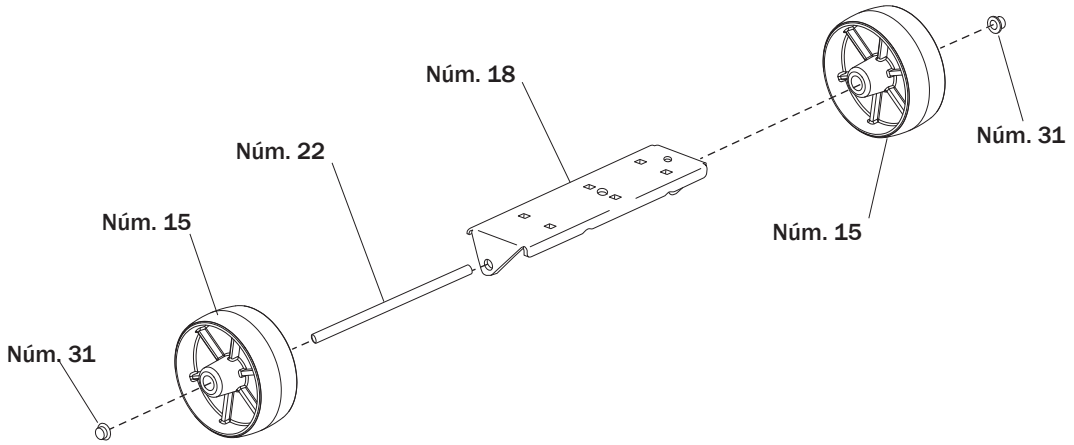

D MONTAJE DE LAS RUEDAS

4. Fije los tubos con bisagra (23) en el soporte de las ruedas (18) con los pernos (28) y las tuercas (30).

⚠ IMPORTANTE ⚠

PRESTE ESPECIAL ATENCIÓN A LOS TUBOS CON BISAGRA (23). LOS EXTREMOS CORTOS VAN COLOCADOS DEBAJO DEL SOPORTE DE LAS RUEDAS (18). NO APRIETE DEMASIADO.

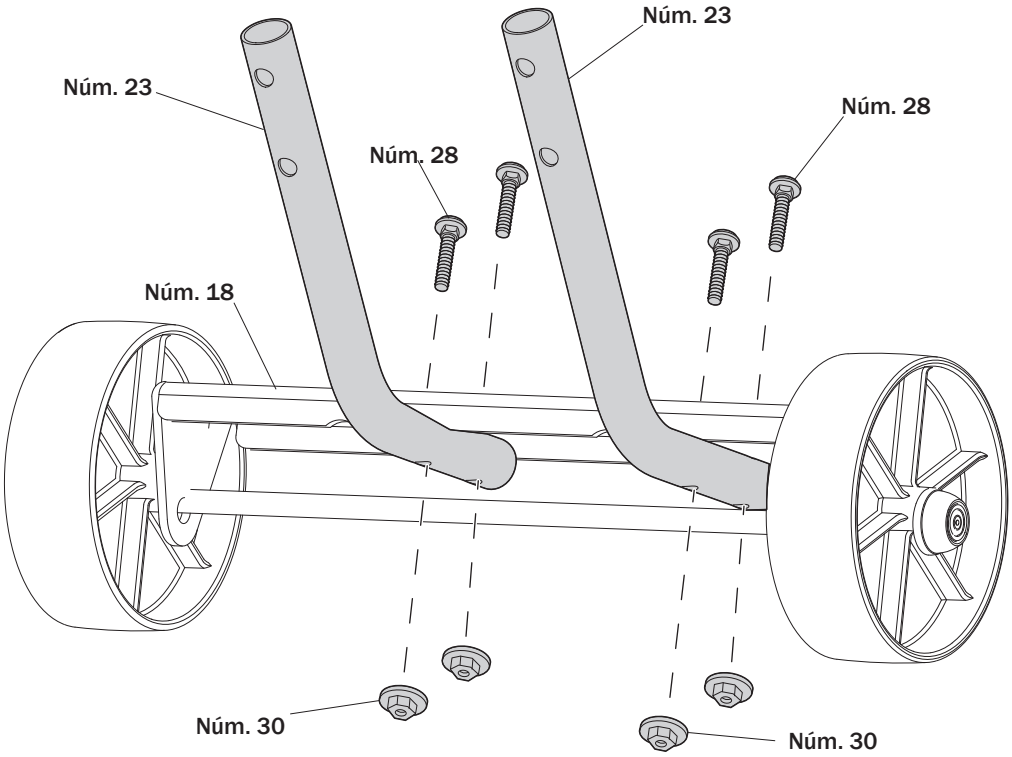

E COLOCACIÓN DEL MONTAJE DE LAS RUEDAS

1. Fije el soporte del eje inferior (19) en el montaje de las ruedas con el perno (24), el disco del eje (20), y la tuerca (11).
2. Fije el montaje de las ruedas en el soporte en u (17) con el perno (27), el espaciador (32), y la tuerca (11).

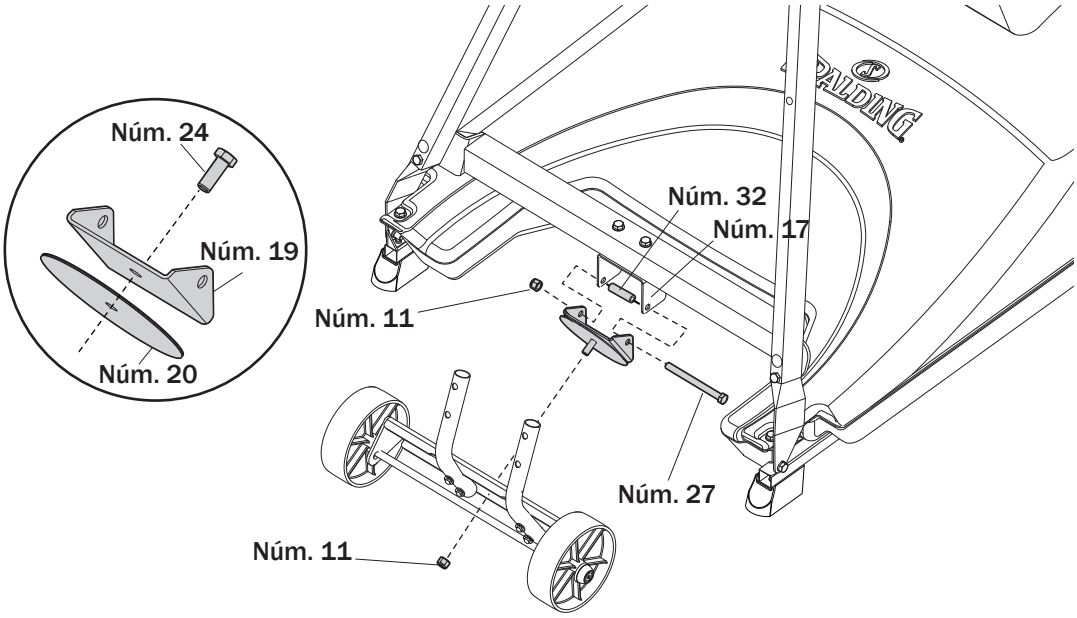

3. Conecte la manija de transporte (16) al montaje de las ruedas con los pernos de carruaje (28) y las tuercas (30).

⚠ IMPORTANTE ⚠

Apriete completamente todas las piezas.

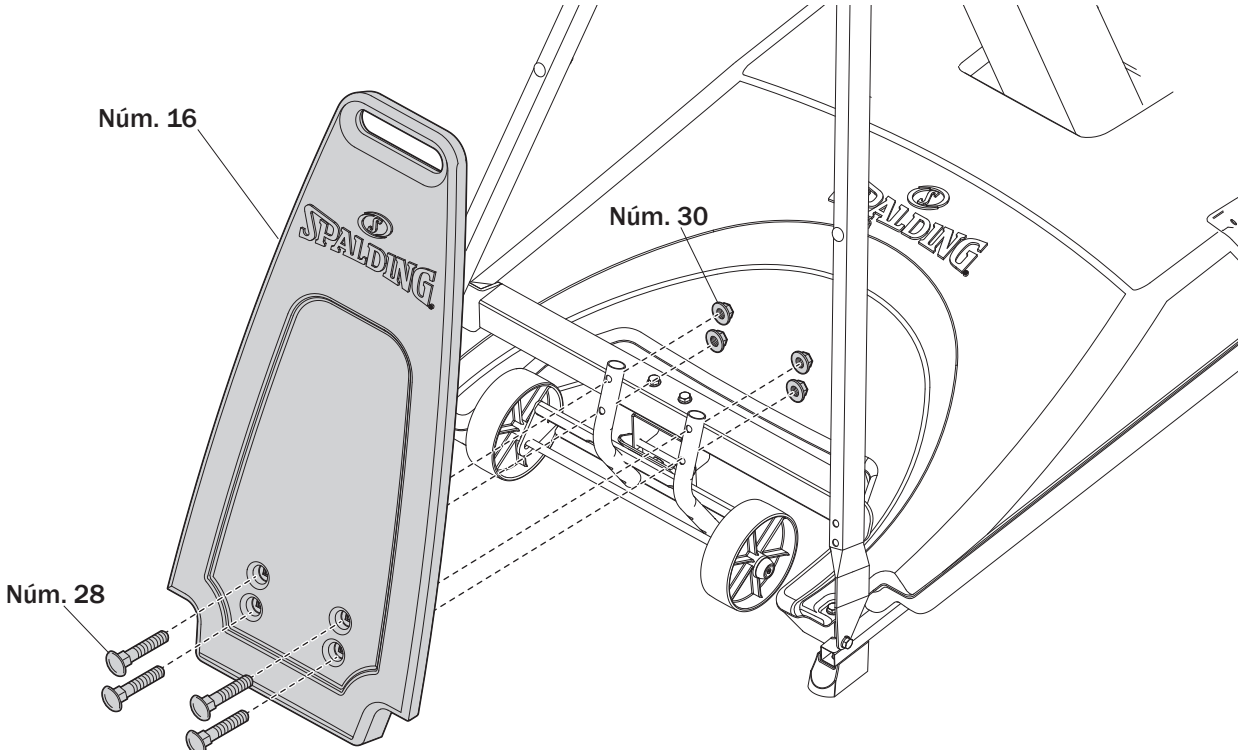

Montaje del elevador

Piezas necesarias:	Montaje completo del elevador:
• Kit 4 • Llave de vaso o llave 1/2"	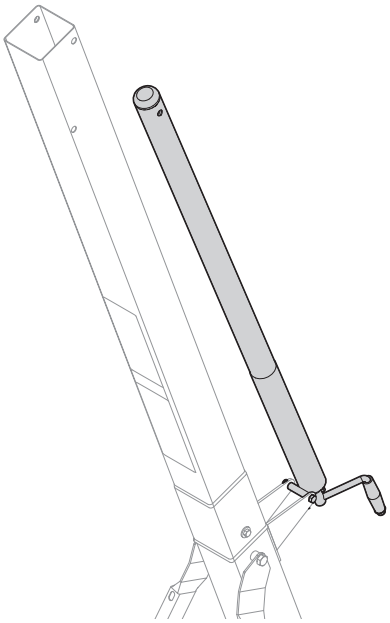

F COLOCACIÓN DEL MONTAJE DEL ELEVADOR

1. Apoye el montaje de forma segura en el caballete.
2. Deslice la funda del elevador mecánico (36) por encima del elevador mecánico y coloque el tapa (37) en el extremo superior.

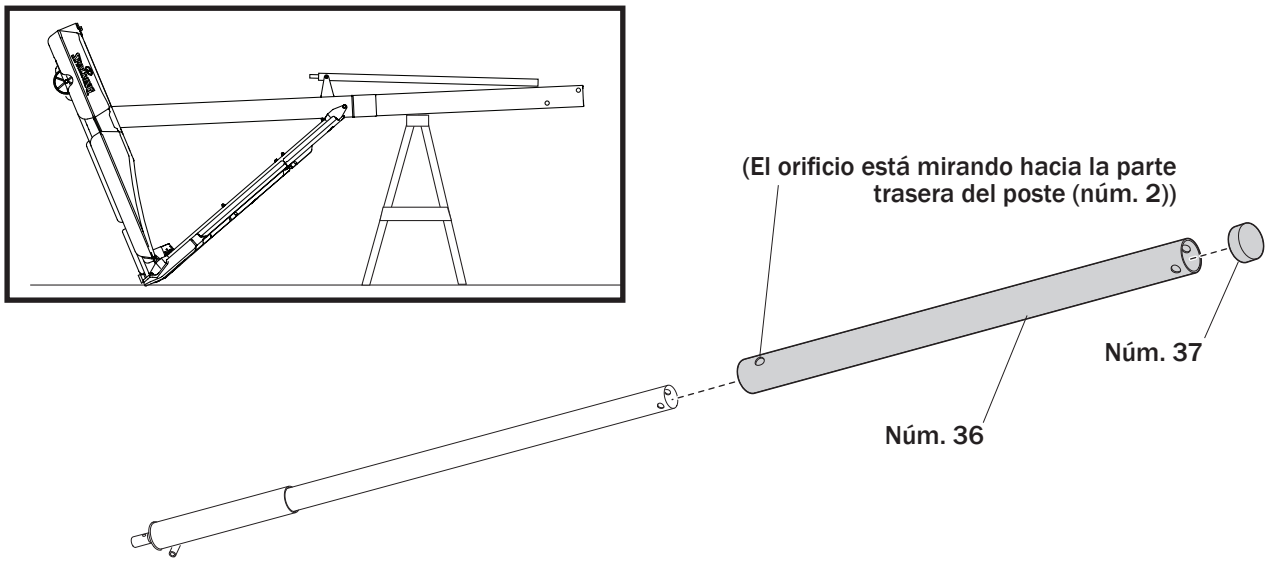

F COLOCACIÓN DEL MONTAJE DEL ELEVADOR

3. Coloque el elevador mecánico en el soporte del poste con el perno (39) y la tuerca (40).

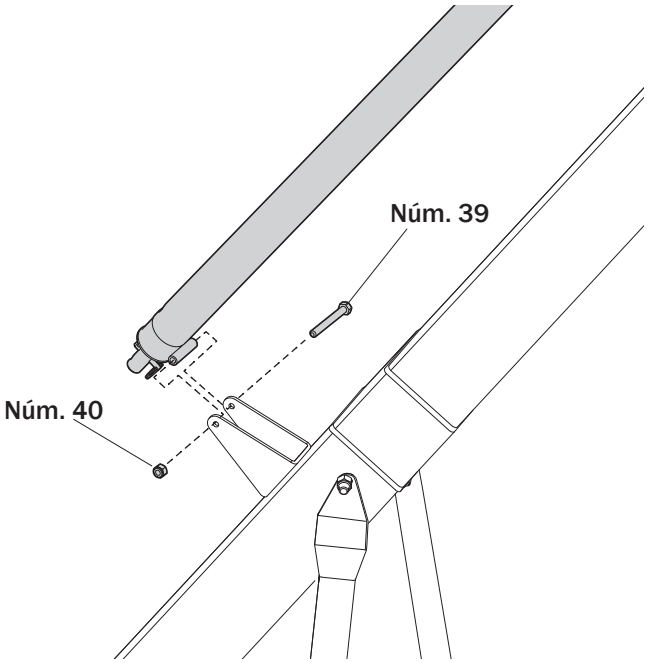

4. Fije la manivela (34) en el elevador mecánico con el pasador (38).

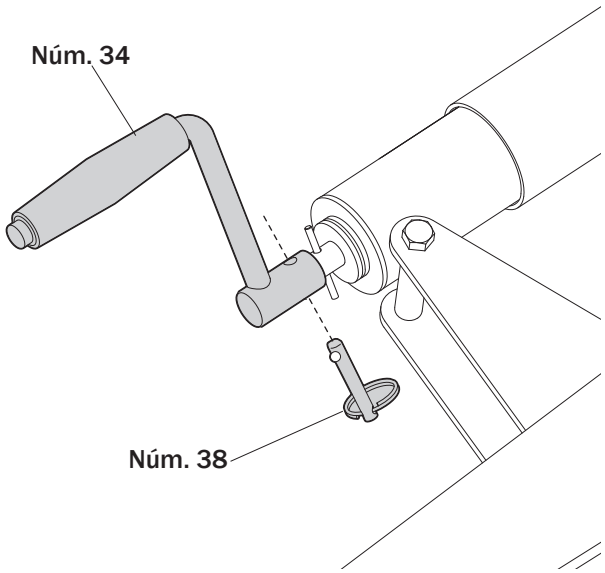

Montaje del elevador superior

Piezas necesarias:

- Kit 5
- Llave de vaso o llave 3/4"
- Caballete

Montaje completo del tablero:

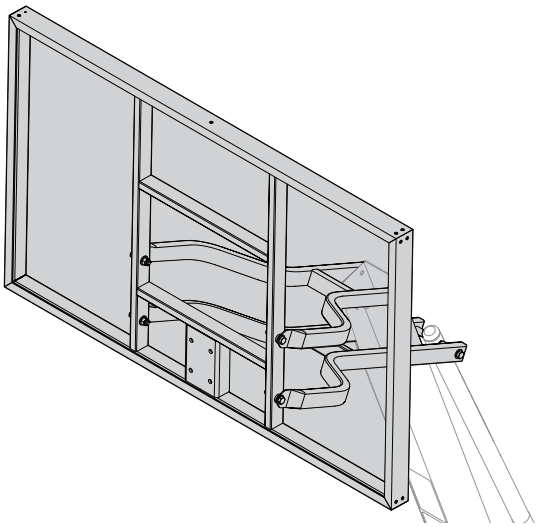

⚠ ADVERTENCIA ⚠

SE REQUIEREN DOS PERSONAS PARA ESTE PROCEDIMIENTO. EL INCUMPLIMIENTO DE ESTA ADVERTENCIA PODRÍA OCASIONAR LESIONES GRAVES Y/O DAÑOS MATERIALES.

G COLOCACIÓN DEL MONTAJE DEL TUBO ELEVADOR

1. Apoye el montaje de forma segura en el caballete. Identifique el tubo superior del elevador (41) y el tubo inferior del elevador (42).

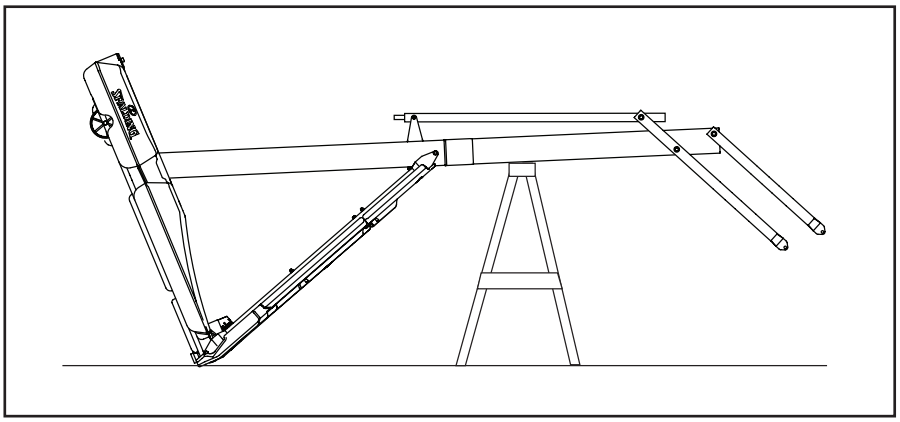

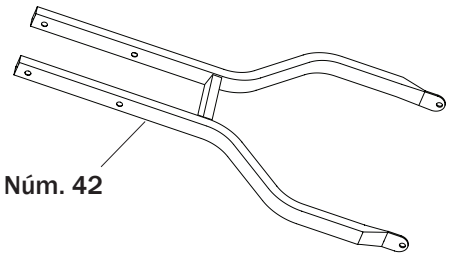

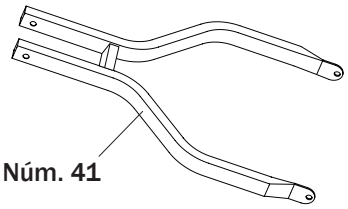

G COLOCACIÓN DEL MONTAJE DEL TUBO ELEVADOR

2. Mientras que la unidad está apoyada de forma segura en el caballete, coloque los tubos del elevador (41 y 42) en la sección superior del poste (3) con los pernos (46), las arandelas (50), los espaciadores (49), y las tuercas (10).
3. Instale la cubierta del poste (45).

⚠ ADVERTENCIA ⚠

APRIETE LOS PERNOS (46) EN LAS CONTRATUERCAS (10) HASTA QUEDAR PAREJO CON EL BORDE EXTERIOR DE LA CONTRATUERCA.

NOTA

COMPRUEBE EL AJUSTE DE LOS PERNOS GRANDES EN LOS ORIFICIOS GRANDES DE LOS TUBOS DEL ELEVADOR Y DE LOS SOPORTES DEL TABLERO. SI FUESE NECESARIO, CON CUIDADO, REALICE MOVIMIENTOS CIRCULARES PARA EXTRAER EL EXCESO DE PINTURA DE LOS ORIFICIOS.

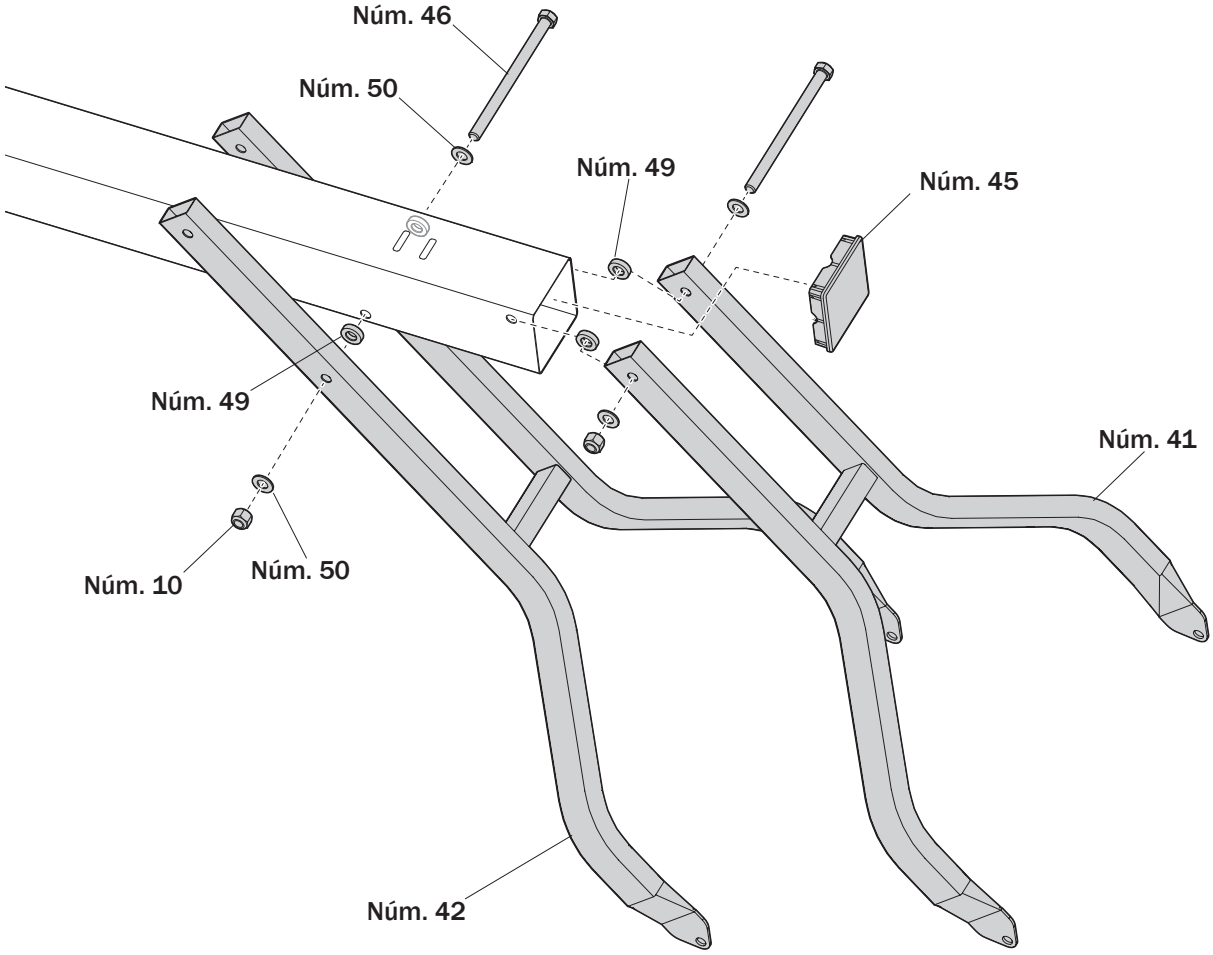

G COLOCACIÓN DEL MONTAJE DEL TUBO ELEVADOR

4. Mientras que la unidad está apoyada de forma segura en el caballete, alinee los orificios para los pernos del elevador mecánico interno de metal (35) con los orificios para los pernos de la funda exterior de plástico del elevador mecánico (36).

5. Conecte el montaje del elevador mecánico al tubo inferior del elevador (42) con el perno (46), las arandelas (50), los espaciadores (51) y la tuerca (10).

6. Vuelva a colocar el tapón del elevador mecánico (37).

⚠ ADVERTENCIA ⚠

APRIETE EL PERNO (46) EN LA CONTRATUERCA (10) HASTA QUEDAR PAREJO CON EL BORDE EXTERIOR DE LA CONTRATUERCA.

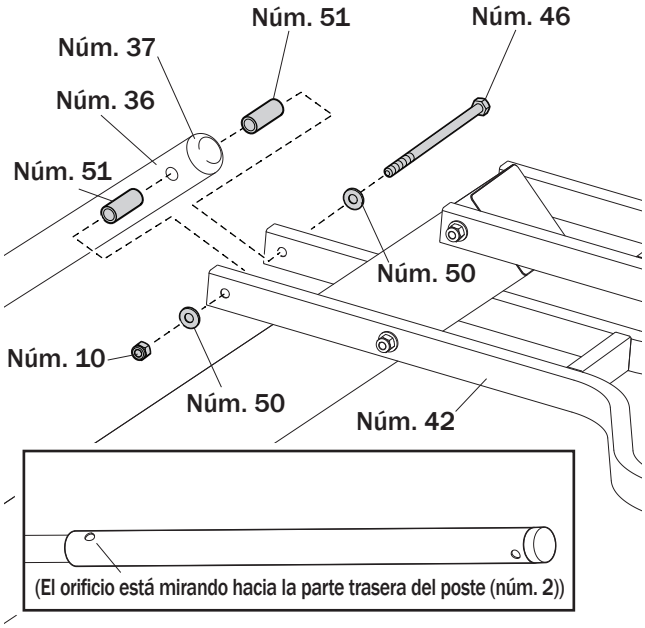

H COLOCACIÓN DEL TABLERO

1. Coloque la almohadilla de espuma (55) en una superficie plana, con el lado adhesivo mirando hacia arriba y despegue la película protectora.

2. Alinee los espaciadores de acero (54) con los cuatro orificios de la almohadilla de espuma (55) y presione los espaciadores firmemente en la cara adhesiva de la almohadilla de espuma.

3. Alinee los espaciadores de acero en el montaje de la almohadilla de espuma en los orificios de montaje del tablero y presiónelos para que queden encajados.

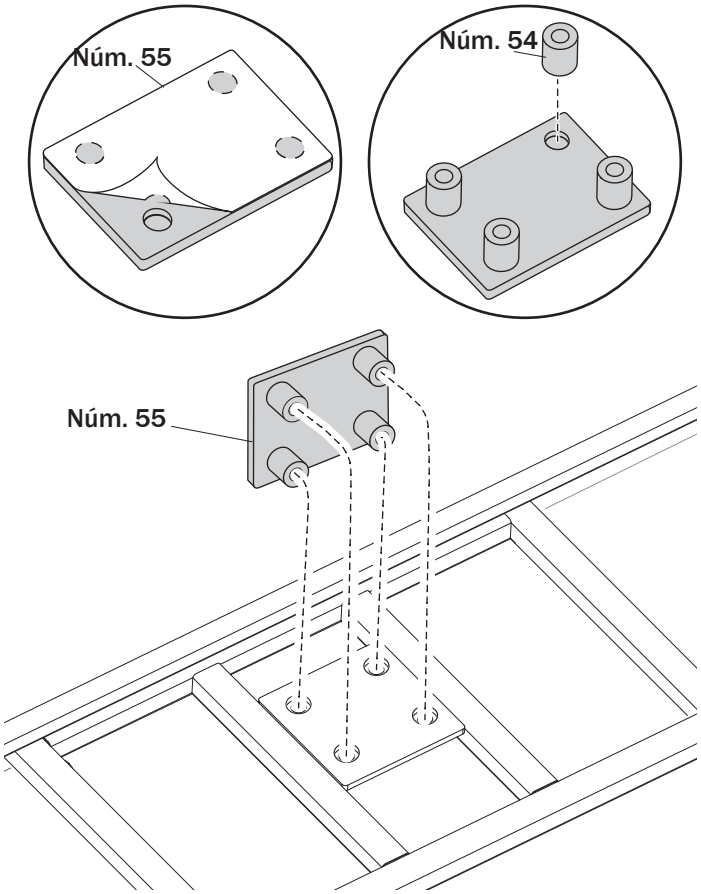

H COLOCACIÓN DEL TABLERO

4. Llene la base inferior a la mitad con agua (aprox. 25 galones (95 litros)) o arena (aprox. 295 libras (134 kg)).
5. Inserte el tapa (44) en la base (1) para cerrarla.
6. Baje la altura del tablero hasta la posición más baja, y mueva con las ruedas el montaje completo hasta la ubicación deseada.

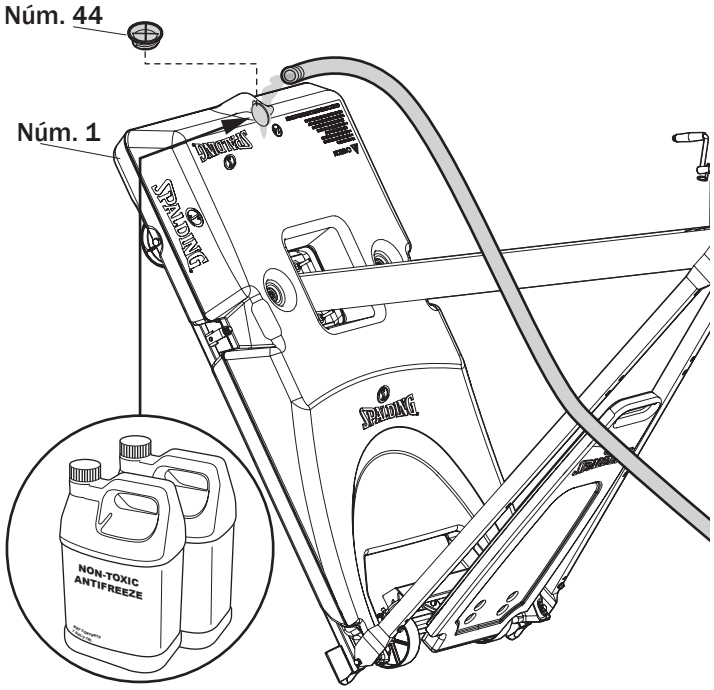

7. Una vez haya colocado el sistema en posición vertical, termine el proceso de llenado de la base.
8. Llene del todo la base inferior con agua (aprox. 49 galones (186 litros)) o arena (aprox. 590 libras (268 kg)).
9. Coloque el tapón (44) de forma que la base inferior y la superior queden bien cerradas.

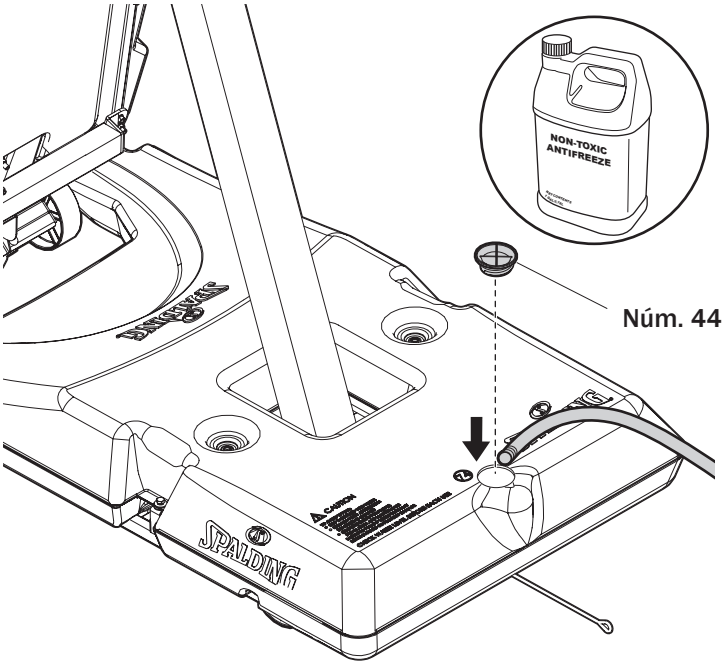

⚠ PRECAUCIÓN ⚠

AÑADA COMO MÍNIMO DOS GALONES (7,6 LITROS) DE ANTICONGELANTE NO TÓXICO EN EL AGUA DE LA BASE INFERIOR EN CLIMAS CON TEMPERATURAS BAJO CERO. ¡REVISE EL NIVEL DEL AGUA ANTES DE CADA USO!

NOTA

SI USA ARENA: LOS 2 GALONES DE ANTICONGELANTE NO SON NECESARIOS.

H COLOCACIÓN DEL TABLERO

10. Fije el tablero (43) a los tubos del elevador (41 y 42) con los pernos (47), las arandelas (50), los casquillos (49), y las tuercas (10).

⚠ ADVERTENCIA ⚠

APRIETE EL PERNO (47) EN LA CONTRATUERCA (10) HASTA QUEDAR PAREJO CON EL BORDE EXTERIOR DE LA CONTRATUERCA.

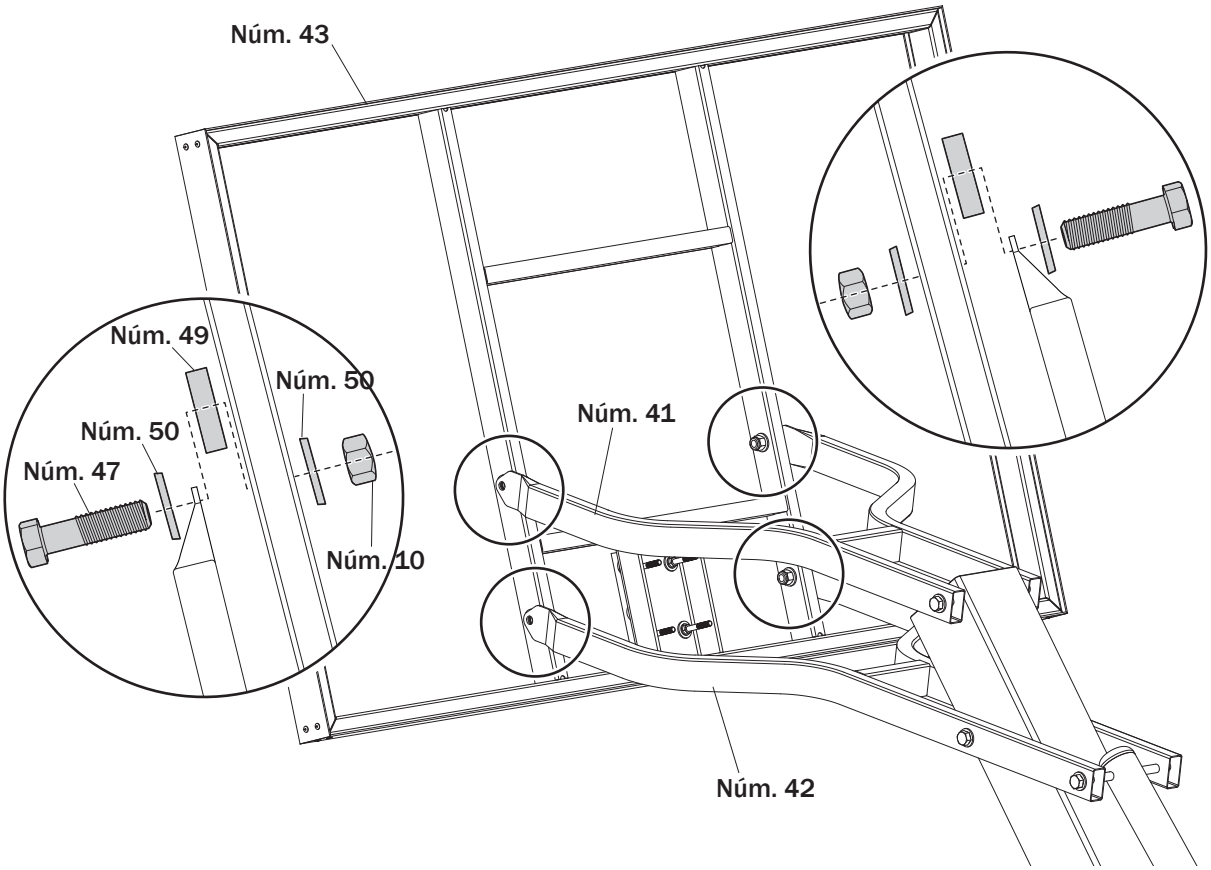

Montaje de la canasta

Piezas necesarias:

- Kit 6
- Kit 7
- Llave de vaso o llave 1/2", 3/4"
- Extensión de llave de vaso
- Destornillador de estrella núm. 3

Montaje completo de la canasta:

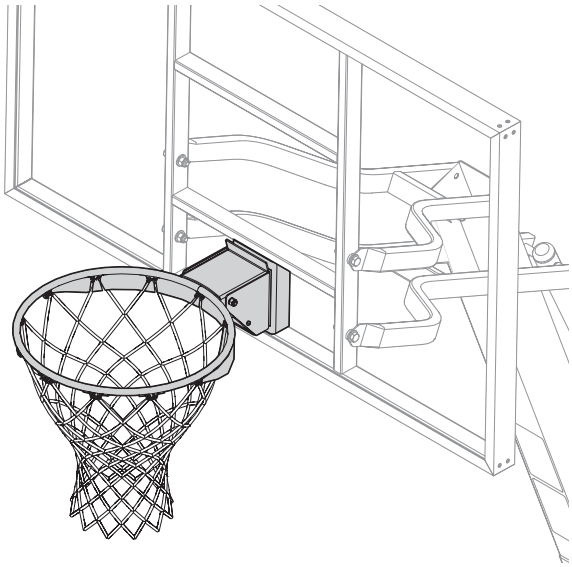

I MONTAJE DE LA CANASTA

1. Inserte el perno en T (59) a través del soporte slam jam (61).
2. Ajuste el tablero a la posición más baja y fije el soporte slam jam (61) en el tablero a través de la almohadilla de espuma (55) con los pernos (56), las arandelas (13), y las tuercas (58).

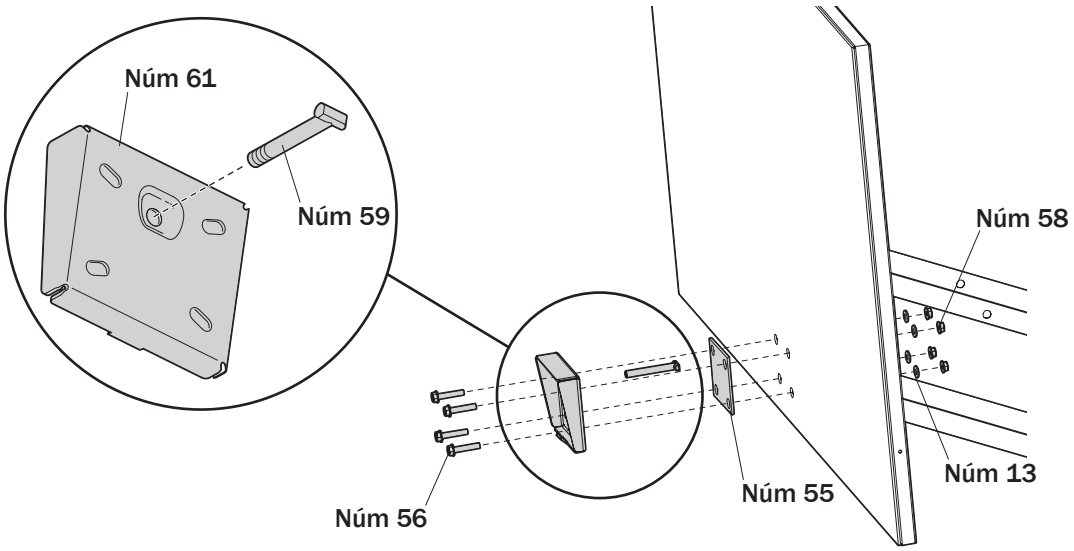

I MONTAJE DE LA CANASTA

3. Quite los tornillos (60) que fijan la cubierta del aro (62).

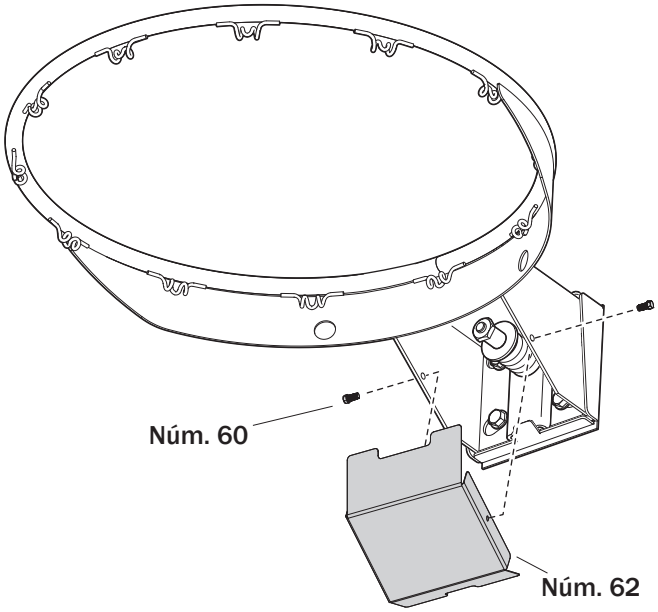

4. Inserte el montaje del aro (52) en el soporte slam jam (61) y deje que el perno en T (59) se deslice a través del aro.
5. Inserte el soporte del resorte (63), el resorte (64) y la arandela (65) en el perno en T (59).
6. Enrosque la tuerca hexagonal (66) en el perno en T (59).

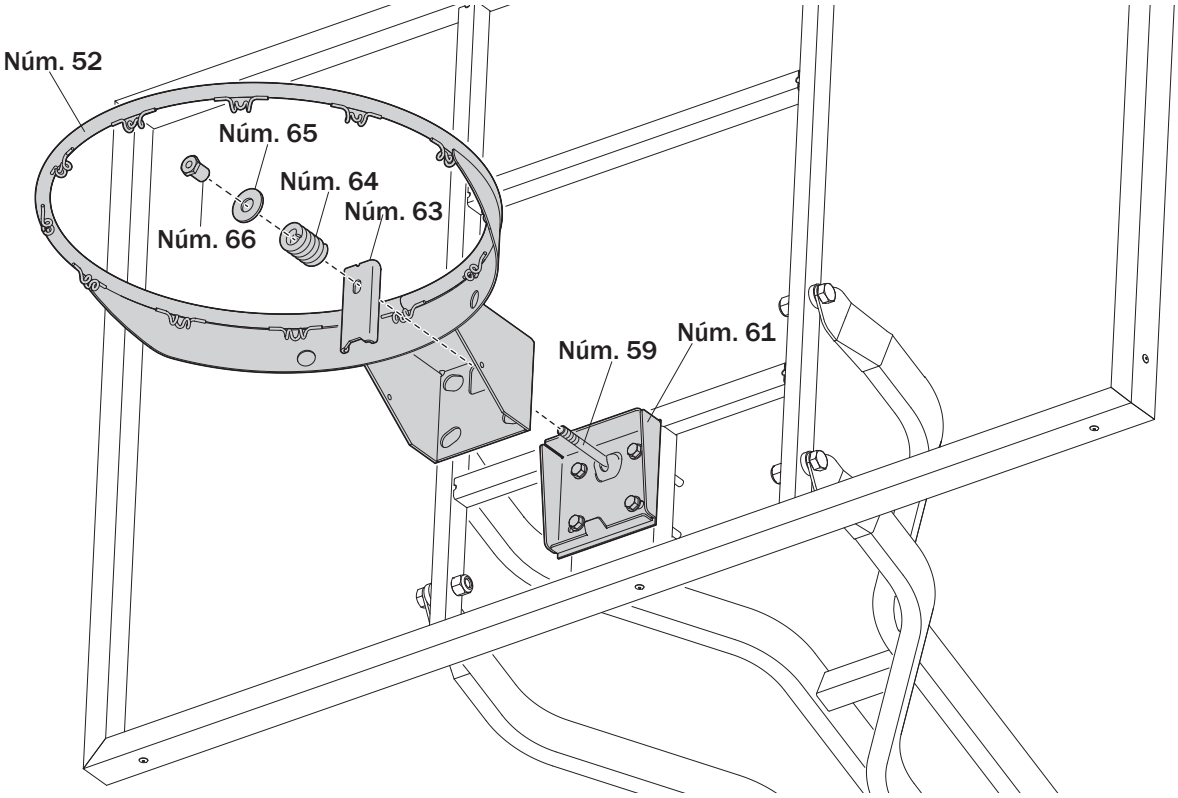

I

MONTAJE DE LA CANASTA

7. Apriete la tuerca (66) hasta 1/8" (3 mm) de las roscas del perno en el extremo expuesto del perno en T (59).

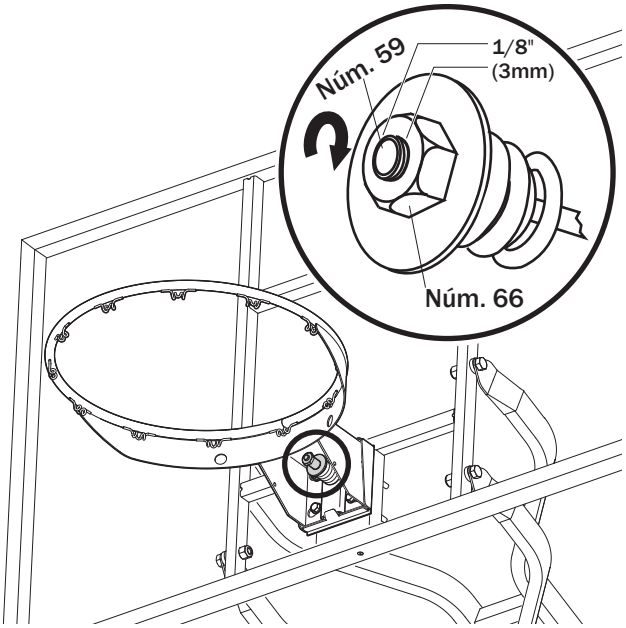

NOTA

Si lo desea, puede apretar la tuerca para aumentar la resistencia del aro al movimiento.

8. Vuelva a colocar la cubierta del aro (62) utilizando los tornillos de la cubierta (60).

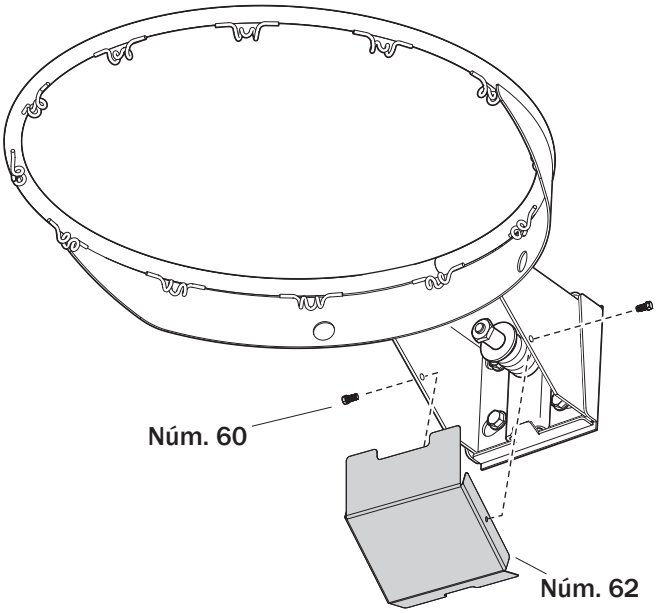

I MONTAJE DE LA CANASTA

9. Enganche la red (53) en el aro (52).

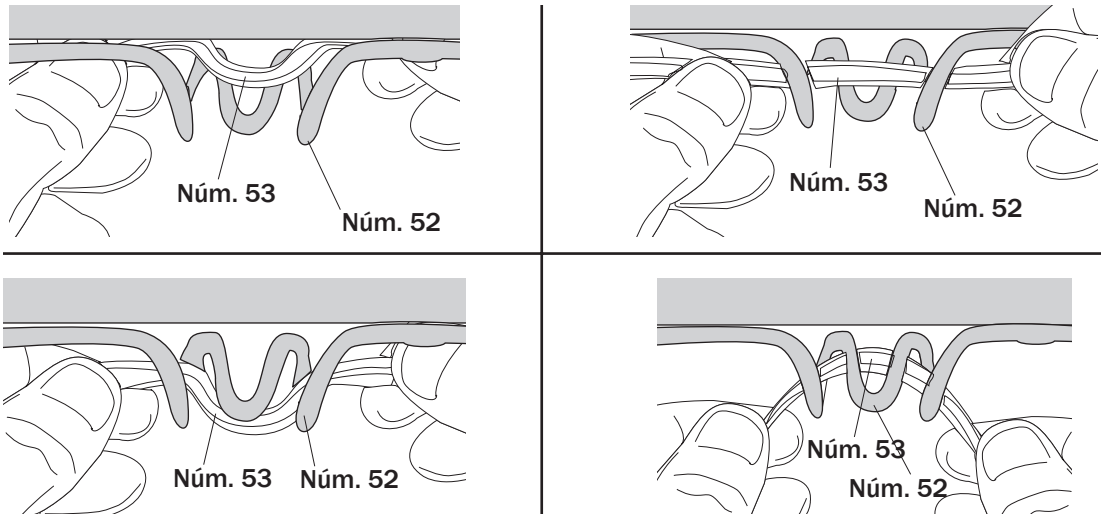

J COLOCACIÓN DE LAS ETIQUETAS

1. Ponga la etiqueta de ajuste de altura y movimiento (57) en la parte frontal del poste, donde pueda verse de forma clara.

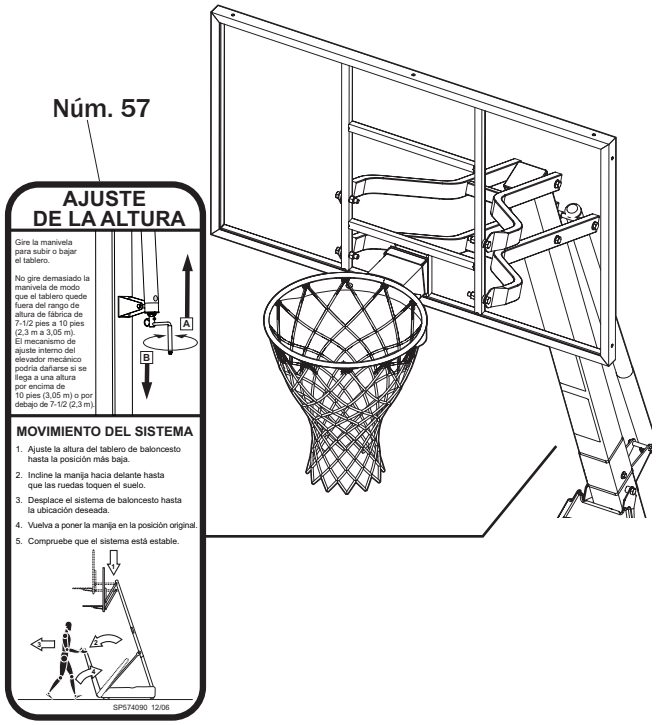

J COLOCACIÓN DE LAS ETIQUETAS

2. Coloque las etiquetas indicadoras de altura (48) en el elevador mecánico.
3. Ajuste la altura a 7-1/2 pies (2,3 m) desde la parte superior del aro hasta la superficie de juego.
4. Coloque la etiqueta de 7-1/2 pies (2,3 m) en el centro del orificio de la funda del elevador mecánico.
5. Repita el mismo proceso para el resto de alturas hasta colocar la última etiqueta en la altura de 10 pies (3,05 m).

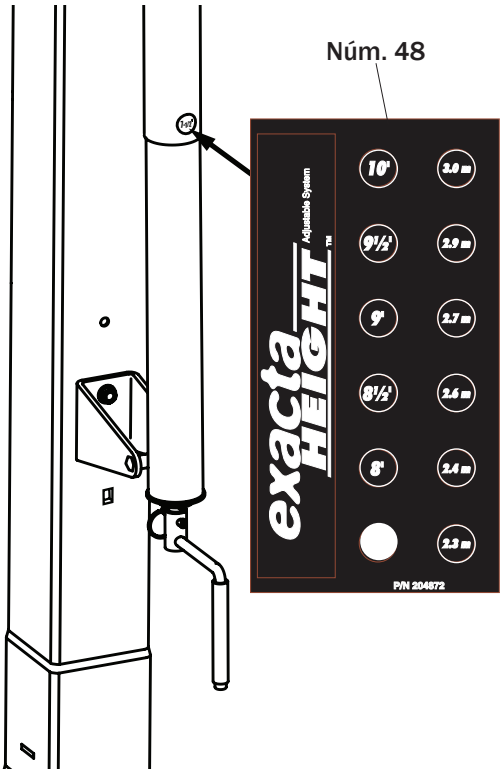

6. Gire la manivela para mover el tablero hacia arriba o hacia abajo hasta que alcance la altura deseada.

⚠ ADVERTENCIA ⚠

NO PERMITA QUE LOS NIÑOS AJUSTEN LA ALTURA.

NO GIRE DEMASIADO LA MANIVELA DE MODO QUE EL TABLERO QUEDE FUERA DEL RANGO DE ALTURA DE 7-1/2 PIES A 10 PIES (2,3 M A 3,05 M), YA QUE EL MECANISMO DE AJUSTE PODRÍA DAÑARSE.

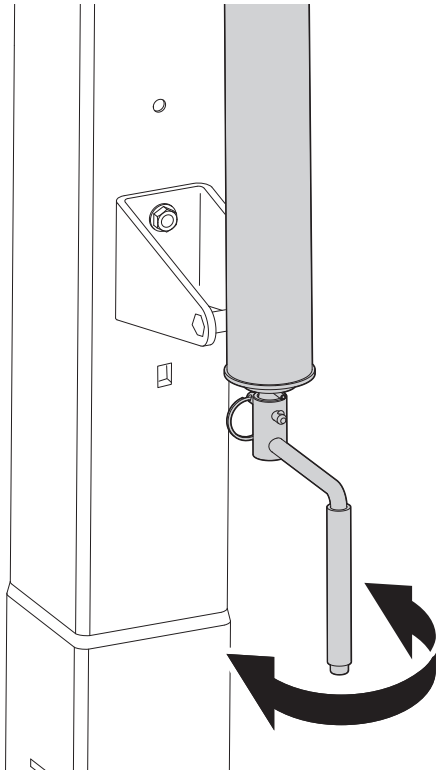

Instalación de la cubierta estilo cancha

Piezas necesarias:	Montaje completo de la unidad:
• Kit 8 • Llave de vaso o llave 9/16"	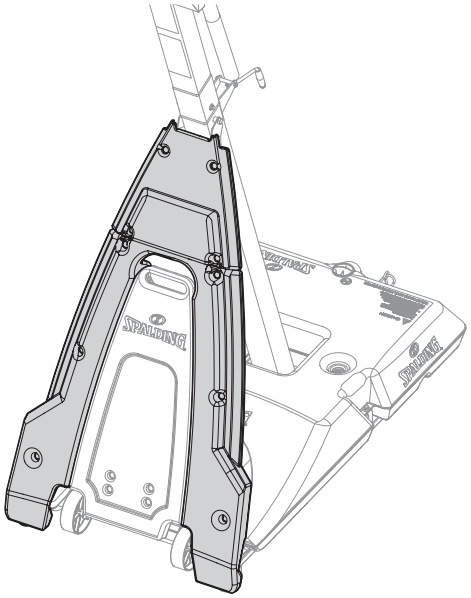

K INSTALACIÓN DE LA CUBIERTA ESTILO CANCHA

1. Coloque la cubierta estilo cancha superior (68) en el puntal delantero (4) utilizando los pernos (29) y las tuercas (30).

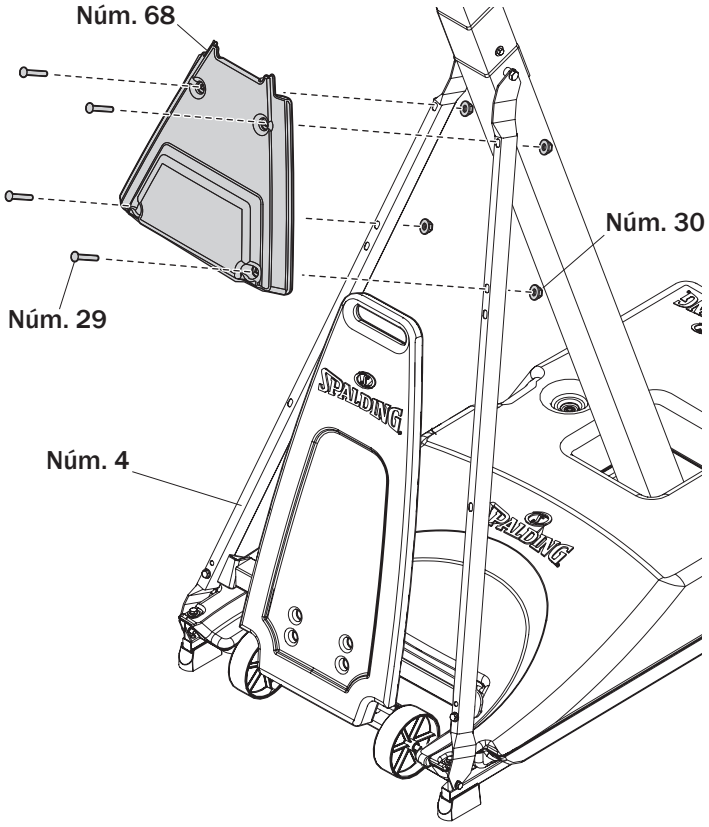

2. Deslice la cubierta estilo cancha inferior (67) por detrás de la manija de transporte (16) y fíjela con los pernos (29) y las tuercas (30).

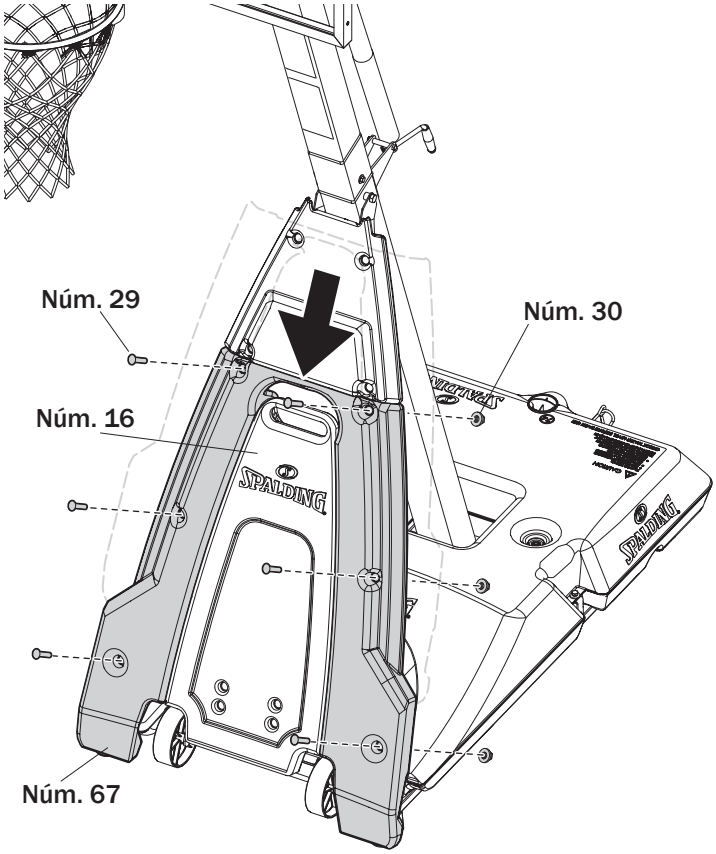

Fijación de la unidad ensamblada para su uso

Piezas necesarias:	Montaje completo de la unidad:

- Agua
- Arena

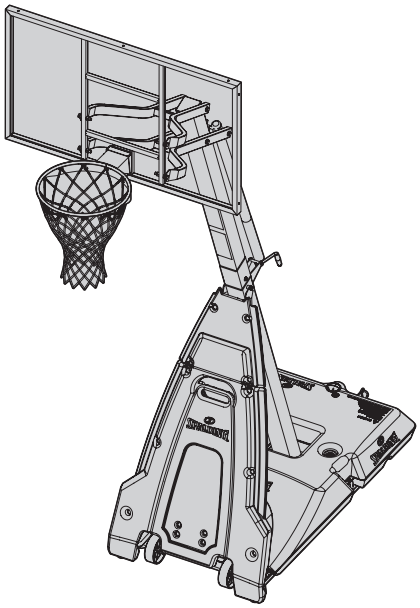

⚠ ADVERTENCIA ⚠

- SE REQUIEREN DOS ADULTOS CAPACES PARA ESTE PROCEDIMIENTO. EL INCUMPLIMIENTO DE ESTA ADVERTENCIA PODRÍA OCASIONAR LESIONES GRAVES Y/O DAÑOS MATERIALES.
- NO DEJE EL MONTAJE DESATENDIDO CUANDO ESTÉ VACÍO; PUEDE VOLCARSE.
- EL INCUMPLIMIENTO DE ESTA ADVERTENCIA PODRÍA OCASIONAR LESIONES GRAVES Y/O DAÑOS MATERIALES.
- LA TAPA (33) DEBE ESTAR APRETADA COMPLETAMENTE Y DE FORMA FIRME PARA EVITAR FUGAS.
- PÓNGASE EN CONTACTO CON EL SERVICIO AL CLIENTE INMEDIATAMENTE SI LA TAPA NO SE INCLUYE O ESTÁ DAÑADA.
- REVISE EL NIVEL DEL AGUA ANTES DE CADA USO.

L FIJACIÓN DE LA ESTACA PARA EL SUELO

1. Coloque el sistema en la ubicación deseada.
2. Estire la cuerda para determinar la ubicación de la estaca para el suelo (69).
3. Instale la estaca para el suelo (69) en el suelo.
4. Enganche el ojal de la cuerda al ojal de la estaca para el suelo (69).

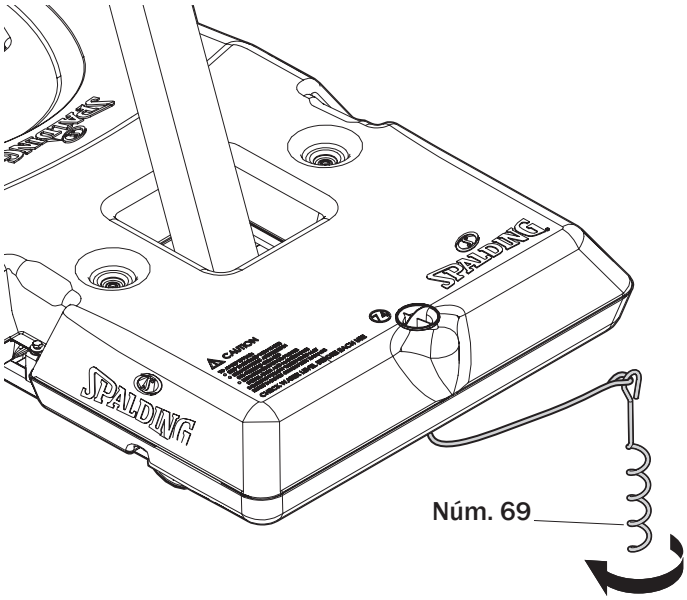

Funcionamiento

M AJUSTE DE LA ALTURA

1. Gire la manivela para mover el tablero hacia arriba o hacia abajo hasta que alcance la altura deseada.

⚠ ADVERTENCIA ⚠

NO PERMITA QUE LOS NIÑOS AJUSTEN LA ALTURA.

NO GIRE DEMASIADO LA MANIVELA DE MODO QUE EL TABLERO QUEDE FUERA DEL RANGO DE ALTURA DE 7-1/2 PIES A 10 PIES (2,3 M A 3,05 M), YA QUE EL MECANISMO DE AJUSTE PODRÍA DAÑARSE.

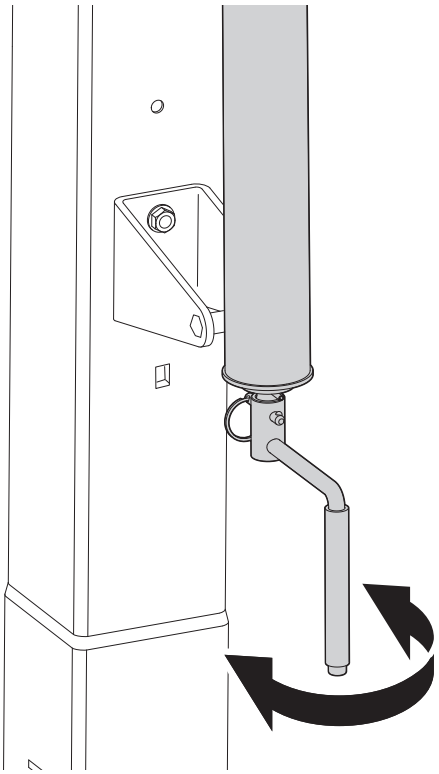

N CAMBIO DE UBICACIÓN DE LA UNIDAD

1. Ajuste la altura del tablero del sistema a la posición más baja.
2. Incline la manija hacia delante hasta que las ruedas toquen el suelo.
3. Desplace el sistema de baloncesto hasta la ubicación deseada.
4. Vuelva a poner la manija en la posición original.
5. Compruebe la estabilidad del sistema.

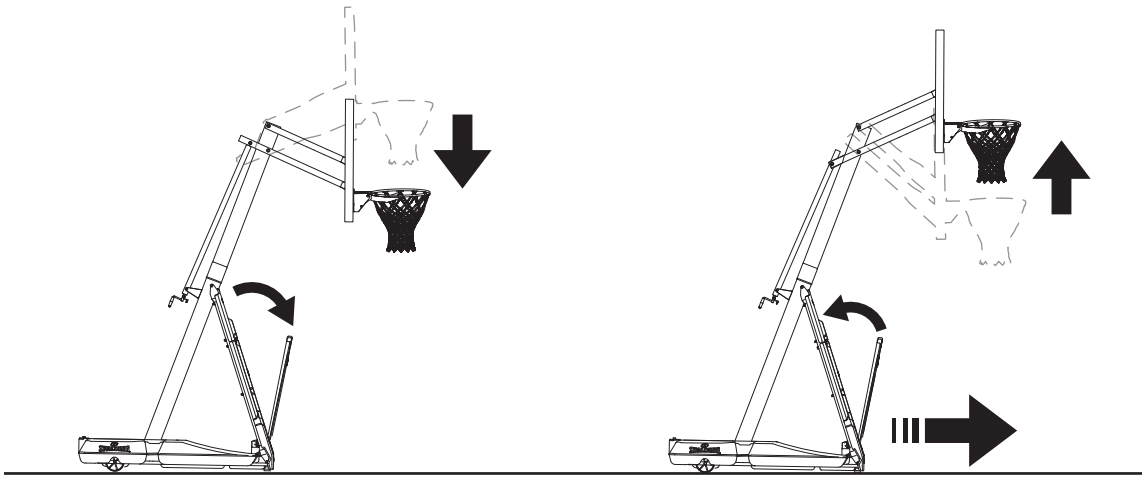

Listado de piezas

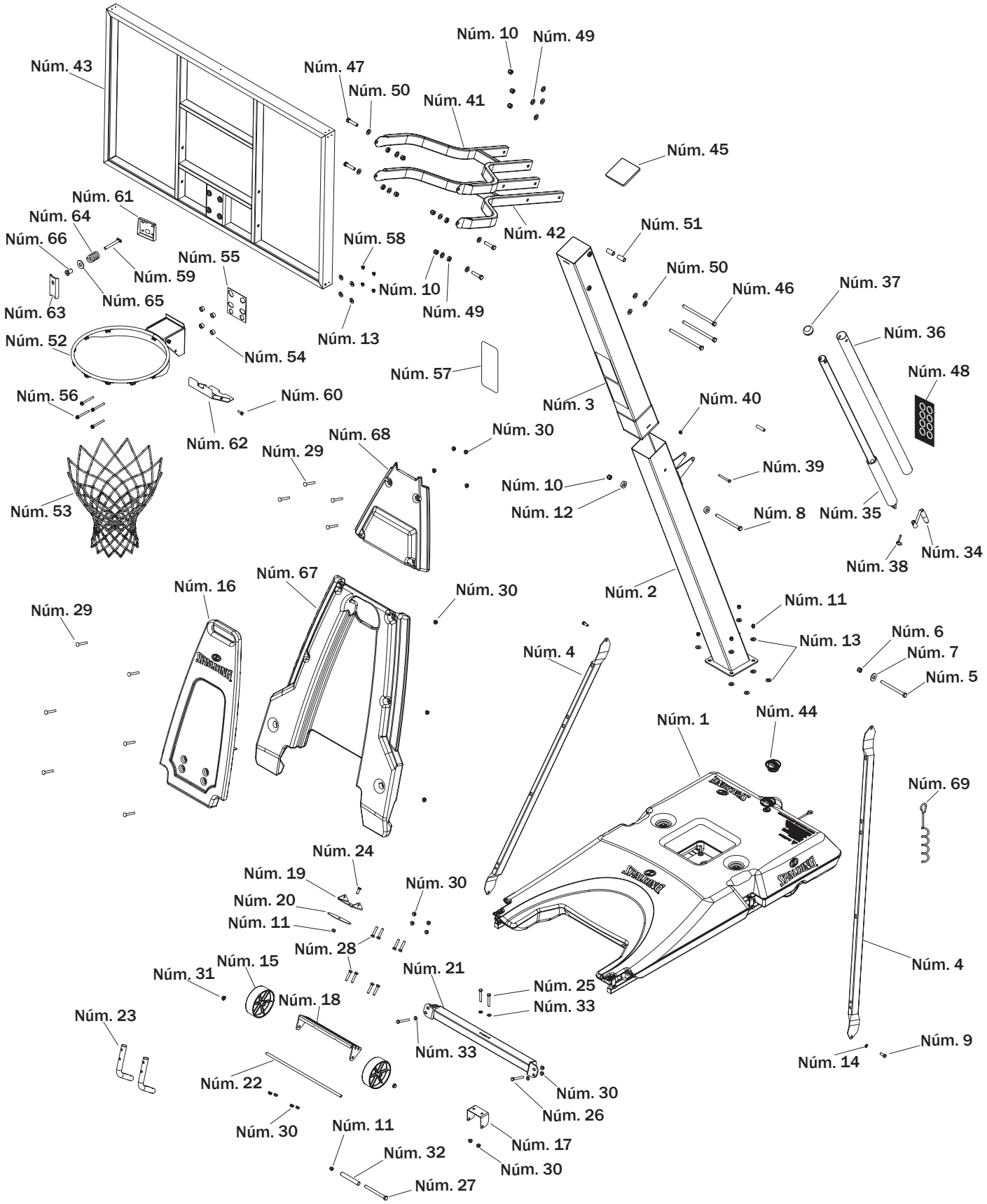

Artí-culo	Cant.	Núm. de pieza	Descripción
1	1	700376	Base
2	1	901329	Sección del poste inferior
3	1	901330	Sección del poste superior
4	2	908459	Puntal, frontal
5	1	202662	Perno, cabeza hexagonal, 5/16-18 x 4,5" de largo
6	1	207610	Tuerca, ciega, 5/16-18
7	2	203218	Arandela, plana, 5/16
8	1	265525	Perno, cabeza hexagonal, 1/2-13 x 6" de largo
9	2	265523	Perno, cabeza hexagonal, 3/8-16 x 1" de largo
10	8	206340	Contratuerca, con inserto de nylon, 1/2-13
11	6	203063	Contratuerca, con inserto de nylon, 3/8-16
12	2	201642	Espaciador de plástico, 0,53" d. int. x 0,63" de largo, negro
13	12	203309	Arandela, plana, 3/8
14	2	202602	Arandela de seguridad, 3/8
15	2	600074	Rueda, 6"
16	1	60007901	Manija de transporte, de plástico
17	1	800373	Soporte en u, eje
18	1	908466	Soporte, rueda
19	1	206948	Soporte, eje, inferior
20	1	206956	Disco, eje, de plástico
21	1	908513	Travesaño
22	1	20694001	Eje, varilla, 20,5" de largo
23	2	908460	Tubo con bisagra
24	1	206252	Perno, cabeza hexagonal, 3/8-16 x 1" de largo
25	2	265563	Perno, cabeza hexagonal, 3/8-16 x 2,5" de largo
26	2	200514	Perno, cabeza hexagonal, 3/8-16 x 3" de largo

Artí-culo	Cant.	Núm. de pieza	Descripción
28	8	203277	Perno, carruaje, 3/8-16 x 2" de largo
29	10	206011	Perno, carruaje, 3/8-16 x 2,75" de largo
30	22	203041	Tuerca, brida hexagonal, 3/8-16
31	2	207550	Tuerca del eje
32	1	202274	Espaciador 0,379 d. int x 3,5” de largo
33	4	203299	Arandela, plana, 3/8
34	1	700009	Manivela, elevador mecánico
35	1	80034403	Elevador mecánico
36	1	60016401	Funda, elevador mecánico
37	1	600165	Tapón, elevador mecánico
38	1	202528	Pasador, manivela
39	1	201518	Perno, cabeza hexagonal, 5/16-18 x 2,75" de largo
40	1	203099	Contratuerca, con inserto de nylon, 5/16-18
41	1	901332	Tubo del elevador, superior
42	1	901331	Tubo del elevador, inferior
43	1		Tablero
44	1	266300	Tapa de la base
45	1	600052	Tapa del poste
46	3	250010	Perno, cabeza hexagonal, 1/2-13 x 7,5" de largo
47	4	207885	Perno, cabeza hexagonal, 1/2-13 x 2,50" de largo
48	1	204872	Etiqueta, indicadora de altura
49	8	201651	Casquillo, plástico, 0,50” d. int. x 0,25” de largo
50	14	203474	Arandela, plana, 1,08" d. ext.
51	2	202862	Espaciador, 0,53” d. int. x 1,19” de largo, plástico, negro
52	1		Aro
53	1		Red

Artí-culo	Cant.	Núm. de pieza	Descripción
27	1	203330	Perno, cabeza hexagonal, 3/8-16 x 4,5" de largo
55	1	203274	Almohadilla, espuma
56	4	201611	Perno, brida hexagonal 5/16-18 x 3" de largo
57	1	574090	Etiqueta, ajuste de altura y movimiento
58	4	203100	Tuerca, brida hexagonal, 5/16-18
59	1	206048	Perno en T, 3/8-16 x 3" de largo
60	2	209290	Tornillo, autorroscante, #10
61	1	900033	Soporte del aro, negro
62	1	901967	Cubierta del aro

Artí-culo	Cant.	Núm. de pieza	Descripción
54	4	208481	Espaciador, acero, 0,50” d. int. x 0,875” d. ext. x 0,465” de largo
63	1	200318	Soporte del resorte, zinc
64	1	208760	Muelle
65	1	203470	Arandela, 9/16”
66	1	203795	Tuerca hexagonal, 3/8-18
67	1	600077	Cubierta estilo cancha, inferior
68	1	600078	Cubierta estilo cancha, superior
69	1	203124	Estaca para el suelo

ETIQUETAS DE SEGURIDAD

⚠ ATENCIÓN ⚠

COLOQUE LAS ETIQUETAS DE SEGURIDAD EN EL CONJUNTO ENSAMBLADO ANTES DE USARLO.

AJUSTE DE LA ALTURA

Gire la manivela para subir o bajar el tablero.

No gire demasiado la manivela de modo que el tablero quede fuera del rango de altura de fábrica de 7-1/2 pies a 10 pies (2,3 m a 3,05 m). El mecanismo de ajuste interno del elevador mecánico podría dañarse si se llega a una altura por encima de 10 pies (3,05 m) o por debajo de 7-1/2 (2,3 m).

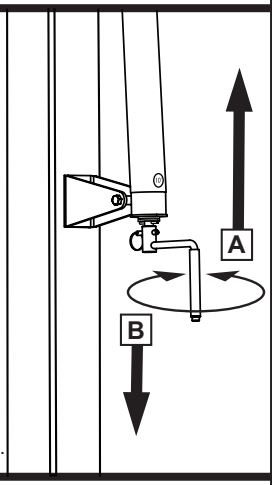

MOVIMIENTO DEL SISTEMA

1. Ajuste la altura del tablero de baloncesto hasta la posición más baja.
2. Incline la manija hacia delante hasta que las ruedas toquen el suelo.
3. Desplace el sistema de baloncesto hasta la ubicación deseada.
4. Vuelva a poner la manija en la posición original.
5. Compruebe que el sistema está estable.

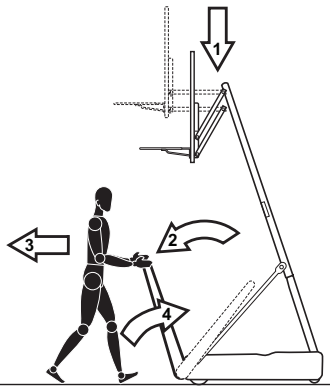

SP574090 12/06

⚠ ADVERTENCIA

Lea y entienda las advertencias que se encuentran a continuación antes de usar este producto.

El incumplimiento de estas advertencias podría causar lesiones graves y/o daños materiales.

El propietario debe asegurarse de que todos los jugadores conozcan y obedezcan estas reglas para la operación segura del sistema.

- **NO SE CUELGUE del aro ni de ninguna parte del sistema, inclusive el tablero, las abrazaderas de apoyo y la red.**
- **Durante el juego, especialmente cuando se realizan actividades como mates, el jugador debe mantener la cara alejada del tablero, del aro y de la red. Si los dientes o la cara entran en contacto con el tablero, el borde o la red, puede sufrir una lesión grave.**
- **No se deslice, suba, sacuda ni juegue en la base y/o en el poste.**
- **Cuando complete el montaje, llene completamente el sistema con agua o arena. Nunca deje el sistema en posición vertical sin llenar la base con un peso, ya que el sistema se podría caer y causar lesiones.**
- **Al ajustar la altura o mover el sistema mantenga las manos y los dedos alejados de las partes movibles.**
- **No permita que los niños muevan o ajusten el sistema.**
- **No lleve joyas (anillos, relojes, collares, etc.) mientras juega. Estos objetos se podrían enganchar en la red.**
- **La superficie debajo de la base se debe mantener lisa y sin grava ni otros objetos afilados. Las perforaciones pueden causar fugas y provocar que el sistema se caiga.**
- **Mantenga los materiales orgánicos alejados de la base del poste. El césped, la basura, etc. podrían causar corrosión y/o deterioro de la base del poste.**
- **Revise que el sistema del poste no tenga señales de corrosión (oxidación, picaduras, desconchaduras) y si las tiene vuelva a pintarlo con pintura de esmalte para exteriores. Si la corrosión penetró a través del acero en cualquier área, reemplace inmediatamente el poste.**
- **Antes de cada uso revise el sistema para verificar que esté adecuadamente equilibrado, que no tenga ningún herraje suelto, desgaste excesivo ni signos de corrosión, y repárelo si es necesario.**
- **Verifique la estabilidad del sistema antes de cada uso.**
- **NO use el sistema durante condiciones climáticas severas y/o con mucho viento, ya que el sistema se podría caer. Coloque el sistema en posición de almacenamiento y/o en un área protegida del viento y sin propiedad personal y/o cables suspendidos.**
- **Nunca juegue en equipo dañado.**
- **Cuando mueva el sistema, tenga cuidado para evitar que el mecanismo cambie de lugar.**
- **Siempre mantenga la parte superior del poste cubierta con la tapa.**
- **No permita que el agua del tanque se congele. En clima con temperaturas de congelamiento añada dos galones de anticongelante no tóxico, arena, o vacíe completamente el tanque y almacénelo. (No use sal.)**
- **Al mover el sistema no permita que nadie se suba o se siente en la base o añada lastre adicional en la base.**
- **No deje el sistema sin supervisión ni juegue en el sistema cuando las ruedas estén embragadas para rodar.**
- **Tenga cuidado al mover el sistema sobre superficies irregulares. El sistema se podría ladear.**
- **Tenga extremado cuidado si va a colocar el sistema en una superficie inclinada. El sistema se podría caer más fácilmente.**
- **Consulte el manual de instrucciones para ver la instalación y el mantenimiento adecuados.**

SPALDING
En EE.UU.: 1-800-558-5234
En Canadá: 1-800-284-8339
In Australia: 1-300-367-582

RUSSELL

HYDRA-RIB
En EE.UU.: 1-800-334-9111

SURE SHOT
En EE.UU.: 1-800-558-5234

Las marcas registradas registraron en EEUU y otros países.

HUFFY SPORTS
En EE.UU.: 1-800-558-5234
En Canadá: 1-800-284-8339

N/P: SP50003701 03/12

© Copyright 2022 de Russell Brands, LLC

www.Spalding.com