# Ground Sleeve Owner's Manual
# [for a 4" (10.2 cm) square pole)

**1-800-Spalding**

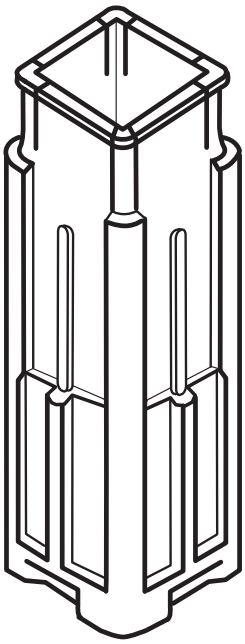

***Adult Assembly Required.***

**This manual, accompanied by sales receipt, should be saved and kept on hand as a convenient reference, as it contains important information about your model.**

## WARNING!

**READ AND UNDERSTAND OPERATOR'S MANUAL BEFORE USING THIS UNIT.**

**FAILURE TO FOLLOW OPERATING INSTRUCTIONS COULD RESULT IN INJURY OR DAMAGE TO PROPERTY.**

**Write Model Number From Box Here:**

## *REQUIRED TOOLS AND MATERIALS:*

- ***Two (2) Capable Adults***

- ***Carpenter's Level***

- ***15' Tape Measure***

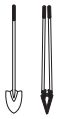

- ***Shovel & Post Hole Digger***

- ***Wood Board (scrap)***

- ***Tape***

- ***Sawhorse or Support Table***

- ***Stepladder 8 ft. (2.4 m)***

- ***Safety Goggles***

- ***(2 each) Wrenches and/or Socket Wrenches and Sockets (Deep-Well Sockets are Recommended).***

1/2" 9/16" 3/4"

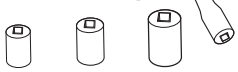

1/2" 9/16" 3/4"

- ***Optional: Large & Small Adjustable Wrenches***

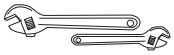

-


- ***Container to Mix***

- ***36" Section of Re-Bar Material***

- ***Drill***

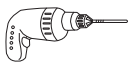

Toll-Free Customer Service Number for U.S: **1-800-558-5234,** For Canada: **1-800-284-8339**,
For Europe: **00 800 555 85234** (Sweden: **009 555 85234**), For Australia: **1 300 367 582**
Internet Address: **www.spalding.com** **www.spalding.com.au**



05/12 ID# M8600042

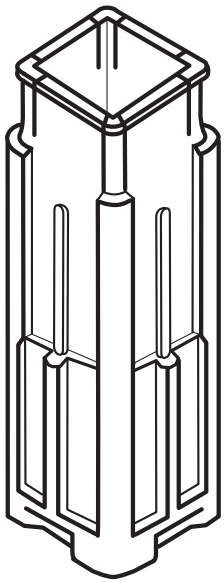

# Manuel d'utilisation du manchon de fixation au sol [pour un poteau carré de 10,2 cm]

FRANÇAIS

DEUTSCH

ESPAÑOL

# Bodenmuffe Benutzerhandbuch [für 10,2 cm (4") große Vierkantstange]

# Manual del Propietario de la Manga del Piso [para un poste cuadrado de 10.2 cm (4”)]

***Assemblage exclusivement réservé à un adulte.***

***Zusammenbau nur durch Erwachsene  ALLE Verpackungsmaterialien sofort wegwerfen.***

***Il montaggio va eseguito da persone adulte.***

**Ce manuel, accompagné du justificatif d'achat, devra être conservé pour référence ultérieure, dans la mesure où il contient des informations importantes sur votre modèle.**

**Diese Anleitung sollte zusammen mit dem Kaufbeleg griffbereit aufbewahrt werden, da sie wichtige Informationen über Ihr Modell enthält.**

**Il presente manuale, accompagnato dallo scontrino, deve essere conservato e tenuto a portata di mano come documento di facile consultazione, in quanto contiene informazioni importanti su questo modello.**

**Inscrivez ici le numéro de modèle qui apparaît sur la boîte :**

**Die Modellnummer vom Verpackungskarton hier eintragen:**

**Escriba aquí el número de modelo que se encuentra en la caja:**

**AVERTISSEMENT!**
**WARNUNG!**
**¡ADVERTENCIA!**

**LISEZ LE MODE D'EMPLOI AVANT D'UTILISER CE SYSTÈME**

**SOUS PEINE D'ENCOURIR DES BLESSURES OU DES DÉGÂTS MATÉRIELS.**

**DAS BENUTZERHANDBUCH VOR GEBRAUCH DIESES PRODUKTS SORGFÄLTIG DURCHLESEN.**

**EIN MISSACHTEN DIESER BETRIEBSANLEITUNG KANN VERLETZUNGEN ODER SACHSCHÄDEN ZUR FOLGE HABEN.**

**LEA Y ENTIENDA EL MANUAL DEL OPERADOR ANTES DE USAR ESTA UNIDAD.**

**SI NO SE SIGUEN LAS INSTRUCCIONES DE OPERACIÓN SE PODRÍA OCASIONAR UNA LESIÓN O DAÑOS A LA PROPIEDAD.**

Numéro sans frais du service clientèle (États-Unis) : 1-800-558-5234 ; Canada : 1-800-284-8339 ;
Europe : 00 800 555 85234 (Suède : 009 555 85234), Pour l'Australie : 1 300 367 582
Site Internet : www.spalding.com  www.spalding.com.au

Gebührenfreie Kundendienstnummer für Anrufer in den USA: 1-800-558-5234  Für Anrufer in Kanada: 1-800-284-8339  Für Anrufer in Europa: 00 800 555 85234 (Schweden: 009 555 85234) Für Australien: 1 300 367 582
Internet-Adresse: www.spalding.com  www.spalding.com.au

Número telefónico gratuito de servicio al cliente en EE. UU.: 1-800-558-5234, para Canadá: 1-800-284-8339,
para Europa: 00 800 555 85234 (Suecia: 009 555 85234), para Australia: 1 300 367 582
Dirección en Internet:  www.spalding.com  www.spalding.com.au

## OUTILS ET MATÉRIEL REQUIS:

- Deux (2) adultes capables
- Mètre
- Planche en bois (chute)
- Niveau à bulle
- Chevalet de sciage ou table
- Échelle de 2,4 m
- Pelle et bêchet arière
- Barre d'armature, 91 cm (36”)
- Foret
- Lunettes de sécurité

- *Deux clés et/ou clés à douilles et deux douilles (douilles longues recommandées).*
- *Une extension est recommandée.*

*ET/OU*

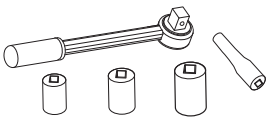

- Récipient pour mélanger

## BENÖTIGTE WERKZEUGE UND MATERIALIEN:

- Zwei (2) zur Ausführung dieser Arbeit fähige Erwachsene
- Maßband
- Holzstück (Ausschuß)
- Wasserwaage
- Sägebock oder Stütztisch
- Stufenleiter, 2,4 m (8 Fuß)
- Schaufel und Erdlochbohrer
- Versteifungsstange, 91 cm (36”)
- Bohrer
- Schutzbrille

- *(je 2) Schrauben und/oder Steckschlüssel (tiefe Einsätze empfohlen).*
- *Verlängerung wird empfohlen*

*UND/ODER*

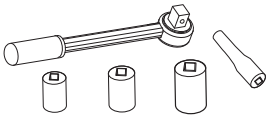

- Behälter zum Mischen

## HERRAMIENTAS Y MATERIALES REQUERIDOS:

- Dos (2) adultos capaces
- Cinta de medir
- Tabla de madera (un trozo)
- Nivel de carpintero
- Caballete o mesa de apoyo
- Escalera de mano de 8 pies (2.4 m)
- Pala y excavador del orificio para el poste
- Barra de refuerzo, 91 cm (36”)
- Taladro
- Gafas de seguridad

- *(2 de cada una) llaves de tuercas y/o llaves de tuercas de boca tubular y casquillos (se recomiendan casquillos profundos).*
- *Se recomienda una extensión*

*Y/O*

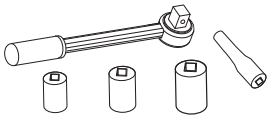

- *Recipiente para mezclar*

## OUTILS ET MATÉRIEL FACULTATIFS:

- *Petites et grandes clés anglaises*

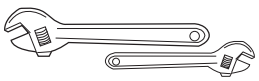

## WEITERE NÜTZLICHE WERKZEUGE UND MATERIALIEN:

- *Große und kleine verstellbare Schraubenschlüssel*

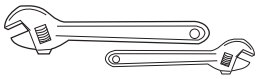

## HERRAMIENTAS Y MATERIALES OPCIONALES:

- *Llaves de tuercas ajustables grandes y pequeñas*

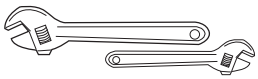

# SAFETY INSTRUCTIONS

**FAILURE TO FOLLOW THESE SAFETY INSTRUCTIONS MAY RESULT IN SERIOUS INJURY, PROPERTY DAMAGE AND WILL VOID WARRANTY.**

***Owner must ensure that all players know and follow these rules for safe operation of the system.***

**To ensure safety, do not attempt to assemble this system without following the instructions carefully. Proper and complete assembly, use and supervision is essential for proper operation and to reduce the risk of accident or injury. A high probability of serious injury exists if this system is not installed, maintained, and operated properly. Check entire box and inside all packing material for parts and/or additional instructional material. Before beginning assembly, read the instructions and identify parts using the hardware identifier and parts list in this document.**

- **If using a ladder during assembly, use extreme caution.**
- **Two (2) capable adults are recommended for this operation.**
- **Seat the pole sections properly. Failure to do so could allow the pole sections to separate during play.**
- **Before digging, contact utility company to locate underground power cables, gas, and water lines. Ensure there are no overhead power lines within 20 ft. (7 m) radius of pole location.**
- **Climate, corrosion, excessive use, or misuse could result in system failure.**
- **If technical assistance is required, contact Customer Service.**
- **Minimum operational height is 6'6" (1.98 m) to the bottom of backboard.**
- **This equipment is intended for home recreational use only and NOT excessive competitive play.**
- **Read and understand the warning label affixed to pole.**
- **The life of your basketball pole depends on many conditions. The climate, placement of the pole, the location of the pole, exposure to corrosives such as pesticides, herbicides, or salts are all important.**
- **Adult supervision is recommended when adjusting height.**
- **Serious injury could occur if teeth/face come in contact with backboard, net, or rim.**

*Most injuries are caused by misuse and/or not following instructions.*
*Use caution when using this system.*

# CONSIGNES DE SÉCURITÉ

**SUIVEZ CES CONSIGNES DE SÉCURITÉ SOUS PEINE DE PROVOQUER DES BLESSURES GRAVES, DES DÉGÂTS MATÉRIELS ET L'ANNULATION DE LA GARANTIE..**

***Le propriétaire doit s'assurer que tous les joueurs connaissent et suivent ces règles d'utilisation sûre du système.***

**Par mesure de sécurité, n'essayez pas de monter ce système sans suivre scrupuleusement les instructions. Un montage, une utilisation et une supervision corrects et complets sont indispensables à un bon fonctionnement et à la réduction des risques d'accident ou de blessure. Il existe un haut risque de blessures graves si ce système n'est pas correctement installé, entretenu et utilisé. Vérifiez bien le carton et tout le matériel d'emballage pour y trouver toutes les pièces et/ou d'autres instructions. Avant de commencer le montage, lisez les instructions et identifiez les pièces à l'aide de la liste d'identification et de la liste des pièces de ce document.**

- **Si vous utilisez une échelle en cours de montage, soyez extrêmement prudent.**
- **Il est recommandé de s'y prendre à deux (2) (adultes) pour réaliser cette opération.**
- **Emboîtez correctement les sections de poteau. Elles risquent sinon de se déboîter en cours de jeu.**
- **Avant de creuser, contactez les fournisseurs d'électricité, gaz et eau pour situer les câbles d'alimentation et les conduites de gaz et d'eau enfouis. Assurez-vous qu'aucune ligne aérienne d'électricité ne se trouve dans un rayon de 7 m de l'emplacement du poteau.**
- **Les conditions climatiques, la corrosion, une utilisation excessive ou une mauvaise utilisation risquent de provoquer la panne du système.**
- **Pour toute assistance technique, contactez le service clientèle.**
- **La hauteur minimale d'utilisation est de 1,98 m (6'6") jusqu'à la base du panneau.**
- **Ce matériel est réservé à un but récréatif à domicile et NON PAS à un jeu extrêmement compétitif.**
- **Lisez et comprenez l'étiquette d'avertissement fixée au poteau.**
- **La durée de vie de votre poteau de basket-ball dépend de bien des facteurs. Le climat, la position du poteau, son emplacement, son exposition à des agents corrosifs tels que des pesticides, des herbicides ou des sels sont tous des facteurs importants.**
- **La supervision d'un adulte est recommandée pour le réglage de la hauteur.**
- **Risque de blessures graves si les dents ou le visage viennent heurter le panneau, le cerceau ou le filet.**

*La plupart des blessures sont causées par une utilisation impropre et/ou le non-respect des instructions.*
*Soyez prudent lorsque vous utilisez ce système.*

# SICHERHEITSHINWEISE

**EIN MISSACHTEN DIESER SICHERHEITSHINWEISE KANN ZU SCHWEREN VERLETZUNGEN UND/ODER SACHSCHÄDEN FÜHREN UND MACHT DIE GARANTIE UNWIRKSAM.**

***Der Eigentümer muss sicherstellen, dass alle Spieler diese Regeln für einen sicheren Betrieb des Systems kennen und befolgen.***

**Aus Sicherheitsgründen darf dieses System nur unter sorgfältiger Beachtung der Anleitung zusammengebaut werden. Eine ordnungsgemäße und vollständige Montage, Verwendung und Aufsicht ist für den richtigen Betrieb und zur Reduzierung des Unfall- oder Verletzungsrisikos absolut erforderlich. Bei einer unsachgemäßen Installation und Wartung und bei einem falschen Betrieb dieses Systems besteht ein hohes Risiko schwerer Verletzungen. Den ganzen Karton und alle darin befindlichen Verpackungsmaterialien auf Bauteile und/oder zusätzliche Anleitungen inspizieren. Vor Beginn des Zusammenbaus die Anleitung durchlesen und anhand des Schlüssels zur Identifizierung der Befestigungsteile und der Teileliste in diesem Dokument die einzelnen Bauteile bestimmen.**

- **Bei Gebrauch einer Leiter während des Zusammenbaus extrem vorsichtig vorgehen.**
- **Diese Arbeit sollte von zwei (2) dazu fähigen Erwachsenen ausgeführt werden.**
- **Die einzelnen Stangenteile richtig zusammenfügen, um eine Trennung der Stangenteile voneinander beim Spielbetrieb zu vermeiden.**
- **Vor irgendwelchen Grabungen die entsprechenden Versorgungsunternehmen verständigen, um sich über den Verlauf unterirdischer Strom-, Gas- und Wasserleitungen informieren zu lassen. Sicherstellen, dass in einem 7 m (20 Fuß)-Radius vom Aufstellort der Stange keine Oberleitungen verlaufen.**
- **Klimatische Bedingungen, Korrosion, übermäßiger Gebrauch oder Fehlgebrauch kann zu Systemstörungen führen.**
- **Technische Unterstützung kann vom Kundendienst angefordert werden.**
- **Die Mindestspielhöhe beträgt 1,98 m (6,5 Fuß) bis zum unteren Rand der Korbwand.**
- **Diese Vorrichtung ist nur für den Freizeitgebrauch zu Hause, NICHT aber für ein übermäßig wettkampfbetontes Spiel vorgesehen.**
- **Den an der Stange angebrachten Warnaufkleber aufmerksam lesen.**
- **Die Nutzungsdauer Ihrer Basketballstange hängt von zahlreichen äußeren Umständen ab. Klimabedingungen, Platzierung und Aufstellort der Stange, Angriffe durch korrodierende Substanzen wie Ungeziefer- und Pflanzenvernichtungsmittel oder Salz - all das sind wichtige Faktoren.**
- **Alle Höhenverstellungen sollten von Erwachsenen beaufsichtigt werden.**
- **Der Kontakt von Zähnen/Gesicht mit der Korbwand, dem Korbrand oder dem Netz kann schwere Verletzungen zur Folge haben.**

*Die meisten Verletzungen werden durch einen Fehlgebrauch bzw. ein Missachten der Anleitungen verursacht.*
*Bei der Verwendung dieses Systems vorsichtig vorgehen.*

# INSTRUCCIONES DE SEGURIDAD

**EL INCUMPLIMIENTO DE ESTAS INSTRUCCIONES DE SEGURIDAD PUEDE DAR COMO RESULTADO LESIONES GRAVES, DAÑOS MATERIALES Y ANULARÁ LA GARANTÍA.**

***El propietario debe asegurarse de que todos los jugadores conozcan y obedezcan estas reglas para la operación segura del sistema.***

**Por su seguridad, no intente montar este sistema sin seguir cuidadosamente las instrucciones. Es esencial el montaje completo, y el uso y la supervisión adecuados para la operación correcta del sistema y para reducir el riesgo de accidentes o lesiones. Existe una alta probabilidad de sufrir lesiones graves si este sistema no se instala, mantiene y opera adecuadamente. Revise toda la caja y el interior de todo el material de embalaje para encontrar todas las piezas y/o material instructivo adicional. Antes de comenzar el montaje, lea las instrucciones e identifique las piezas usando el identificador de herraje y la lista de piezas contenidos en este documento.**

- **Si utiliza una escalera de mano durante el montaje, tenga mucho cuidado.**
- **Se recomienda que dos (2) adultos capaces realicen esta operación.**
- **Asiente correctamente las secciones del poste. Si no lo hace, las secciones del poste podrían separarse durante el juego.**
- **Antes de excavar, comuníquese con las compañías de servicios públicos para ubicar los cables eléctricos y las tuberías de gas y de agua subterráneos. Asegúrese de que no haya líneas eléctricas suspendidas en un radio de 20 pies (7 m) de la ubicación del poste.**
- **El clima, la corrosión, el uso excesivo y el mal uso podrían ocasionar la falla del sistema.**
- **Si requiere asistencia técnica, comuníquese con el Departamento de Servicio al Cliente.**
- **La altura mínima de operación es de 6 pies y 6 pulgadas (1.98 m) hasta la parte inferior del respaldo.**
- **Este equipo está diseñado únicamente para uso recreativo en el hogar y NO para juego competitivo excesivo.**
- **Lea y entienda la etiqueta de advertencia adherida en el poste.**
- **La vida útil de su poste de baloncesto depende de muchas condiciones. El clima, la colocación del poste, la ubicación del poste, la exposición a sustancias corrosivas tales como pesticidas, herbicidas o sales son factores importantes.**
- **Se recomienda que el ajuste de la altura se realice bajo la supervisión de un adulto.**
- **Si los dientes o la cara entran en contacto con el respaldo, la red o el borde, se puede sufrir una lesión grave.**

*La mayoría de las lesiones son causadas por el uso inadecuado y/o por el incumplimiento de las instrucciones. Tenga cuidado cuando use este sistema.*

# WARNING

**Read and understand warnings listed below before using this product.**

**Failure to follow these warnings may result in serious injury and/or property damage.**

**Owner must ensure that all players know and follow these rules for safe operation of the system.**

- **DO NOT HANG on the rim or any part of the system including backboard, support braces or net.**
- **During play, especially when performing dunk type activities, keep player's face away from the backboard, rim and net. Serious injury could occur if teeth/face come in contact with backboard, rim or net.**
- **Do not slide, climb, shake or play on base and/or pole.**
- **When adjusting height or moving system, keep hands and fingers away from moving parts.**
- **Do not allow children to move or adjust system.**
- **During play, do not wear jewelry (rings, watches, necklaces, etc.). Objects may entangle in net.**
- **Keep organic material away from pole base. Grass, litter, etc. could cause corrosion and/or deterioration.**
- **Check pole system for signs of corrosion (rust, pitting, chipping) and repaint with exterior enamel paint. If rust has penetrated through the steel anywhere, replace pole immediately.**
- **Check system before each use for proper ballast, loose hardware, excessive wear and signs corrosion and repair before use.**
- **Check system before each use for instability.**
- **Never play on damaged equipment.**
- **Keep pole top covered with cap at all times.**
- **See instruction manual for proper installation and maintenance.**

SPALDING
In the U.S.: 1-800-858-5234
In Canada: 1-800-284-8339
In Australia: 1-300-367-582

SURE SHOT
In the U.S.: 1-800-858-5234

RUSSELL
Trademarks registered in the USA and other countries.
ID#: 58800001 02/12

HYDRA-RIB
In the U.S.: 1-800-334-9111

HUFFY SPORTS
In the U.S.: 1-800-558-5234
In Canada: 1-800-284-8339

# AVERTISSEMENT

**Lisez les avertissements indiqués ci-dessous avant d'utiliser ce produit.**

**sous peine d'encourir des blessures graves et/ou des dégâts matériels.**

**Le propriétaire du système doit s'assurer que tous les joueurs connaissent et suivent ces consignes d'utilisation sûre du système.**

- NE VOUS SUSPENDEZ PAS sur le cerceau ou sur toute autre partie du système, y compris le panneau, les supports ou le filet.
- Durant le jeu, en particulier lorsque vous faites des smash, gardez le visage à l'écart du panneau, du cerceau et du filet. Des blessures graves sont possibles si les dents ou le visage venaient à entrer en contact avec le panneau, le cerceau ou le filet.
- Ne glissez et ne montez pas sur le poteau, ne le secouez pas et ne jouez pas dessus.
- Lorsque vous réglez la hauteur ou que vous déplacez le système, gardez les mains et les doigts à l'écart des pièces en mouvement.
- Ne laissez pas des enfants déplacer ou régler le système.
- Avant le jeu, retirez vos bijoux (bagues, montres, colliers, etc.). Ces objets risquent de se prendre dans le filet.
- Maintenez les substances organiques à l'écart du socle du poteau. L'herbe, les déchets, etc. risquent de causer la corrosion et/ou la détérioration du système.
- Vérifiez l'état du système (signes de corrosion comme rouille, piqûres, écaillage) et repeignez avec de la peinture émail pour extérieur. Si la rouille a pénétré en tout point de l'acier, remplacez immédiatement le poteau.
- Vérifiez le système avant chaque utilisation (lest, visserie mal serrée, usure excessive et signes de corrosion) et réparez avant utilisation.
- Vérifiez la stabilité du système avant chaque utilisation.
- Ne jouez jamais sur du matériel abîmé.
- Maintenez le poteau bouché à tout moment.
- Pour les instructions d'installation et d'entretien, reportez-vous au guide fourni.

SPALDING
Aux États-Unis : 1-800-772-5346
Au Canada: 1-800-284-8339
En Australie : 1-300-367-582

SURE SHOT
Aux États-Unis : 1-800-772-5346

RUSSELL
Les marques commerciales ont enregistré dans l'USA t les autres pays.
Réf.: 50004301 02/12

HYDRA-RIB
Aux États-Unis : 1-800-334-9111

HUFFY SPORTS
In the U.S.: 1-800-558-5234
Au Canada: 1-800-284-8339

# ACHTUNG

**Vor Gebrauch dieses Produkts die nachstehenden Warnhinweise lesen und beachten.**

**Ein Missachten dieser Warnung kann zu schweren Verletzungen und/oder Sachschäden führe**

**Der Eigentümer muss sicherstellen, dass alle Spieler diese Regeln für einen sicheren Betrieb des Systems kennen und befolgen.**

- **NICHT am Korbrand oder irgendeinem anderen Teil des Systems, einschl. Korbwand, Stützstreben oder Netz HÄNGEN.**
- **Während des Spielbetriebs, besonders bei Slam-Dunk-Manövern, müssen die Spieler ihr Gesicht von Korbwand, Korbrand und Netz fernhalten. Der Kontakt von Zähnen/Gesicht mit der Korbwand, dem Korbrand oder dem Netz kann schwere Verletzungen zur Folge haben.**
- **Nicht auf der Stange entlang rutschen, klettern, daran rütteln oder damit spielen.**
- **Beim Einstellen der Höhe Hände und Finger von beweglichen Teilen fernhalten.**
- **Kindern sollte das Verschieben oder Einstellen des Systems nicht gestattet werden.**
- **Beim Spielen keinen Schmuck (Ringe, Armbanduhren, Halsketten usw.) tragen. Gegenstände dieser Art können sich im Netz verfangen.**
- **Organische Materialien vom Stangensockel fernhalten. Gras, Abfälle usw. können Korrosion und/oder Abbauerscheinungen verursachen.**
- **Das Stangensystem auf Anzeichen von Korrosion (Rost, Narbenbildung, Abblättern) untersuchen und mit Emailaußenfarbe neu lackieren. Wenn sich Rost an irgendeiner Stelle durch den Stahl durchgefressen hat, ist die Stange sofort auszutauschen.**
- **Das System vor jedem Gebrauch auf den richtigen Ballast, lose Befestigungsteile, übermäßige Abnutzungserscheinungen und Anzeichen von Korrosion untersuchen; vor jedem Einsatz entsprechende Korrekturmaßnahmen bzw. Reparaturen durchführen.**
- **Die Stabilität des Systems muss vor jedem Gebrauch überprüft werden.**
- **Niemals an bzw. mit einer beschädigten Ausrüstung spielen.**
- **Das obere Stangenende muss jederzeit mit einer Kappe abgedeckt sein.**
- **Hinweise zur ordnungsgemäßen Installation sind dem Gebrauchshandbuch zu entnehmen.**

SPALDING
In den USA: 1-800-558-5234
Kanada: 1-800-284-8339
In Australien: 1-300-367-582

SURE SHOT
In den USA: 1-800-772-5346

RUSSELL
Trademarks registered in the USA and other countries.
Bestell-Nr.: GE58800001 03/12

HYDRA-RIB
In den USA: 1-800-334-9111

HUFFY SPORTS
In den USA: 1-800-558-5234
Kanada: 1-800-284-8339

# ADVERTENCIA

**Lea y entienda las advertencias que se encuentran a continuación antes de usar este producto.**

**Si no se observan estas advertencias se podrían causar lesiones graves y/o daños materiales.**

El propietario debe asegurarse de que todos los jugadores conozcan y obedezcan estas reglas para la operación segura del sistema.

- NO SE CUELGUE del borde ni de ninguna parte del sistema, inclusive el respaldo, las abrazaderas de apoyo y la red.
- Durante el juego, especialmente cuando se realizan actividades de tipo clavada (dunk), el jugador debe mantener la cara alejada del respaldo, el borde y la red. Si los dientes o la cara entran en contacto con el respaldo, el borde o la red, se puede sufrir una lesión grave.
- Durante el juego, especialmente cuando se realizan actividades de tipo clavada (dunk), el jugador debe mantener la cara alejada del respaldo, el borde y la red. Si los dientes o la cara entran en contacto con el respaldo, el borde o la red, se puede sufrir una lesión grave.
- No se deslice, suba, sacuda ni juegue en el poste.
- Al ajustar la altura mantenga las manos y los dedos alejados de las partes movibles.
- No permita que los niños muevan o ajusten el sistema.
- Durante el juego, no use joyería (anillos, relojes, collares, etc.) Estos objetos se podrían atorar en la red.
- Mantenga los materiales orgánicos alejados de la base del poste. El césped, la basura, etc. podrían causar corrosión y/o deterioro de la base del poste.
- Revise que el sistema del poste no tenga señales de corrosión (oxidación, picaduras, desconchaduras) y si las tiene vuelva a pintarlo con pintura de esmalte para exteriores. Si la corrosión penetró a través del acero en cualquier área, reemplace inmediatamente el poste.
- Antes de cada uso revise el sistema para verificar que esté adecuadamente equilibrado, que no tenga herraje suelto, desgaste excesivo ni signos de corrosión, y repárelo si es necesario.
- Verifique la estabilidad del sistema antes de cada uso.
- Nunca juegue en equipo dañado.
- Siempre mantenga la parte superior del poste cubierta con las tapas.

SPALDING
En EE.UU.: 1-800-772-5346
En Canadá: 1-800-284-8339
In Australia: 1-300-367-582

SURE SHOT
En EE.UU.: 1-800-772-5346

RUSSELL
Las marcas registradas registraron en EEUU y otros países.
N/P: SP58800001 03/12

HYDRA-RIB
En EE.UU.: 1-800-334-9111

HUFFY SPORTS
En EE.UU.: 1-800-772-5346
En Canadá: 1-800-284-8339

# BEFORE YOU START!
# AVANT DE COMMENCER !
# VORBEREITENDE MASSNAHMEN
# ¡ANTES DE COMENZAR!

## NOTICE TO ASSEMBLERS

Adult Assembly Required. Dispose of ALL packaging materials promptly. As with all products, periodically inspect for loose small parts.

ALL basketball systems, including those used for DISPLAYS, MUST be assembled and installed according to instructions. Failure to follow instructions could result in SERIOUS INJURY. It is NOT acceptable to devise a makeshift support system.

## AVIS AUX PERSONNES CHARGÉES DU MONTAGE

Assemblage exclusivement réservé à un adulte. Jetez TOUT le matériel d'emballage dans les plus brefs délais. Comme pour tous les produits pour enfants, inspectez périodiquement le serrage des pièces de petite taille.

TOUS les systèmes de basket-ball, y compris ceux utilisés en EXPOSITION, DOIVENT être assemblés et installés conformément aux instructions. Suivez ces instructions sous peine d'encourir des BLESSURES GRAVES. Il est INACCEPTABLE de composer un système de soutien de fortune.

## HINWEIS FÜR DIE PERSONEN, DIE DEN ZUSAMMENBAU DURCHFÜHREN

Zusammenbau nur durch Erwachsene. ALLE Verpackungsmaterialien sofort wegwerfen. Wie alle Produkte muss auch dieses regelmäßig auf lose Kleinteile inspiziert werden.

ALLE Basketballsysteme, einschließlich der zu AUSSTELLZWECKEN benutzten Systeme, MÜSSEN gemäß den Anleitungen zusammengebaut und aufgestellt werden. Ein Missachten dieser Anleitungen kann SCHWERE VERLETZUNGEN zur Folge haben.Zum Beschweren darf NICHT zu irgendwelchen Notbehelfsmaßnahmen gegriffen werden.

## AVISO PARA LAS PERSONAS QUE REALIZAN EL MONTAJE

Es necesario que el montaje sea realizado por adultos. Deseche inmediatamente TODOS los materiales de embalaje. Al igual que con cualquier producto, inspeccione periódicamente para verificar que todas las piezas pequeñas estén firmemente apretadas.

TODOS los sistemas de baloncesto, inclusive los de EXHIBICIÓN, DEBEN estar montados e instalados de acuerdo con las instrucciones. Si no se siguen las instrucciones se podría ocasionar una LESIÓN SERIA. NO es aceptable improvisar un sistema de soporte temporal.

**IMPORTANT!**
**Remove all contents from boxes.**
**Be sure to check inside pole sections,**
**hardware and additional parts are packed inside.**

**IMPORTANT!**
**Videz entièrement les boîtes.**
**Veillez à vérifier l'intérieur des sections de poteau. La quincaillerie et des pièces supplémentaires sont emballées à l'intérieur.**

**WICHTIG!**
**Die Kartons vollständig auspacken.**
**Den Hohlraum in den Stangenteilen inspizieren. Dort sind Befestigungs- und andere Kleinteile verpackt.**

**¡IMPORTANTE!**
**Saque todo el contenido de las cajas.**
**Asegúrese de revisar el interior de las secciones del poste. Ahí se han empacado herraje y piezas adicionales.**

## PARTS LIST - See Hardware Identifier
## LISTE DES PIÈCES - Voir légende
## TEILELISTE - Siehe Teileschlüssel
## LISTA DE PIEZAS - Vea el identificador de herraje

| ☑ | Item | Qty. | Part No. | Description |
|---|---|---|---|---|
| ☐ | 1 | 1 | 206500 | Ground Sleeve, Square |
| ☐ | 2 | 4 | 203232 | Washer, Flat, 3/8 x 3/4 O.D. |
| ☐ | 3 | 2 | 206512 | Clamp, V-shaped |
| ☐ | 4 | 2 | 206252 | Bolt, Hex Head, 3/8-16 x 1” Long |
| ☐ | 5 | 1 | 206502 | Clamp Cover |
| ☐ | 6 | 2 | 203063 | Nylon Insert Lock Nut, 3/8-16 |
| ☐ | 7 | 1 | 58800001 | Label, Warning |

* You may have extra parts with this model.

| ☑ | Article | Quantité | No. Pièce | Description |
|---|---|---|---|---|
| ☐ | 1 | 1 | 206500 | Manchon de fixation au sol, carré |
| ☐ | 2 | 4 | 203232 | Rondelle, plate, D.E. 3/8 x 3/4 |
| ☐ | 3 | 2 | 206512 | Collier de serrage, en V |
| ☐ | 4 | 2 | 206252 | Boulon, six pans, 3/8-16 x 1 long. |
| ☐ | 5 | 1 | 206502 | Capuchon du collier de serrage |
| ☐ | 6 | 2 | 203063 | Contre-écrou en nylon, 3/8-16 |
| ☐ | 7 | 1 | 50004301 | Étiquette, avertissement |

* Avec ce modele il peut y avoir des pieces supplementaires.s

| ☑ | Artikel | Menge | Tel-Nr. | Bezeichnung |
|---|---|---|---|---|
| ☐ | 1 | 1 | 206500 | Bodenmuffe, viereckig |
| ☐ | 2 | 4 | 203232 | Unterlegscheibe, flach, 3/8 x 3/4 Außendurchmesser |
| ☐ | 3 | 2 | 206512 | Klemme, V-förmig |
| ☐ | 4 | 2 | 206252 | Sechskantkopfschraube, 3/8-16 x 1 Länge |
| ☐ | 5 | 1 | 206502 | Abdeckung des Klemmenaufbaus |
| ☐ | 6 | 2 | 203063 | Nylon-Einschraubgegenmutter, 3/8-16 |
| ☐ | 7 | 1 | 58800001 | Warnaufkleber |

* Bei diesem modell können extrateile vorhanden sein.

| ☑ | Artículo | Cant. | No. de Pièza | Descripción |
|---|---|---|---|---|
| ☐ | 1 | 1 | 206500 | Camisa del piso, cuadrada |
| ☐ | 2 | 4 | 203232 | Arandela plana, 3/4 x 3/4 D.E. |
| ☐ | 3 | 2 | 206512 | Abrazadera, en forma de V |
| ☐ | 4 | 2 | 206252 | Perno, cabeza hexagonal, 3/8-16 x 1 de longitud |
| ☐ | 5 | 1 | 206502 | Perno, cabeza hexagonal, 1/2-13 x 7-1/4 de longitud |
| ☐ | 6 | 2 | 203063 | Nylon-Einschraubgegenmutter, 3/8-16 |
| ☐ | 7 | 1 | 58800001 | Etiqueta de advertencia |

* Puede haber piezas adicionales en este modelo

## HARDWARE IDENTIFIER

## IDENTIFICATION DES PIÈCES

## BEFESTIGUNGSTEILESCHLÜSSEL

## IDENTIFICADOR DE HERRAJE

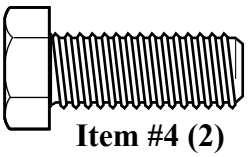

Item #4 (2)

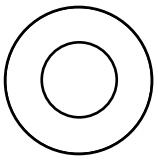

Item #2 (4)

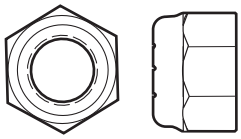

Item #6 (2)

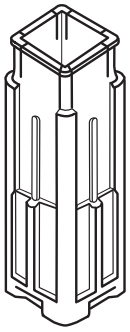

Item #1 (1)

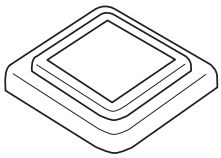

Item #5 (1)

Item #3 (2)

Questions or Missing Parts?

**DON'T go back to the store!**

**Call TOLL-FREE Customer Service number listed on the front page!**

Des questions ou des pièces manquantes?

**NE RETOURNEZ PAS au magasin!**

**Appelez le numéro du service clientèle (NUMÉRO GRATUIT) qui figure en première page!**

Fragen oder fehlende Teile?

**Gehen Sie NICHT zum Laden zurück!**

**Rufen Sie die GEBÜHRENFREIE Telefonnummer (in den USA und Kanada) auf der Vorderseite an!**

¿Tiene preguntas o le faltan piezas?

**¡NO regrese a la tienda!**

**¡Llame al número telefónico GRATUITO de Servicio al Cliente que se indica en la primera página!**

## SECTION A: *ASSEMBLE THE POLES (*not included)
## SECTION A: *ASSEMBLAGE DES SECTIONS DE POTEAU (* non fournie)
## BAUABSCHNITT A: *ZUSAMMENBAU DER STANGENTEILE (*nicht inbegriffen)
## SECCIÓN A: *MONTAJE DE LAS SECCIONES DEL POSTE (* no se incluye)

This is what your system will look like when you've finished this section.

Voici à quoi ressemblera votre système lorsque vous en aurez fini avec cette section.

So sieht das System aus, wenn Sie mit diesem Bauabschnitt fertig sind.

Así es como se verá su sistema cuando haya terminado esta sección.

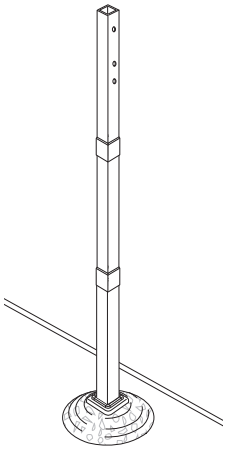

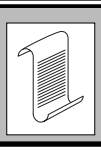

**NOTE: / REMARQUE: HINWEIS: / NOTA:**

**POLE(S) NOT INCLUDED. FOLLOW MANUFACTURERS INSTRUCTIONS ACCORDINGLY.**

**SECTION(S) DE POTEAU NON FOURNIE(S). SUIVEZ LES INSTRUCTIONS DU FABRICANT.**

**STANGE(N) NICHT IM LIEFERUMFANG ENTHALTEN. JEWEILS DIE ANLEITUNG DES HERSTELLERS BEACHTEN.**

**NO SE INCLUYE(N) EL(LOS) POSTE(S). SIGA LAS INSTRUCCIONES CORRESPONDIENTES DE LOS FABRICANTES.**

**POLE STYLE WILL VARY**

**LE STYLE DE POTEAU VARIE.**

**STANGENAUSFÜHRUNG KANN VARIIEREN**

**EL ESTILO DEL POSTE VARIARÁ**

**1.** Make sure ground is level with playing surface, then dig pole hole.

S'assurer que le sol est au même niveau que la surface de jeu, puis commencer à creuser le trou pour le poteau.

Sicherstellen, daß der Boden auf einer Ebene mit der Spielfläche ist, dann das Loch für die Stange graben.

Asegure que la tierra esté nivelada con respecto a la superficie de juego, después haga el orificio para el poste.

**NOTE:**
**REMARQUE:**
**HINWEIS:**
**NOTA:**

**Maximum distance from edge of hole to edge of playing surface 6" (15.2 cm).**

**La distance maximum entre la circonférence du trou et la surface de jeu est 15,2 cm.**

**Maximaler Abstand vom Rand des Loches bis zur Spielfläche:15,2 cm (6").**

**Distancia máxima desde el borde del orificio al borde de la superficie de juego 15.2 cm. (6").**

**WARNING!**
**AVERTISSEMENT!**
**ACHTUNG!**
**¡ADVERTENCIA!**

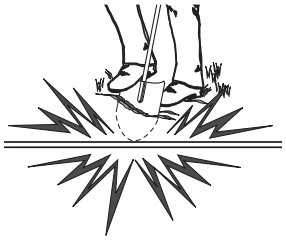

**CONTACT UTILITIES BEFORE DIGGING.**

**CONTACTEZ LES RÉSEAUX LOCAUX (GAZ, ÉLECTRICITÉ...) AVANT DE CREUSER.**

**VOR DEM GRABEN ENTSPRECHENDE INFORMATIONEN VON DEN ZUSTÄNDIGEN VERSORGUNGSWERKEN EINHOLEN.**

**COMUNÍQUESE CON LAS COMPAÑÍAS DE SERVICIO ANTES DE EXCAVAR.**

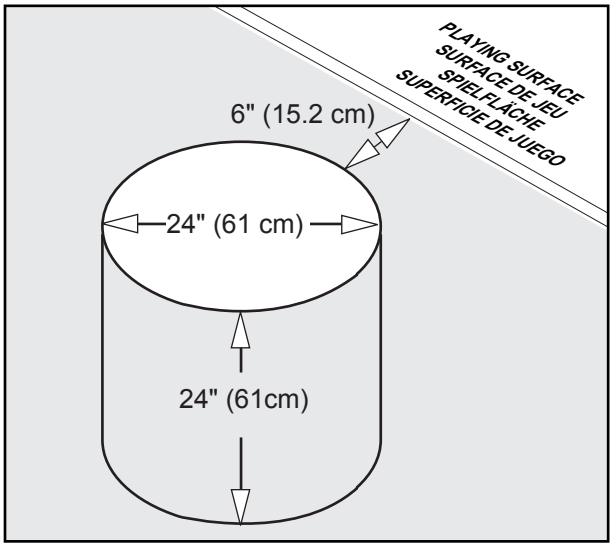


**2.** Insert bottom pole section into ground sleeve (1).

Insérez la section de poteau inférieure dans le manchon de fixation en terre (1).

Das untere Stangenteil in die Bodenmuffe (1) einsetzen.

Introduzca la sección inferior del poste en la camisa del piso (1).

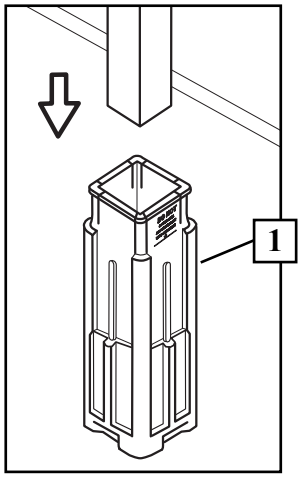

**3.** Assemble clamps (3) around bottom pole and ground sleeve (1) as shown.

Montez les colliers de serrage (3) autour de la section de poteau inférieure et du manchon de fixation en terre (1), comme indiqué.

Die Klammern (3) wie gezeigt um das untere Stangenteil und die Bodenmuffe (1) anlegen und befestigen.

Monte las abrazaderas (3) alrededor de la parte inferior del poste y de la camisa del piso (1) como se muestra.

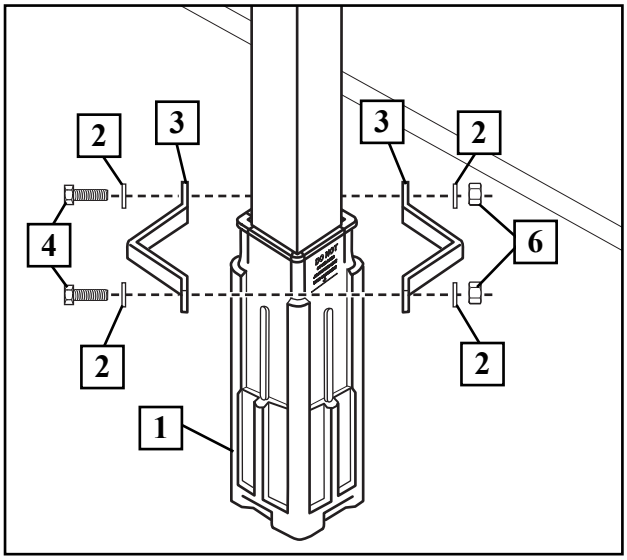


**IMPORTANT!**
**IMPORTANT!**
**WICHTIG!**
**¡IMPORTANTE!**

**Clamp MUST be positioned as shown below.**

**Le collier de serrage DOIT être positionné comme illustré ci-dessous.**

**Die Klemmeneinheit MUSS gemäß der untenstehenden Abbildung positioniert werden.**

**El conjunto de las abrazaderas se DEBE colocar como se muestra a continuación.**

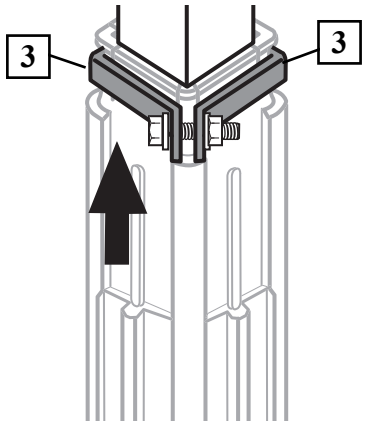


**4.** Fill hole approximately 3/4 full with concrete. Tamp down concrete to release air pockets.

Remplissez le trou de béton, aux 3/4 environ. Tassez le béton pour libérer tout air présent.

Ca. 3/4 des Loches mit Beton füllen. Den Beton feststampfen, um Lufteinschlüsse zu beseitigen.

Llene con concreto aproximadamente 3/4 partes del agujero. Apisone el concreto para liberar el aire atrapado.

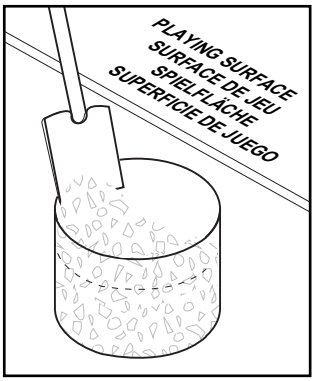


**IMPORTANT!** CONTINUE ON TO NEXT STEP. DO NOT WAIT FOR CONCRETE TO CURE.
**IMPORTANT!** PASSEZ À L'ÉTAPE SUIVANTE. N'ATTENDEZ PAS LA PRISE DU BÉTON.
**WICHTIG!** GLEICH MIT DEM NÄCHSTEN SCHRITT FORTFAHREN. NICHT WARTEN, BIS DER BETON GETROCKNET IST.
**¡IMPORTANTE!** CONTINÚE CON EL SIGUIENTE PASO. NO ESPERE A QUE EL CONCRETO ENDUREZCA.

**5.** Insert ground sleeve assembly and center in hole (**FIG. A**).
**Front of pole must be parallel with playing surface.**

Insérez le manchon de fixation au sol en le centrant dans le trou **(FIG. A)**.
**L'avant du poteau doit être parallèle à la surface de jeu.**

Die Bodenmuffenbaugruppe in das Loch stecken und darin zentrieren **(ABB. A)**.
**Die Vorderseite der Stange muß parallel zur Spielfläche stehen.**

Introduzca y centre el conjunto de la manga del piso en el orificio **(FIG. A)**.

**El frente del poste debe estar paralelo con la superficie de juego.**

**FIG. A / FIG. A**
**ABB. A / FIG. A**

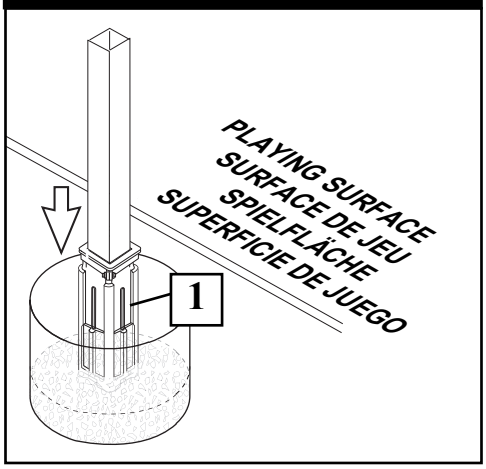


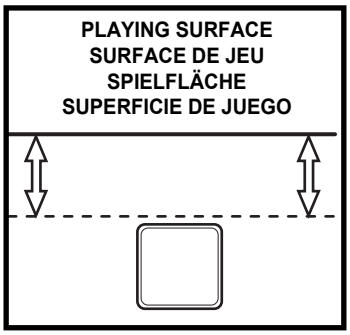


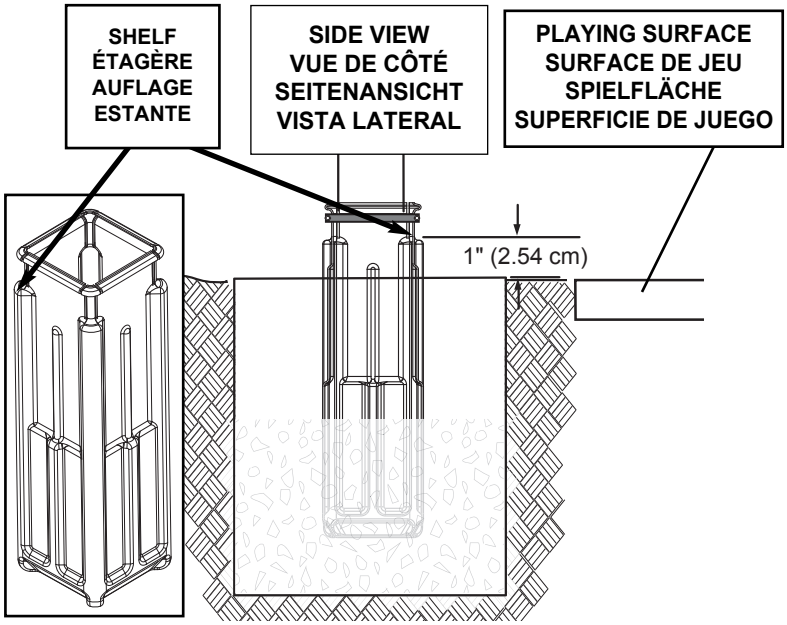


**6.** Fill hole completely with concrete.

Remplissez complètement le trou de béton.

Das Loch vollständig mit Beton füllen.

Llene el orificio completamente con concreto.

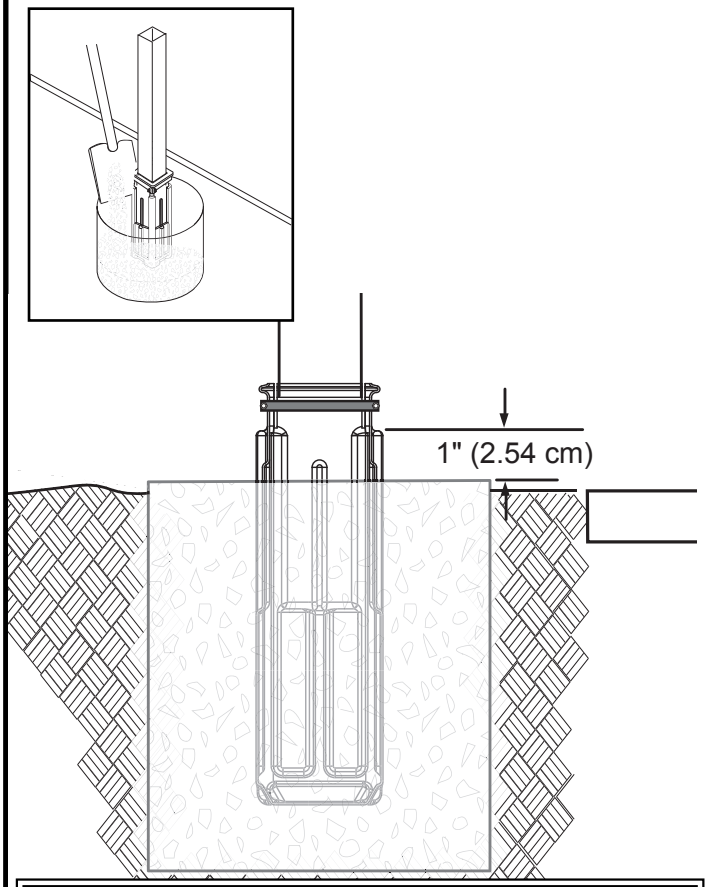


**NOTE:**
**REMARQUE:**
**HINWEIS:**
**NOTA:**

**Make sure that concrete is set up to clamp assembly as shown.**

**Assurez-vous que le béton est prêt pour fixer l'ensemble, comme illustré.**

**Sicherstellen, dass der Beton wie abgebildet bis zur Klammereinheit getrocknet ist.**

**Asegúrese de que el concreto se haya curado hasta el conjunto de la pinza como se muestra.**

**IMPORTANT! CONTINUE ON TO NEXT STEP. DO NOT WAIT FOR CONCRETE TO CURE.**
**IMPORTANT! PASSEZ À L'ÉTAPE SUIVANTE. N'ATTENDEZ PAS LA PRISE DU BÉTON.**
**WICHTIG! GLEICH MIT DEM NÄCHSTEN SCHRITT FORTFAHREN. NICHT WARTEN, BIS DER BETON GETROCKNET IST.**
**¡IMPORTANTE! CONTINÚE CON EL SIGUIENTE PASO. NO ESPERE A QUE EL CONCRETO ENDUREZCA.**

**7.** Tamp down concrete to release air pockets and build drainage hill up to line on groundsleeve. **(SEE NOTE BELOW).** Level pole section in all directions several times while concrete is curing.

Tassez le béton pour éliminer les poches d'air et formez une butte de drainage L'haut pour revêtir sur groundsleeve. **(VOIR LA NOTE AU DESSOUS).** Mettez le poteau à niveau plusieurs fois dans toutes les directions pendant le séchage du béton.

Den Beton feststampfen, um Lufteinschlüsse zu beseitigen, und ein Gefälle zur Wasserableitung bildenHöhe, auf groundsleeve zu linieren. **(Siehe NOTIZ UNTEN).** Das Stangenteil während des Trocknens des Betons mehrmals in alle Richtungen begradigen.

Apisone el concreto para eliminar las bolsas de aire y construya una pendiente para el drenajeSubida para forrar en el groundsleeve. **(VEA NOTA ABAJO).** Nivele varias veces la sección del poste en todas direcciones mientras el concreto se está endureciendo.

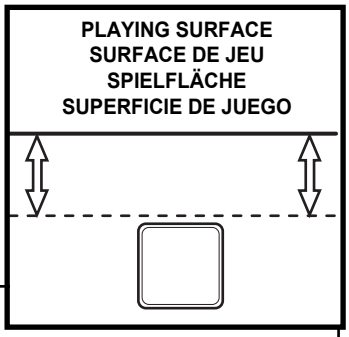


**IMPORTANT! NO CONCRETE INSIDE**
**IMPORTANT! AUCUN BETON A L'INTERIEUR**
**WICHTIG! KEIN BETON HINEIN**
**¡IMPORTANTE! Ningún CEMENTO ARODENT**

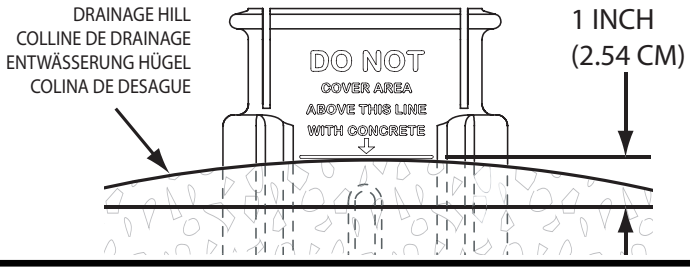


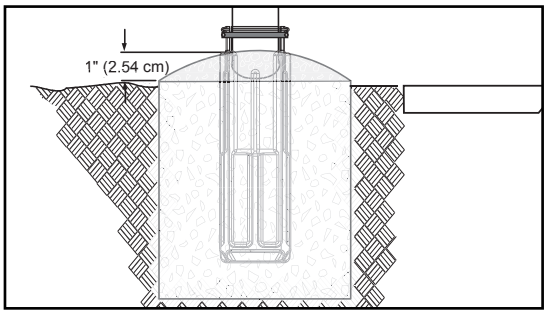


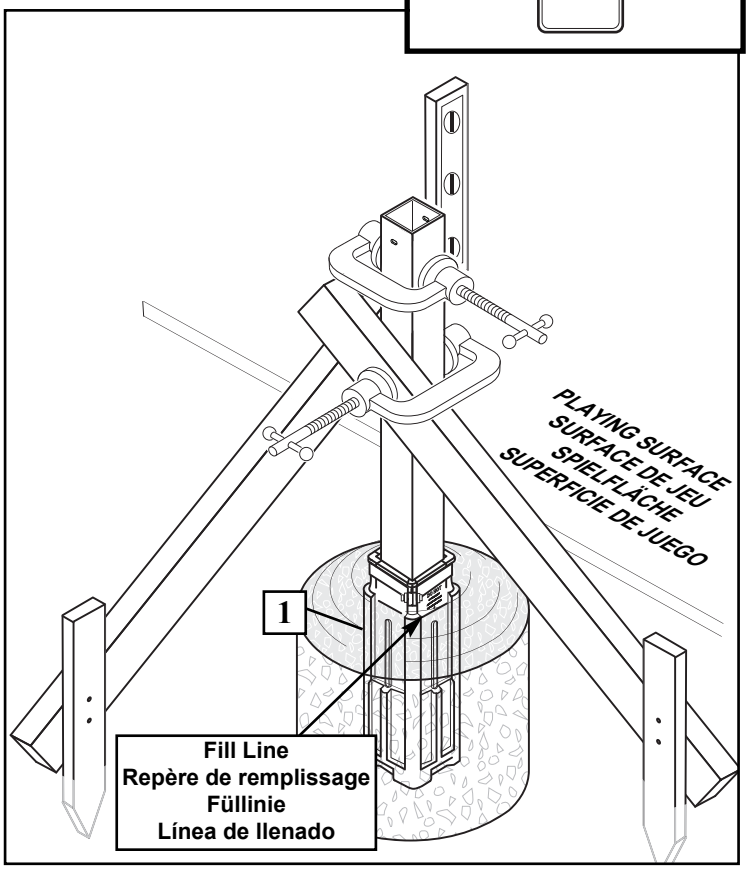


**IMPORTANT! WAIT A MINIMUM OF 24 HOURS BEFORE GOING ON TO NEXT STEP. CONCRETE MUST CURE.**
**IMPORTANT! ATTENDEZ AU MOINS 24 HEURES AVANT DE PASSER À L'ÉTAPE SUIVANTE. LE BÉTON DOIT FINIR DE PRENDRE.**
**WICHTIG! VOR DEM NÄCHSTEN ARBEITSSCHRITT MINDESTENS 24 STUNDEN LANG WARTEN. DER BETON MUSS TROCKNEN.**
**¡IMPORTANTE! ESPERE UN MÍNIMO DE 24 HORAS ANTES DE CONTINUAR CON EL PASO SIGUIENTE. EL CONCRETO DEBE ENDURECERSE.**

**8.** After concrete cures, remove clamp assembly and lift bottom pole section from ground sleeve (1) as shown.

Une fois que le béton est sec, retirez la bride et soulevez la section de poteau inférieure du manchon de fixation en terre (1), comme indiqué.

Nach dem Trocknen des Betons die Klemmvorrichtung entfernen und das untere Stangenteil wie gezeigt aus der Bodenmuffe (1) herausheben.

Después de que el concreto se endurezca, quite el conjunto de las abrazaderas y separe la sección inferior del poste de la camisa del piso (1) como se muestra.

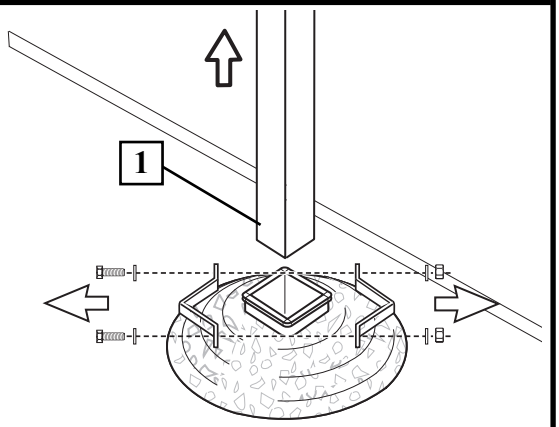

**9.** Assemble poles.

Montez les sections de poteau.

Die Stangenteile zusammenbauen.

Monte las secciones del poste

## NOTE: / REMARQUE:
## HINWEIS: / NOTA:

**POLE(S) NOT INCLUDED.**
**FOLLOW MANUFACTURERS INSTRUCTIONS ACCORDINGLY.**

**SECTION(S) DE POTEAU NON FOURNIE(S). SUIVEZ LES INSTRUCTIONS DU FABRICANT.**

**STANGE(N) NICHT IM LIEFERUMFANG ENTHALTEN. JEWEILS DIE ANLEITUNG DES HERSTELLERS BEACHTEN.**

**NO SE INCLUYE(N) EL(LOS) POSTE(S).**
**SIGA LAS INSTRUCCIONES CORRESPONDIENTES DE LOS FABRICANTES.**

**POLE STYLE WILL VARY**

**LE STYLE DE POTEAU VARIE.**

**STANGENAUSFÜHRUNG KANN VARIIEREN**

**EL ESTILO DEL POSTE VARIARÁ**

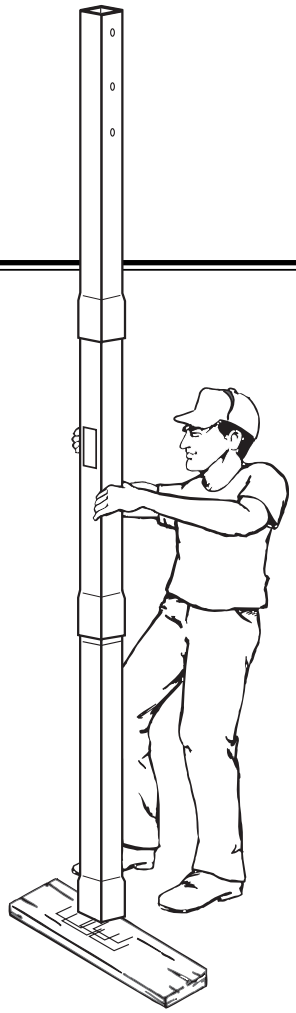

**WARNING!**
**AVERTISSEMENT!**
**WARNUNG!**
**¡ADVERTENCIA!**

**TWO CAPABLE ADULTS REQUIRED FOR THIS PROCEDURE. FAILURE TO FOLLOW THIS WARNING COULD RESULT IN SERIOUS INJURY AND/OR PROPERTY DAMAGE.**

**DEUX ADULTES CAPABLES REQUIS POUR CETTE PROCÉDURE. SUIVEZ CET AVERTISSEMENT SOUS PEINE D'ENCOURIR DES BLESSURES GRAVES ET/OU DES DÉGÂTS MATÉRIELS.**

**DIESER VERFAHRENSSCHRITT MUSS VON ZWEI DAZU IN DER LAGE BEFINDLICHEN PERSONEN AUSGEFÜHRT WERDEN. EIN MISSACHTEN DIESER WARNUNG KANN ZU SCHWEREN VERLETZUNGEN UND/ODER SACHSCHÄDEN FÜHREN.**

**SE REQUIEREN DOS ADULTOS CAPACES PARA REALIZAR ESTE PROCEDIMIENTO. SI NO SE OBSERVA ESTA ADVERTENCIA SE PODRÍA OCASIONAR UNA LESIÓN GRAVE Y/O DAÑOS A LA PROPIEDAD.**

**10.** Insert clamp cover (5) onto bottom section. Bend back exposed top flange sections of secured ground sleeve (1). Then insert pole into ground sleeve (1).

Insérez le cache de pince (5) sur la section inférieure. Courbez vers l'arrière les sections de bride supérieures du manchon de fixation au sol (1). Ensuite, insérez le poteau dans le manchon de fixation au sol.

Die Klammerabdeckung (5) am unteren Abschnitt anbringen. Die freiliegenden oberen Flanschabschnitte der eingepassten Bodenmuffe (1) nach hinten biegen. Anschließend die Stange in die Bodenmuffe (1) einsetzen.

Inserte la cubierta de la pinza (5) en la sección inferior del poste Doble hacia atrás las secciones superiores expuestas de la brida de la manga del piso asegurada (1). Luego inserte el poste en la manga del piso (1).

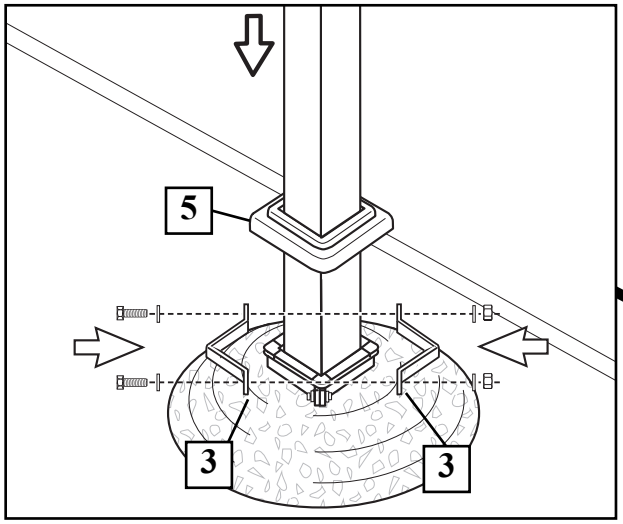


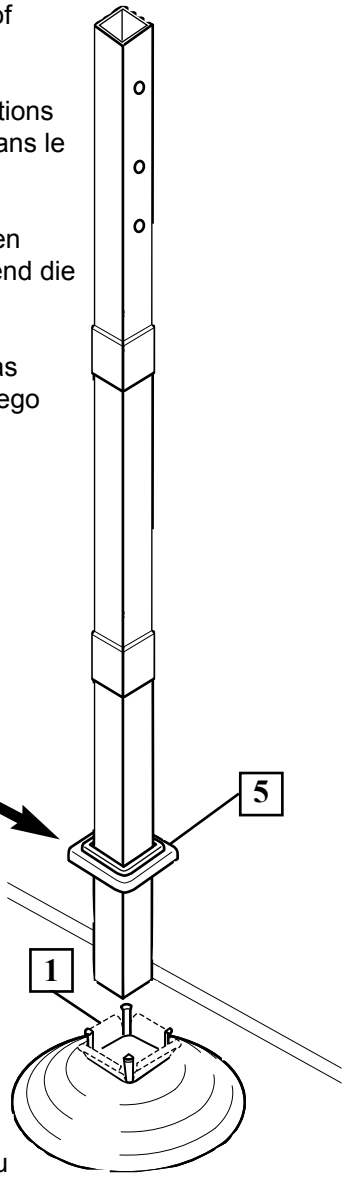


**11.** Secure clamps (3) around pole section as shown. Refer to Step 3. Tighten completely.

Fixez les brides (3) autour de la section de poteau, comme indiqué. Reportez-vous au point 3. Serrez complètement.

Die Klammern (3) wie gezeigt um das Stangenteil anlegen und befestigen. Siehe Schritt 3. Fest anziehen.

Asegure las abrazaderas (3) alrededor de las sección del poste como se muestra. Consulte el paso 3. Apriete completamente.

**WARNING!**
**AVERTISSEMENT!**
**WARNUNG!**
**¡ADVERTENCIA!**

**TWO CAPABLE ADULTS REQUIRED FOR THIS PROCEDURE. FAILURE TO FOLLOW THIS WARNING COULD RESULT IN SERIOUS INJURY AND/OR PROPERTY DAMAGE.**

**DEUX ADULTES CAPABLES REQUIS POUR CETTE PROCÉDURE. SUIVEZ CET AVERTISSEMENT SOUS PEINE D'ENCOURIR DES BLESSURES GRAVES ET/OU DES DÉGÂTS MATÉRIELS.**

**DIESER VERFAHRENSSCHRITT MUSS VON ZWEI DAZU IN DER LAGE BEFINDLICHEN PERSONEN AUSGEFÜHRT WERDEN. EIN MISSACHTEN DIESER WARNUNG KANN ZU SCHWEREN VERLETZUNGEN UND/ODER SACHSCHÄDEN FÜHREN.**

**SE REQUIEREN DOS ADULTOS CAPACES PARA REALIZAR ESTE PROCEDIMIENTO. SI NO SE OBSERVA ESTA ADVERTENCIA SE PODRÍA OCASIONAR UNA LESIÓN GRAVE Y/O DAÑOS A LA PROPIEDAD.**

**12.** Lower clamp cover (5) over clamps and snap into proper position.

Abaissez le bouchon des colliers de serrage (5) sur ces derniers et enclenchez-le en position.

Die Klemmenabdeckung (5) auf die Klemmen absenken und einschnappen lassen.
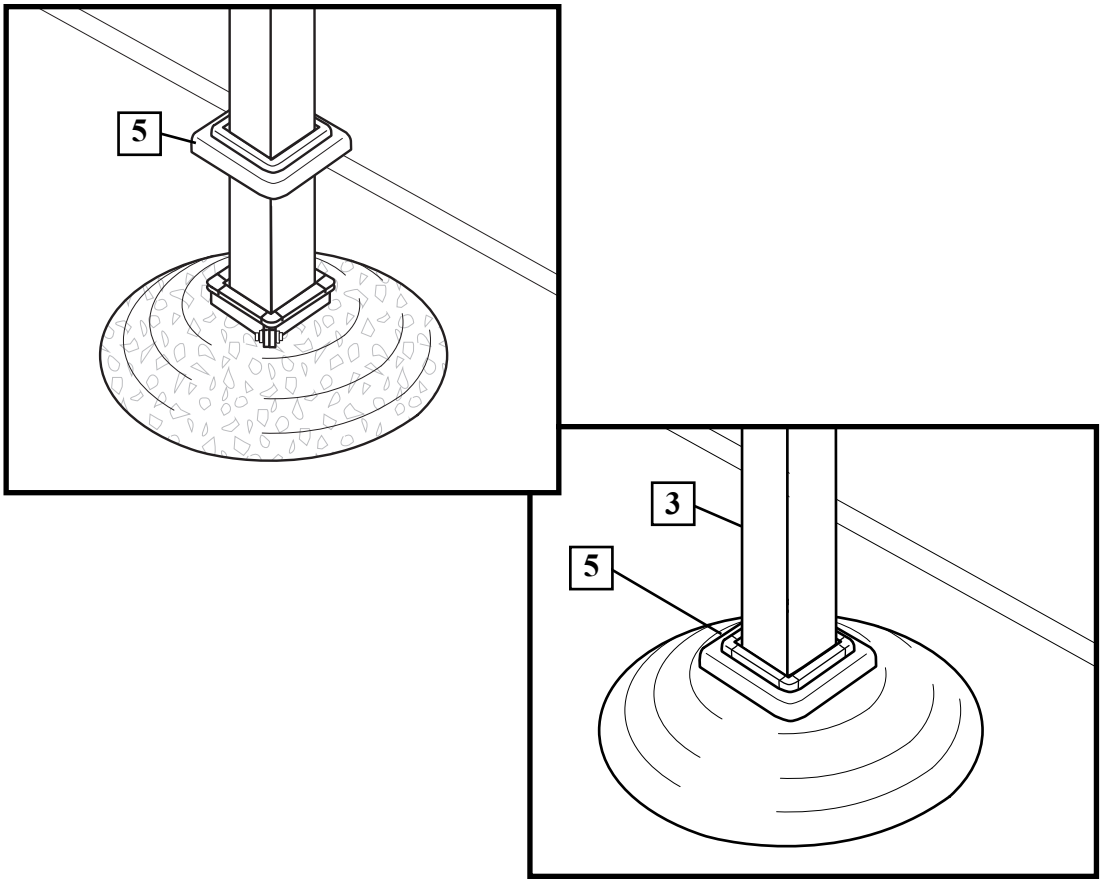
Baje la cubierta de la abrazadera (5) sobre las abrazaderas y conéctela a presión en la posición correcta.